Внес. поправка изс 4-84г
Вн. попр. (2/90)

ГОСУДАРСТВЕННЫЙ СТАНДАРТ
СОЮЗА ССР

КАЛИБРЫ ДЛЯ МЕТРИЧЕСКОЙ РЕЗЬБЫ от 1 до 68 мм

ИСПОЛНИТЕЛЬНЫЕ РАЗМЕРЫ

ГОСТ 18465—73

ЧАСТЬ 1

Издание официальное

Цена 2 р. 20 к.

ГОСУДАРСТВЕННЫЙ КОМИТЕТ СССР ПО СТАНДАРТАМ
Москва

НАУЧНО-ТЕХНИЧЕСКАЯ
БИБЛИОТЕКА
ЗНИИСОТ

ГОСУДАРСТВЕННЫЙ СТАНДАРТ
СОЮЗА ССР

КАЛИБРЫ ДЛЯ МЕТРИЧЕСКОЙ РЕЗЬБЫ от 1 до 68 мм

ИСПОЛНИТЕЛЬНЫЕ РАЗМЕРЫ

ГОСТ 18465–73

ЧАСТЬ 1

Издание официальное

МОСКВА — 1984

Редактор *Р. Г. Говердовская*
Технический редактор *Н. П. Замолодчикова*
Корректор *А. Г. Старостин*

Сдано в наб. 14.07.83 Подп. к печ. 17.01.84 43,5 п. л. 43,75 усл. кр.-отт. 43,10 уч.-изд. л.
Тираж 20000 Цена 2 р. 20 к.

Ордена «Знак Почета» Издательство стандартов, 123840, Москва, ГСП, Новопресненский пер., д. 3.
Калужская типография стандартов, ул. Московская, 256. Зак. 1952

© Издательство стандартов, 1984

Г. МАШИНЫ, ОБОРУДОВАНИЕ И ИНСТРУМЕНТ

Группа Г28

к ГОСТ 18465—73 Калибры для метрической резьбы от 1 до 68 мм. Исполнительные размеры. Часть 1

В каком месте	Напечатано	Должно быть
С.1. Сноска	с Изменениями № 1, 2, 3, утвержденными в ноябре 1974 г., марте 1979 г., марте;	с Изменениями № 1, 2, 3, утвержденными в ноябре 1974 г., марте 1979 г., марте 1983 г.;
С.146. Таблица 103. Графа «d_1. Новый. Пред. откл.». Для вида калибра НЕ	+0,068	+0,036
С.280. Таблица 171. Графа «d_2. Новый. Пред. откл.». Для вида калибра КНЕ-ПР	—0,01	—0,011

(ИУС № 4 1984 г.)

Г. МАШИНЫ, ОБОРУДОВАНИЕ И ИНСТРУМЕНТ

Группа Г18

к ГОСТ 18465—73 Калибры для метрической резьбы от 1 до 68 мм. Исполнительные размеры, часть 1 (Переиздания сентябрь 1983 г., октябрь 1986 г.)

В каком месте	Напечатано	Должно быть
Пункт 1. Таблица 9. Графа $d_{номин.}$ Для вида калибра ПР с полем допуска 6Н	1,605	1,615

(ИУС № 2 1990 г.)

к ГОСТ 18465—73 Калибры для метрической резьбы от 1 до 68 мм. Исполнительные размеры. Часть 1

В каком месте	Напечатано	Должно быть
См. Переиздание, сентябрь 1983 г., и Переиздание, октябрь 1986 г.		
Таблица 56. Графа «d. Изношенный». Для калибра-пробки ПР	11,020	12,020
См. Переиздание, октябрь 1986 г.		
Таблица 66. Графа «d. Новый. Номин.». Для контрольного калибра-пробки К-И с полем допуска резьбы 6g; 8g	15,542	14,542

(ИУС № 7 2003 г.)

УДК 621.753.3:006.354 Группа Г28

ГОСУДАРСТВЕННЫЙ СТАНДАРТ СОЮЗА ССР

КАЛИБРЫ ДЛЯ МЕТРИЧЕСКОЙ РЕЗЬБЫ от 1 до 68 мм

Исполнительные размеры

Gauges for metric tread from 1 to 68 mm. Required dimensions

ГОСТ 18465—73*

Взамен МН 3915—62, МН 5356—64

Постановлением Государственного комитета стандартов Совета Министров СССР от 27 февраля 1973 г. № 469 срок введения установлен с 01.07.73

Проверен в 1983 г.

Несоблюдение стандарта преследуется по закону

1. Настоящий стандарт распространяется на резьбовые калибры для метрической резьбы по ГОСТ 24705—81 и допусками по ГОСТ 16093—81.

Стандарт устанавливает размеры диаметров резьбовых калибров-пробок ПР(21) и НЕ(22), резьбовых калибров-колец ПР(1) и НЕ(11) и контрольных калибров-пробок КПР-ПР(2), КПР-НЕ(3), К-И(6), КНЕ-ПР(12), КНЕ-НЕ(13), КИ-НЕ(16), У-ПР(5) и У-НЕ(15).

Размеры диаметров резьбы калибров (черт. 1—4), рассчитанные по ГОСТ 24997—81 должны соответствовать указанным в табл. 1—204 и обязательном приложении.

ПРОФИЛЬ РЕЗЬБЫ КАЛИБРОВ

Пробки с полным профилем резьбы

ПР, У-ПР, КПР-ПР, КНЕ-ПР, У-НЕ, КНЕ-НЕ, КИ-НЕ

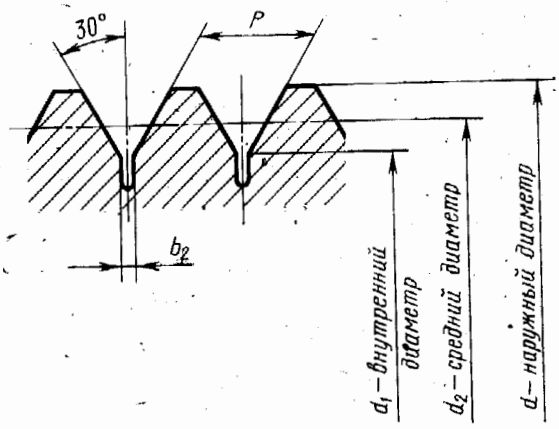

Черт. 1

Издание официальное Перепечатка воспрещена

★

* Переиздание сентябрь 1983 г. с Изменениями № 1, 2, 3, утвержденными в ноябре 1974 г., марте 1979 г., марте; Пост. № 1164 от 14.03.83 (ИУС 1—75 г., 4—79 г., 6—83 г.).

Кольца и скобы с полным профилем резьбы *ПР*

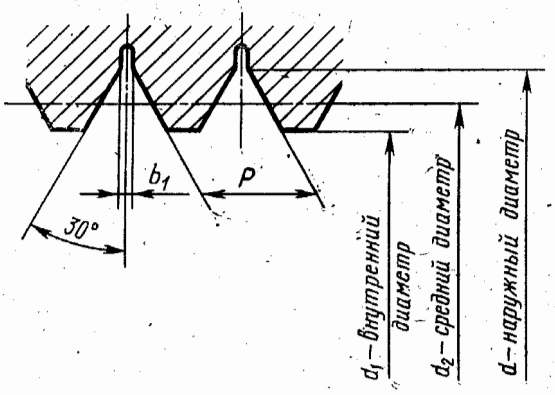

Черт. 2

Пробки с укороченным профилем резьбы *НЕ, КПР-НЕ, К-И*

Для шага P<1,25 *Для шага P≥1,25*

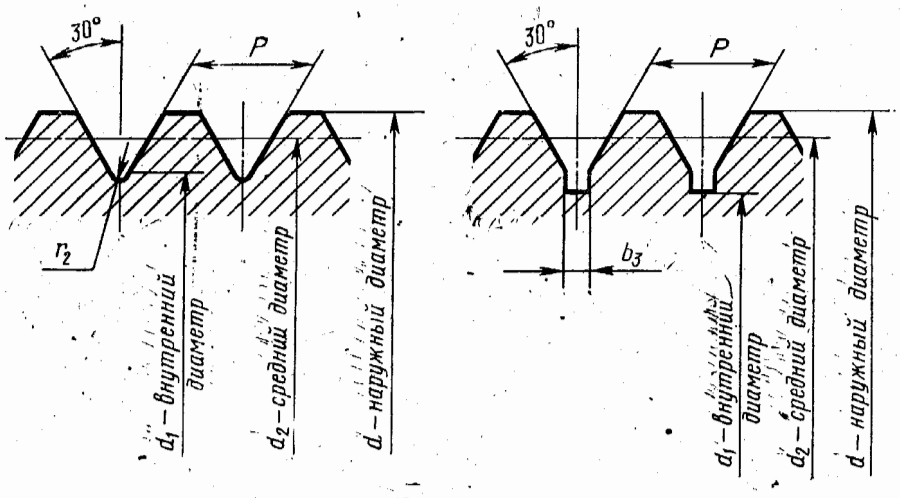

Черт. 3

Кольца и скобы с укороченным профилем резьбы *НЕ*

Для шага P<1,25 *Для шага P≥1,25*

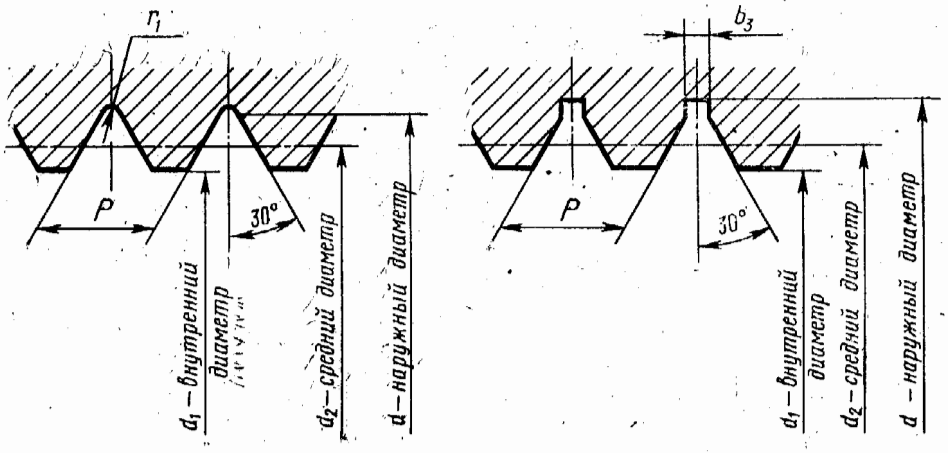

Черт. 4

Таблица 1

Исполнительные размеры калибров для резьбы М1

мм

Наименование	Вид калибра	Поле допуска резьбы	d Новый Номин.		d Новый Пред. откл.	d Изношенный	d_2 Новый Номин.	d_2 Новый Пред. откл.	d_2 Изношенный	d_1 Новый Номин.		d_1 Новый Пред. откл.	d_1 Изношенный
Калибры-пробки	ПР	4H5H; 5H	1,006		—0,012	0,992	0,841	—0,006	0,830	0,729	не более	—	—
		6H	1,009		—0,014	0,992	0,844	—0,007	0,830	0,729			
		6G	1,027			1,010	0,862		0,848	0,747			
Калибры-кольца	ПР	4h	1,006	не менее	—	—	0,838	+0,008	0,852	0,725		+0,008	0,739
		6h; 8h6h	1,007				0,835	+0,010	0,852	0,724		+0,010	0,741
		6g	0,989				0,817		0,834	0,706			0,723
Контрольные калибры-пробки	КПР-ПР	4h	1,006		—0,012	—	0,835	—0,004	0,829	0,723	не более	—	—
		6h; 8h6h	1,007		—0,014		0,832	—0,005	0,824	0,719			
		6g	0,989				0,814		0,806	0,701			
	КПР-НЕ	4h	0,899		—0,006	—	0,848	—0,004	—	0,725	не более	—	—
		6h; 8h6h	0,898		—0,007		0,848	—0,005		0,724			
		6g	0,880				0,830			0,706			
	К-И	4h	0,905		—0,006	—	0,854	—0,004	—	0,725	не более	—	—
		6h; 8h6h	0,906		—0,007		0,854	—0,005		0,724			
		6g	0,888				0,836			0,706			
	У-ПР	4h	1,006		—0,012	—	0,842	—0,004	0,836	0,725	не более	—	—
		6h; 8h6h	1,007		—0,014		0,840	—0,005	0,833	0,724			
		6g	0,989				0,822		0,815	0,706			

Таблица 2

Исполнительные размеры калибров для резьбы М1×0,2

мм

Наименование	Вид калибра	Поле допуска резьбы	d Новый Номин.		d Новый Пред. откл.	d Изношенный	d_2 Новый Номин.	d_2 Новый Пред. откл.	d_2 Изношенный	d_1 Новый Номин.		d_1 Новый Пред. откл.	d_1 Изношенный
Калибры-пробки	ПР	4H5H; 5H	1,006		—0,012	0,992	0,873	—0,006	0,862	0,783	не более	—	—
		6H	1,009		—0,014	0,992	0,876	—0,007	0,862	0,783			
		6G	1,026			1,010	0,892		0,880	0,800			
Калибры-кольца	ПР	4h	1,006	не менее	—	—	0,870	+0,008	0,884	0,779		+0,008	0,793
		6h; 8h6h	1,006				0,870		0,884	0,779			0,793
		6g	0,989				0,853		0,867	0,762			0,776
Контрольные калибры-пробки	КПР-ПР	4h	1,006		—0,012	—	0,867	—0,004	0,861	0,777	не более	—	—
		6h; 8h6h	1,006				0,867		0,861	0,777			
		6g	0,989				0,850		0,844	0,760			
	КПР-НЕ	4h	0,921		—0,006	—	0,880	—0,004	—	0,779	не более	—	—
		6h; 8h6h	0,921				0,880			0,779			
		6g	0,904				0,863			0,762			
	К-И	4h	0,927		—0,006	—	0,886	—0,004	—	0,779		—	—

Продолжение табл. 2

Исполнительные размеры калибров для резьбы М1×0,2

мм

Наименование	Вид калибра	Поле допуска резьбы	d Новый Номин.	d Новый Пред. откл.	d Изношенный	d_2 Новый Номин.	d_2 Новый Пред. откл.	d_2 Изношенный	d_1 Новый Номин.		d_1 Новый Пред. откл.	d_1 Изношенный
Контрольные калибры-пробки	К-И	6h; 8h6h	0,927	—0,006	—	0,886	—0,004	—	0,779	не более	—	—
		6g	0,910			0,869			0,762			
	У-ПР	4h	1,006	—0,012	—	0,874	—0,004	0,868	0,779	не более	—	—
		6h; 8h6h	1,006			0,874		0,868	0,779			
		6g	0,989			0,857		0,851	0,762			

Таблица 3

Исполнительные размеры калибров для резьбы М1,1

мм

Наименование	Вид калибра	Поле допуска резьбы	d Новый Номин.		d Новый Пред. откл.	d Изношенный	d_2 Новый Номин.	d_2 Новый Пред. откл.	d_2 Изношенный	d_1 Новый Номин.		d_1 Новый Пред. откл.	d_1 Изношенный
Калибры-пробки	ПР	4H5H; 5H	1,106		—0,012	1,092	0,941	—0,006	0,930	0,829	не более	—	—
		6H	1,109		—0,014	1,092	0,944	—0,007	0,930	0,829			
		6G	1,127			1,110	0,962		0,948	0,847			
Калибры-кольца	ПР	4h	1,106	не менее	—	—	0,938	+0,008	0,952	0,825		+0,008	0,839
		6h; 8h6h	1,107				0,935	+0,010	0,952	0,824		+0,010	0,841
		6g	1,089				0,917		0,934	0,806			0,823
Контрольные калибры-пробки	КПР-ПР	4h	1,106		—0,012	—	0,935	—0,004	0,929	0,823	не более	—	—
		6h; 8h6h	1,107		—0,014		0,932	—0,005	0,924	0,819			
		6g	1,089				0,914		0,906	0,801			
	КПР-НЕ	4h	0,999		—0,006	—	0,948	—0,004	—	0,825	не более	—	—
		6h; 8h6h	0,998		—0,007		0,948	—0,005		0,824			
		6g	0,980				0,930			0,806			
	К-И	4h	1,005		—0,006	—	0,954	—0,004	—	0,825	не более	—	—
		6h; 8h6h	1,006		—0,007		0,954	—0,005		0,824			
		6g	0,988				0,936			0,806			
	У-ПР	4h	1,106		—0,012	—	0,942	—0,004	0,936	0,825	не более	—	—
		6h; 8h6h	1,107		—0,014		0,940	—0,005	0,933	0,824			
		6g	1,089				0,922		0,915	0,806			

Таблица 4

Исполнительные размеры калибров для резьбы М1,1×0,2

мм

Наименование	Вид калибра	Поле допуска резьбы	d Новый Номин.		d Новый Пред. откл.	d Изношенный	d_2 Новый Номин.	d_2 Новый Пред. откл.	d_2 Изношенный	d_1 Новый Номин.		d_1 Новый Пред. откл.	d_1 Изношенный
Калибры-пробки	ПР	4H5H; 5H	1,106		—0,012	1,092	0,973	—0,006	0,962	0,883	не более	—	—
		6H	1,109		—0,014	1,092	0,976	—0,007	0,962	0,883			
		6G	1,126			1,110	0,992		0,980	0,900			
Калибры-кольца	ПР	4h	1,106	не менее	—	—	0,970	+0,008	0,984	0,879		+0,008	0,893
		6h; 8h6h	1,106				0,970		0,984	0,879			0,893
		6g	1,089				0,953		0,967	0,862			0,876
Контрольные калибры-пробки	КПР-ПР	4h	1,106		—0,012	—	0,967	—0,004	0,961	0,877	не более	—	—
		6h; 8h6h	1,106				0,967		0,961	0,877			
		6g	1,089				0,950		0,944	0,860			
	КПР-НЕ	4h	1,021		—0,006	—	0,980	—0,004	—	0,879	не более	—	—
		6h; 8h6h	1,021				0,980			0,879			
		6g	1,004				0,963			0,862			
	К-И	4h	1,027		—0,006	—	0,986	—0,004	—	0,879	не более	—	—
		6h; 8h6h	1,027				0,986			0,879			
		6g	1,010				0,969			0,862			
	У-ПР	4h	1,106		—0,012	—	0,974	—0,004	0,968	0,879	не более	—	—
		6h; 8h6h	1,106				0,974		0,968	0,879			
		6g	1,089				0,957		0,951	0,862			

Таблица 5

Исполнительные размеры калибров для резьбы М1,2

мм

Наименование	Вид калибра	Поле допуска резьбы	d Новый Номин.		d Новый Пред. откл.	d Изношенный	d_2 Новый Номин.	d_2 Новый Пред. откл.	d_2 Изношенный	d_1 Новый Номин.		d_1 Новый Пред. откл.	d_1 Изношенный
Калибры пробки	ПР	4H5H; 5H	1,206		—0,012	1,192	1,041	—0,006	1,030	0,929	не более	—	—
		6H	1,209		—0,014	1,192	1,044	—0,007	1,030	0,929			
		6G	1,227			1,210	1,062		1,048	0,947			
Калибры-кольца	ПР	4h	1,206	не менее	—	—	1,038	+0,008	1,052	0,925		+0,008	0,939
		6h; 8h6h	1,207				1,035	+0,010	1,052	0,924		+0,010	0,941
		6g	1,189				1,017		1,034	0,906			0,923
Контрольные калибры-пробки	КПР-ПР	4h	1,206		—0,012	—	1,035	—0,004	1,029	0,923	не более	—	—
		6h; 8h6h	1,207		—0,014		1,032	—0,005	1,024	0,919			
		6g	1,189				1,014		1,005	0,901			
	КПР-НЕ	4h	1,099		—0,006	—	1,048	—0,004	—	0,925		—	—

Продолжение табл. 5

Исполнительные размеры калибров для резьбы М1,2

мм

Наименование	Вид калибра	Поле допуска резьбы	d Новый Номин.	d Новый Пред. откл.	d Изношенный	d_2 Новый Номин.	d_2 Новый Пред. откл.	d_2 Изношенный	d_1 Новый Номин.		d_1 Новый Пред. откл.	d_1 Изношенный
Контрольные калибры-пробки	*КПР-НЕ*	*6h*; *8h6h*	1,098	−0,007	—	1,048	−0,005	—	0,924	не более	—	—
		6g	1,080			1,030			0,906			
	К-И	*4h*	1,105	−0,006	—	1,054	−0,004	—	0,925	не более	—	—
		6h; *8h6h*	1,106	−0,007		1,054	−0,005		0,924			
		6g	1,088			1,036			0,906			
	У-ПР	*4h*	1,206	−0,012	—	1,042	−0,004	1,036	0,925	не более	—	—
		6h; *8h6h*	1,207	−0,014		1,040	−0,005	1,033	0,924			
		6g	1,189			1,022		1,015	0,906			

Таблица 6

Исполнительные размеры калибров для резьбы М1,2×0,2

мм

Наименование	Вид калибра	Поле допуска резьбы	d Новый Номин.		d Новый Пред. откл.	d Изношенный	d_2 Новый Номин.	d_2 Новый Пред. откл.	d_2 Изношенный	d_1 Новый Номин.		d_1 Новый Пред. откл.	d_1 Изношенный
Калибры-пробки	*ПР*	*4H5H*; *5H*	1,206		−0,012	1,192	1,073	−0,006	1,062	0,983	не более	—	—
		6H	1,209		−0,014	1,192	1,076	−0,007	1,062	0,983			
		6G	1,226			1,210	1,092		1,080	1,000			
Калибры-кольца	*ПР*	*4h*	1,206	не менее	—	—	1,070	+0,008	1,084	0,979		+0,008	0,993
		6h; *8h6h*	1,206				1,070		1,084	0,979			0,993
		6g	1,189				1,053		1,067	0,962			0,976
Контрольные калибры-пробки	*КПР-ПР*	*4h*	1,206		−0,012	—	1,067	−0,004	1,061	0,977	не более	—	—
		6h; *8h6h*	1,206				1,067		1,061	0,977			
		6g	1,189				1,050		1,044	0,960			
	КПР-НЕ	*4h*	1,121		−0,006	—	1,080	−0,004	—	0,979	не более	—	—
		6h; *8h6h*	1,121				1,080			0,979			
		6g	1,104				1,063			0,962			
	К-И	*4h*	1,127		−0,006	—	1,086	−0,004	—	0,979	не более	—	—
		6h; *8h6h*	1,127				1,086			0,979			
		6g	1,110				1,069			0,962			
	У-ПР	*4h*	1,206		−0,012	—	1,074	−0,004	1,068	0,979	не более	—	—
		6h; *8h6h*	1,206				1,074		1,068	0,979			
		6g	1,189				1,057		1,051	0,962			

Таблица 7

Исполнительные размеры калибров для резьбы М1,4

мм

Наименование	Вид калибра	Поле допуска резьбы	d Новый Номин.		d Новый Пред. откл.	d Изношенный	d_2 Новый Номин.	d_2 Новый Пред. откл.	d_2 Изношенный	d_1 Новый Номин.		d_1 Новый Пред. откл.	d_1 Изношенный
Калибры-пробки	ПР	4H5H; 5H	1,406		−0,012	1,392	1,208	−0,006	1,197	1,075	не более	—	—
		6H	1,409		−0,014	1,392	1,210	−0,007	1,198	1,075			
		6G	1,427			1,410	1,228		1,216	1,093			
Калибры-кольца	ПР	4h	1,406	не менее	—	—	1,205	+0,008	1,219	1,071		+0,008	1,085
		6h; 8h6h	1,407				1,202	+0,010	1,219	1,070		+0,010	1,087
		6g	1,389				1,184		1,201	1,052			1,069
Контрольные калибры-пробки	КПР-ПР	4h	1,406		−0,012	—	1,202	−0,004	1,196	1,069	не более	—	—
		6h; 8h6h	1,407		−0,014		1,198	−0,005	1,192	1,065			
		6g	1,389				1,180		1,174	1,047			
	КПР-НЕ	4h	1,276		−0,006	—	1,215	−0,004	—	1,071	не более	—	—
		6h; 8h6h	1,276		−0,007		1,214	−0,005		1,070			
		6g	1,258				1,196			1,052			
	К-И	4h	1,282		−0,006	—	1,221	−0,004	—	1,071	не более	—	—
		6h; 8h6h	1,282		−0,007		1,222	−0,005		1,070			
		6g	1,264				1,204			1,052			
	У—ПР	4h	1,406		−0,012	—	1,209	−0,004	1,203	1,071	не более	—	—
		6h; 8h6h	1,407		−0,014		1,207	−0,005	1,200	1,070			
		6g	1,389				1,189		1,182	1,052			

Таблица 8

Исполнительные размеры калибров для резьбы М1,4×0,2

мм

Наименование	Вид калибра	Поле допуска резьбы	d Новый Номин.		d Новый Пред. откл.	d Изношенный	d_2 Новый Номин.	d_2 Новый Пред. откл.	d_2 Изношенный	d_1 Новый Номин.		d_1 Новый Пред. откл.	d_1 Изношенный
Калибры-пробки	ПР	4H5H; 5H	1,406		−0,012	1,392	1,273	−0,006	1,262	1,183	не более	—	—
		6H	1,409		−0,014	1,392	1,276	−0,007	1,262	1,183			
		6G	1,426			1,410	1,292		1,280	1,200			
Калибры-кольца	ПР	4h	1,406	не менее	—	—	1,270	+0,008	1,284	1,179		+0,008	1,193
		6h; 8h6h	1,406				1,270		1,284	1,179			1,193
		6g	1,389				1,253		1,267	1,162			1,176
Контрольные калибры-пробки	КПР-ПР	4h	1,406		−0,012	—	1,267	−0,004	1,261	1,177	не более	—	—
		6h; 8h6h	1,406				1,267		1,261	1,177			
		6g	1,389				1,250		1,244	1,160			
	КПР-НЕ	4h	1,321		−0,006	—	1,280	−0,004	—	1,179	не более	—	—
		6h; 8h6h	1,321				1,280			1,179			
		6g	1,304				1,263			1,162			
	К-И	4h	1,327		−0,006	—	1,286	−0,004	—	1,179	не более	—	—
		6h; 8h6h	1,327				1,286			1,179			
		6g	1,310				1,269			1,162			
	У-ПР	4h	1,406		−0,012	—	1,274	−0,004	1,268	1,179	не более	—	—
		6h; 8h6h	1,406				1,274		1,268	1,179			
		6g	1,389				1,257		1,251	1,162			

Таблица 9

Исполнительные размеры калибров для резьбы М1,6

мм

Наименование	Вид калибра	Поле допуска резьбы	d Новый Номин.	d Новый Пред. откл.	d Изношенный	d_2 Новый Номин.	d_2 Новый Пред. откл.	d_2 Изношенный	d_1 Новый Номин.	d_1 Новый Пред. откл.	d_1 Изношенный
Калибры-пробки	ПР	4H5H; 5H	1,609	−0,014	1,592	1,378	−0,007	1,366	1,221 не более	—	—
		6H	1,605	−0,018	1,594	1,384	−0,009	1,366	1,221 не более		
		6G	1,634		1,612	1,402		1,386	1,240 не более		
Калибры-кольца	ПР	4h	1,606 не менее	—	—	1,373	+0,008	1,387	1,217	+0,008	1,231
		6h; 8h6h	1,607 не менее			1,370	+0,010	1,387	1,216	+0,010	1,233
		6g	1,588 не менее			1,351		1,368	1,197		1,214
Контрольные калибры-пробки	КПР-ПР	4h	1,606	−0,012	—	1,370	−0,004	1,364	1,215 не более	—	—
		6h; 8h6h	1,607	−0,014		1,366	−0,005	1,360	1,211 не более		
		6g	1,588			1,348		1,340	1,192 не более		
	КПР-НЕ	4h	1,454	−0,006	—	1,383	−0,004	—	1,217 не более	—	—
		6h; 8h6h	1,454	−0,007		1,382	−0,005		1,216 не более		
		6g	1,434			1,364			1,197 не более		
	К-И	4h	1,460	−0,006	—	1,389	−0,004	—	1,217 не более	—	—
		6h; 8h6h	1,460	−0,007		1,390	−0,005		1,216 не более		
		6g	1,442			1,370			1,197 не более		
	У-ПР	4h	1,606	−0,012	—	1,377	−0,004	1,371	1,217 не более	—	—
		6h; 8h6h	1,607	−0,014		1,375	−0,005	1,368	1,216 не более		
		6g	1,588			1,356		1,349	1,197 не более		

Таблица 10

Исполнительные размеры калибров для резьбы М1,6×0,2

мм

Наименование	Вид калибра	Поле допуска резьбы	d Новый Номин.	d Новый Пред. откл.	d Изношенный	d_2 Новый Номин.	d_2 Новый Пред. откл.	d_2 Изношенный	d_1 Новый Номин.	d_1 Новый Пред. откл.	d_1 Изношенный
Калибры-пробки	ПР	4H5H; 5H	1,606	−0,012	1,592	1,473	−0,006	1,462	1,383 не более	—	—
		6H	1,609	−0,014	1,592	1,476	−0,007	1,462	1,383 не более		
		6G	1,626		1,610	1,492		1,480	1,400 не более		
Калибры-кольца	ПР	4h	1,606 не менее	—	—	1,470	+0,008	1,484	1,379	+0,008	1,393
		6h; 8h6h	1,606 не менее			1,470		1,484	1,379		1,393
		6g	1,589 не менее			1,453		1,467	1,362		1,376
Контрольные калибры-пробки	КПР-ПР	4h	1,606	−0,012	—	1,467	−0,004	1,461	1,377 не более	—	—
		6h; 8h6h	1,606			1,467		1,461	1,377 не более		
		6g	1,589			1,450		1,444	1,360 не более		
	КПР-НЕ	4h	1,521	−0,006	—	1,480	−0,004	—	1,379 не более	—	—
		6h; 8h6h	1,521			1,480			1,379 не более		
		6g	1,504			1,463			1,362 не более		
	К-И	4h	1,527	−0,006	—	1,486	−0,004	—	1,379 не более	—	—
		6h; 8h6h	1,527			1,486			1,379 не более		
		6g	1,510			1,469			1,362 не более		
	У-ПР	4h	1,606	−0,012	—	1,474	−0,004	1,468	1,379 не более	—	—
		6h; 8h6h	1,606			1,474		1,468	1,379 не более		
		6g	1,589			1,457		1,451	1,362 не более		

Таблица 11

Исполнительные размеры калибров для резьбы М1,8

мм

Наименование	Вид калибра	Поле допуска резьбы	d Новый Номин.	d Новый Пред. откл.	d Изношенный	d_2 Новый Номин.	d_2 Новый Пред. откл.	d_2 Изношенный	d_1 Новый Номин.	d_1 Новый Пред. откл.	d_1 Изношенный
Калибры-пробки	ПР	4H5H; 5H	1,809	—0,014	1,792	1,578	—0,007	1,566	1,421 не более	—	—
		6H	1,815	—0,018	1,794	1,584	—0,009	1,566	1,421 не более		
		6G	1,834		1,812	1,602		1,586	1,440 не более		
Калибры-кольца	ПР	4h	1,806 не менее	—	—	1,573	+0,008	1,587	1,417	+0,008	1,431
		6h; 8h6h	1,807 не менее			1,570	+0,010	1,587	1,416	+0,010	1,433
		6g	1,788 не менее			1,551		1,568	1,397		1,414
Контрольные калибры-пробки	КПР-ПР	4h	1,806	—0,012	—	1,570	—0,004	1,564	1,415 не более	—	—
		6h; 8h6h	1,807	—0,014		1,566	—0,005	1,560	1,411 не более		
		6g	1,788			1,548		1,540	1,392 не более		
	КПР-НЕ	4h	1,654	—0,006	—	1,583	—0,004	—	1,417 не более	—	—
		6h; 8h6h	1,654	—0,007		1,582	—0,005		1,416 не более		
		6g	1,634			1,564			1,397 не более		
	К-И	4h	1,660	—0,006	—	1,589	—0,004	—	1,417 не более	—	—
		6h; 8h6h	1,660	—0,007		1,590	—0,005		1,416 не более		
		6g	1,642			1,570			1,397 не более		
	У-ПР	4h	1,806	—0,012	—	1,577	—0,004	1,571	1,417 не более	—	—
		6h; 8h6h	1,807	—0,014		1,575	—0,005	1,568	1,416 не более		
		6g	1,788			1,556		1,549	1,397 не более		

Таблица 12

Исполнительные размеры калибров для резьбы М1,8×0,2

мм

Наименование	Вид калибра	Поле допуска резьбы	d Новый Номин.	d Новый Пред. откл.	d Изношенный	d_2 Новый Номин.	d_2 Новый Пред. откл.	d_2 Изношенный	d_1 Новый Номин.	d_1 Новый Пред. откл.	d_1 Изношенный
Калибры-пробки	ПР	4H5H;5H	1,806	—0,012	1,792	1,673	—0,006	1,662	1,583 не более	—	—
		6H	1,809	—0,014	1,792	1,676	—0,007	1,662	1,583 не более		
		6G	1,826		1,810	1,692		1,680	1,600 не более		
Калибры-кольца	ПР	4h	1,806 не менее	—	—	1,670	+0,008	1,684	1,579	+0,008	1,593
		6h; 8h5h	1,806 не менее			1,670		1,684	1,579		1,593
		6g	1,789 не менее			1,653		1,667	1,562		1,576
Контрольные калибры-пробки	КПР-ПР	4h	1,806	—0,012	—	1,667	—0,004	1,661	1,577 не более	—	—
		6h; 8h6h	1,806			1,667		1,661	1,577 не более		
		6g	1,789			1,650		1,644	1,560 не более		
	КПР-НЕ	4h	1,721	—0,006	—	1,680	—0,004	—	1,579 не более	—	—
		6h; 8h5h	1,721			1,680			1,579 не более		
		6g	1,704			1,663			1,562 не более		
	К-И	4h	1,727	—0,006	—	1,686	—0,004	—	1,579 не более	—	—
		6h; 8h6h	1,727			1,686			1,579 не более		
		6g	1,710			1,669			1,562 не более		
	У-ПР	4h	1,806	—0,012	—	1,674	—0,004	1,668	1,579 не более	—	—
		6h; 8h6h	1,806			1,674		1,668	1,579 не более		
		6g	1,789			1,657		1,651	1,562 не более		

Таблица 13

Исполнительные размеры калибров для резьбы М 2

мм

Наименование	Вид калибра	Поле допуска резьбы	d Новый Номин.	d Новый Пред. откл.	d Изношенный	d_2 Новый Номин.	d_2 Новый Пред. откл.	d_2 Изношенный	d_1 Новый Номин.	d_1 Новый Пред. откл.	d_1 Изношенный
Калибры-пробки	ПР	4H5H; 5H	2,009	—0,014	1,992	1,746	—0,007	1,732	1,567 не более	—	—
		6H	2,015	—0,018	1,994	1,750	—0,009	1,734	1,567 не более		
		6G	2,034		2,012	1,770		1,752	1,586 не более		
	НЕ	4H5H	1,886	—0,014	—	1,803	—0,007	1,792	1,567 не более	—	—
		5H	1,902			1,818		1,807	1,567 не более		
		6H	1,924	—0,018		1,839	—0,009	1,825	1,567 не более		
		6G	1,942			1,858		1,844	1,586 не более		
Калибры-кольца	ПР	4h	2,006 не менее	—	—	1,740	+0,008	1,754	1,563	+0,008	1,577
		6h; 8h6h	2,007 не менее			1,737	+0,010	1,754	1,562	+0,010	1,579
		6g	1,988 не менее			1,718		1,735	1,543		1,560
	НЕ	4h	1,964 не менее	—	—	1,690	+0,008	1,701	1,606	+0,016	—
		6h	1,940 не менее			1,663	+0,010	1,677	1,578	+0,020	
		6g	1,921 не менее			1,644		1,658	1,559		
Контрольные калибры-пробки	КПР-ПР	4h	2,006	—0,012	—	1,737	—0,004	1,731	1,561 не более	—	—
		6h; 8h6h	2,007	—0,014		1,734	—0,005	1,726	1,557 не более		
		6g	1,988			1,714		1,708	1,538 не более		
	КПР-НЕ	4h	1,831	—0,006	—	1,750	—0,004	—	1,563 не более	—	—
		6h; 8h6h	1,830	—0,007		1,750	—0,005		1,562 не более		
		6g	1,812			1,730			1,543 не более		
	К-И	4h	1,837	—0,006	—	1,756	—0,004	—	1,563 не более	—	—
		6h; 8h6h	1,838	—0,007		1,756	—0,005		1,562 не более		
		6g	1,818			1,738			1,543 не более		
	КНЕ-ПР	4h	1,956	—0,012	—	1,687	—0,004	1,681	1,511 не более	—	—
		6h	1,930	—0,014		1,660	—0,005	1,652	1,483 не более		
		6g	1,911			1,640		1,634	1,464 не более		
	КНЕ-НЕ	4h	1,964	—0,012	—	1,700	—0,004	—	1,525 не более	—	—
		6h;	1,940	—0,014		1,676	—0,005		1,500 не более		
		6g	1,921			1,656			1,481 не более		
	КИ-НЕ	4h	1,967	—0,012	—	1,703	—0,004	—	1,525 не более	—	—
		6h	1,944	—0,014		1,680	—0,005		1,500 не более		
		6g	1,925			1,660			1,481 не более		
	У-ПР	4h	2,006	—0,012	—	1,744	—0,004	1,738	1,563 не более	—	—
		6h; 8h6h	2,007	—0,014		1,742	—0,005	1,735	1,562 не более		
		6g	1,988			1,723		1,716	1,543 не более		
	У-НЕ	4h	1,960	—0,012	—	1,694	—0,004	1,688	1,525 не более	—	—
		6h	1,935	—0,014		1,668	—0,005	1,661	1,500 не более		
		6g	1,916			1,649		1,642	1,481 не более		

Таблица 14

Исполнительные размеры калибров для резьбы М2×0,25

мм

Наименование	Вид калибра	Поле допуска резьбы	d Новый Номин.		d Новый Пред. откл.	d Изношенный	d_2 Новый Номин.	d_2 Новый Пред. откл.	d_2 Изношенный	d_1 Новый Номин.		d_1 Новый Пред. откл.	d_1 Изношенный
Калибры-пробки	ПР	4H5H; 5H	2,006		−0,012	1,992	1,841	−0,006	1,830	1,729	не более	—	—
		6H	2,009		−0,014	1,992	1,844	−0,007	1,830	1,729			
		6G	2,027			2,010	1,862		1,848	1,747			
Калибры-кольца	ПР	4h	2,006	не менее	—	—	1,838	+0,008	1,852	1,725		+0,008	1,739
		6h; 8h6h	2,007				1,835	+0,010	1,852	1,724		+0,010	1,741
		6g	1,989				1,817		1,834	1,706			1,723
Контрольные калибры-пробки	КПР-ПР	4h	2,006		−0,012	—	1,835	−0,004	1,829	1,723	не более	—	—
		6h; 8h6h	2,007		−0,014		1,832	−0,005	1,824	1,719			
		6g	1,989				1,814		1,806	1,701			
	КПР-НЕ	4h	1,899		−0,006	—	1,848	−0,004	—	1,725	не более	—	—
		6h; 8h6h	1,898		−0,007		1,848	−0,005		1,724			
		6g	1,880				1,830			1,706			
	К-И	4h	1,905		−0,006	—	1,854	−0,004	—	1,725	не более	—	—
		6h; 8h6h	1,906		−0,007		1,854	−0,005		1,724			
		6g	1,888				1,836			1,706			
	У-ПР	4h	2,006		−0,012	—	1,842	−0,004	1,836	1,725	не более	—	—
		6h; 8h6h	2,007		−0,014		1,840	−0,005	1,833	1,724			
		6g	1,989				1,822		1,815	1,706			

Таблица 15

Исполнительные размеры калибров для резьбы М2,2

мм

Наименование	Вид калибра	Поле допуска резьбы	d Новый Номин.		d Новый Пред. откл.	d Изношенный	d_2 Новый Номин.	d_2 Новый Пред. откл.	d_2 Изношенный	d_1 Новый Номин.		d_1 Новый Пред. откл.	d_1 Изношенный
Калибры-пробки	ПР	4H5H; 5H	2,209		−0,014	2,192	1,914	−0,007	1,900	1,713	не более	—	—
		6H	2,215		−0,018	2,194	1,918	−0,009	1,902	1,713			
		6G	2,235			2,214	1,938		1,922	1,733			
	НЕ	4H5H	2,068		−0,014	—	1,975	−0,007	1,964	1,713	не более	—	—
		5H	2,084				1,990		1,979	1,713			
		6H	2,106		−0,018		2,012	−0,009	1,998	1,713			
		6G	2,126				2,032		2,018	1,733			
Калибры-кольца	ПР	4h	2,206	не менее	—	—	1,908	+0,008	1,922	1,709		+0,008	1,723
		6h; 8h6h	2,207				1,905	+0,010	1,922	1,708		+0,010	1,725
		6g	2,187				1,885		1,902	1,688			1,705
	НЕ	4h	2,171	не менее	—	—	1,855	+0,008	1,866	1,761		+0,016	—
		6h	2,146				1,827	+0,010	1,841	1,732		+0,020	
		6g	2,126				1,807		1,821	1,712			
Контрольные калибры-пробки	КПР-ПР	4h	2,206		−0,012	—	1,905	−0,004	1,899	1,707	не более	—	—
		6h; 8h6h	2,207		−0,014		1,902	−0,005	1,894	1,703			
		6g	2,187				1,882		1,874	1,683			
	КПР-НЕ	4h	2,009		−0,006	—	1,918	−0,004	—	1,709	не более	—	—
		6h; 8h6h	2,008		−0,007		1,918	−0,005		1,708			
		6g	1,988				1,898			1,688			

Продолжение табл. 15

Исполнительные размеры калибров для резьбы М 2,2

мм

Наименование	Вид калибра	Поле допуска резьбы	d Новый Номин.	d Новый Пред. откл.	d Изношенный	d_2 Новый Номин.	d_2 Новый Пред. откл.	d_2 Изношенный	d_1 Новый Номин.		d_1 Новый Пред. откл.	d_1 Изношенный
Контрольные калибры-пробки	К-И	4h	2,015	—0,006	—	1,924	—0,004	—	1,709	не более	—	—
		6h; 8h6h	2,016	—0,007		1,924	—0,005		1,708			
		6g	1,996			1,904			1,688			
	КНЕ-ПР	4h	2,163	—0,012	—	1,852	—0,004	1,846	1,654	не более	—	—
		6h	2,136	—0,014		1,824	—0,005	1,816	1,625			
		6g	2,116			1,804		1,796	1,605			
	КНЕ-НЕ	4h	2,161	—0,012	—	1,865	—0,004	—	1,668	не более	—	—
		6h	2,135	—0,014		1,840	—0,005		1,642			
		6g	2,116			1,820			1,622			
	КИ-НЕ	4h	2,164	—0,012	—	1,868	—0,004	—	1,668	не более	—	—
		6h	2,140	—0,014		1,844	—0,005		1,642			
		6g	2,120			1,824			1,622			
	У-ПР	4h	2,206	—0,012	—	1,912	—0,004	1,906	1,709	не более	—	—
		6h; 8h6h	2,207	—0,014		1,910	—0,005	1,903	1,708			
		6g	2,187			1,890		1,883	1,688			
	У-НЕ	4h	2,157	—0,012	—	1,859	—0,004	1,853	1,668	не более	—	—
		6h	2,131	—0,014		1,832	—0,005	1,825	1,642			
		6g	2,111			1,812		1,805	1,622			

Таблица 16

Исполнительные размеры калибров для резьбы М2,2×0,25

мм

Наименование	Вид калибра	Поле допуска резьбы	d Новый Номин.	d Новый Пред. откл.	d Изношенный	d_2 Новый Номин.	d_2 Новый Пред. откл.	d_2 Изношенный	d_1 Новый Номин.		d_1 Новый Пред. откл.	d_1 Изношенный
Калибры-пробки	ПР	4H5H; 5H	2,206	—0,012	2,192	2,041	—0,006	2,030	1,929	не более	—	—
		6H	2,209	—0,014	2,192	2,044	—0,007	2,030	1,929			
		6G	2,227		2,210	2,062		2,048	1,947			
Калибры-кольца	ПР	4h	2,206	не менее	—	2,038	+0,008	2,052	1,925		+0,008	1,939
		6h; 8h6h	2,207			2,035	+0,010	2,052	1,924		+0,010	1,941
		6g	2,189			2,017		2,034	1,906			1,923
Контрольные калибры-пробки	КПР-ПР	4h	2,206	—0,012	—	2,035	—0,004	2,029	1,923	не более	—	—
		6h; 8h6h	2,207	—0,014		2,032	—0,005	2,024	1,919			
		6g	2,189			2,014		2,006	1,901			
	КПР-НЕ	4h	2,099	—0,006	—	2,048	—0,004	—	1,925	не более	—	—
		6h; 8h6h	2,098	—0,007		2,048	—0,005		1,924			
		6g	2,080			2,030			1,906			
	К-И	4h	2,105	—0,006	—	2,054	—0,004	—	1,925	не более	—	—
		6h; 8h6h	2,106	—0,007		2,054	—0,005		1,924			
		6g	2,088			2,036			1,906			
	У-ПР	4h	2,206	—0,012	—	2,042	—0,004	2,036	1,925	не более	—	—
		6h; 8h6h	2,207	—0,014		2,040	—0,005	2,033	1,924			
		6g	2,189			2,022		2,015	1,906			

Таблица 17

Исполнительные размеры калибров для резьбы М2,5

мм

Наименование	Вид калибра	Поле допуска резьбы	d Новый Номин.		d Новый Пред. откл.	d Изношенный	d_2 Новый Номин.	d_2 Новый Пред. откл.	d_2 Изношенный	d_1 Новый Номин.		d_1 Новый Пред. откл.	d_1 Изношенный
Калибры-пробки	ПР	4H5H; 5H	2,509		—0,014	2,492	2,214	—0,007	2,200	2,013	не более	—	—
		6H	2,515		—0,018	2,494	2,218	—0,009	2,202	2,013			
		6G	2,535			2,514	2,238		2,222	2,033			
	НЕ	4H5H	2,368		—0,014	—	2,275	—0,007	2,264	2,013	не более	—	—
		5H	2,384				2,290		2,279	2,013			
		6H	2,406		—0,018		2,312	—0,009	2,298	2,013			
		6G	2,426				2,332		2,318	2,033			
Калибры-кольца	ПР	4h	2,506	не менее	—	—	2,208	+0,008	2,222	2,009		+0,008	2,023
		6h; 8h6h	2,507				2,205	+0,010	2,222	2,008		+0,010	2,025
		6g	2,487				2,185		2,202	1,988			2,005
	НЕ	4h	2,471	не менее	—	—	2,155	+0,008	2,166	2,061		+0,016	—
		6h	2,446				2,127	+0,010	2,141	2,032		+0,020	
		6g	2,426				2,107		2,121	2,012			
Контрольные калибры-пробки	КПР-ПР	4h	2,506		—0,012	—	2,205	—0,004	2,199	2,007	не более	—	—
		6h; 8h6h	2,507		—0,014		2,202	—0,005	2,194	2,003			
		6g	2,487				2,182		2,174	1,983			
	КПР-НЕ	4h	2,309		—0,006	—	2,218	—0,004	—	2,009	не более	—	—
		6h; 8h6h	2,308		—0,007		2,218	—0,005		2,008			
		6g	2,288				2,198			1,988			
	К-И	4h	2,315		—0,006	—	2,224	—0,004	—	2,009	не более	—	—
		6h; 8h6h	2,316		—0,007		2,224	—0,005		2,008			
		6g	2,296				2,204			1,988			
	КНЕ-ПР	4h	2,463		—0,012	—	2,152	—0,004	2,146	1,954	не более	—	—
		6h	2,436		—0,014		2,124	—0,005	2,116	1,925			
		6g	2,416				2,104		2,096	1,905			
	КНЕ-НЕ	4h	2,461		—0,012	—	2,165	—0,004	—	1,968	не более	—	—
		6h	2,436		—0,014		2,140	—0,005		1,942			
		6g	2,416				2,120			1,922			
	КИ-НЕ	4h	2,464		—0,012	—	2,168	—0,004	—	1,968	не более	—	—
		6h	2,440		—0,014		2,144	—0,005		1,942			
		6g	2,420				2,124			1,922			
	У-ПР	4h	2,506		—0,012	—	2,212	—0,004	2,206	2,009	не более	—	—
		6h; 8h6h	2,507		—0,014		2,210	—0,005	2,203	2,008			
		6g	2,487				2,190		2,183	1,988			
	У-НЕ	4h	2,457		—0,012	—	2,159	—0,004	2,153	1,	не более	—	—
		6h	2,431		—0,014		2,132	—0,005	2,125	1,942			
		6g	2,411				2,112		2,105	1,922			

Таблица 18

Исполнительные размеры калибров для резьбы М2,5×0,35

мм

Наименование	Вид калибра	Поле допуска резьбы	d Новый Номин.	d Новый Пред. откл.	d Изношенный	d_2 Новый Номин.	d_2 Новый Пред. откл.	d_2 Изношенный	d_1 Новый Номин.	d_1 Новый Пред. откл.	d_1 Изношенный
Калибры-пробки	ПР	4H5H; 5H	2,509	—0,014	2,492	2,278	—0,007	2,266	2,121 не более	—	—
		6H	2,515	—0,018	2,494	2,284	—0,009	2,266	2,121 не более		
		6G	2,534		2,512	2,302		2,286	2,140 не более		
Калибры-кольца	ПР	4h	2,506 не менее	—	—	2,273	+0,008	2,287	2,117	+0,008	2,131
		6h; 8h6h	2,507 не менее			2,270	+0,010	2,287	2,116	+0,010	2,133
		6g	2,488 не менее			2,251		2,268	2,097		2,114
Контрольные калибры-пробки	КПР-ПР	4h	2,506	—0,012	—	2,270	—0,004	2,264	2,115 не более	—	—
		6h; 8h6h	2,507	—0,014		2,266	—0,005	2,260	2,111 не более		
		6g	2,488			2,248		2,240	2,092 не более		
	КПР-НЕ	4h	2,354	—0,006	—	2,283	—0,004	—	2,117 не более	—	—
		6h; 8h6h	2,354	—0,007		2,282	—0,005		2,116 не более		
		6g	2,334			2,264			2,097 не более		
	К-И	4h	2,360	—0,006	—	2,289	—0,004	—	2,117 не более	—	—
		6h; 8h6h	2,360	—0,007		2,290	—0,005		2,116 не более		
		6g	2,342			2,270			2,097 не более		
	У-ПР	4h	2,506	—0,012	—	2,277	—0,004	2,271	2,117 не более	—	—
		6h; 8h6h	2,507	—0,014		2,275	—0,005	2,268	2,116 не более		
		6g	2,488			2,256		2,249	2,097 не более		

Таблица 19

Исполнительные размеры калибров для резьбы М3

мм

Наименование	Вид калибра	Поле допуска резьбы	d Новый Номин.	d Новый Пред. откл.	d Изношенный	d_2 Новый Номин.	d_2 Новый Пред. откл.	d_2 Изношенный	d_1 Новый Номин.	d_1 Новый Пред. откл.	d_1 Изношенный
Калибры-пробки	ПР	4H5H; 5H	3,009	—0,014	2,992	2,680	—0,007	2,668	2,459 не более	—	—
		6H; 7H	3,015	—0,018	2,994	2,686	—0,009	2,668	2,459 не более		
		6G; 7G	3,035		3,014	2,706		2,688	2,479 не более		
	НЕ	4H5H	2,848	—0,014	—	2,745	—0,007	2,734	2,459 не более	—	—
		5H	2,866			2,762		2,751	2,459 не более		
		6H	2,888	—0,018		2,784	—0,009	2,770	2,459 не более		
		6G	2,908			2,804		2,790	2,479 не более		
		7H	2,914			2,809		2,795	2,464 не более		
		7G	2,934			2,829		2,815	2,484 не более		
Калибры-кольца	ПР	4h	3,006 не менее	—	—	2,675	+0,008	2,689	2,455	+0,008	2,469
		6h; 8h6h	3,007 не менее			2,672	+0,010	2,689	2,454	+0,010	2,471
		6g	2,987 не менее			2,652		2,669	2,434		2,451
		6e	2,957 не менее			2,622		2,639	2,404		2,421
	НЕ	4h	2,979 не менее	—	—	2,619	+0,008	2,630	2,515	+0,016	—
		6h	2,953 не менее			2,590	+0,010	2,604	2,485	+0,020	
		6g	2,933 не менее			2,570		2,584	2,465		
		6e	2,903 не менее			2,540		2,554	2,435		
Контрольные калибры-пробки	КПР-ПР	4h	3,006	—0,012	—	2,672	—0,004	2,666	2,453 не более	—	—
		6h; 8h6h	3,007	—0,014		2,668	—0,005	2,662	2,449 не более		
		6g	2,987			2,648		2,642	2,429 не более		
		6e	2,957			2,618		2,612	2,399 не более		
	КПР-НЕ	4h	2,786	—0,006	—	2,685	—0,004	—	2,455 не более	—	—
		6h; 8h6h	2,786	—0,007		2,684	—0,005		2,454 не более		
		6g	2,766			2,664			2,434 не более		
		6e	2,736			2,634			2,404 не более		

Продолжение табл. 19

Исполнительные размеры калибров для резьбы М3

мм

Наименование	Вид калибра	Поле допуска резьбы	d Новый Номин.	d Новый Пред. откл.	d Изношенный	d_2 Новый Номин.	d_2 Новый Пред. откл.	d_2 Изношенный	d_1 Новый Номин.		d_1 Новый Пред. откл.	d_1 Изношенный
Контрольные калибры-пробки	К-И	4h	2,792	—0,006	—	2,691	—0,004	—	2,455	не более	—	—
		6h; 8h6h	2,792	—0,007		2,692	—0,005		2,454			
		6g	2,772			2,672			2,434			
		6e	2,742			2,642			2,404			
	КНЕ-ПР	4h	2,971	—0,012	—	2,616	—0,004	2,610	2,397	не более	—	—
		6h	2,943	—0,014		2,586	—0,005	2,580	2,367			
		6g	2,923			2,566		2,560	2,347			
		6e	2,893			2,536		2,530	2,317			
	КНЕ-НЕ	4h	2,958	—0,012	—	2,629	—0,004	—	2,411	не более	—	—
		6h	2,932	—0,014		2,602	—0,005		2,384			
		6g	2,912			2,582			2,364			
		6e	2,882			2,552			2,334			
	КИ-НЕ	4h	2,961	—0,012	—	2,632	—0,004	—	2,411	не более	—	—
		6h	2,936	—0,014		2,606	—0,005		2,384			
		6g	2,916			2,586			2,364			
		6e	2,886			2,556			2,334			
	У-ПР	4h	3,006	—0,012	—	2,679	—0,004	2,673	2,455	не более	—	—
		6h; 8h6h	3,007	—0,014		2,677	—0,005	2,670	2,454			
		6g	2,987			2,657		2,650	2,434			
		6e	2,957			2,627		2,620	2,404			
	У-НЕ	4h	2,954	—0,012	—	2,623	—0,004	2,617	2,411	не более	—	—
		6h	2,927	—0,014		2,595	—0,005	2,588	2,384			
		6g	2,907			2,575		2,568	2,364			
		6e	2,877			2,545		2,538	2,334			

Таблица 20

Исполнительные размеры калибров для резьбы М3×0,35

мм

Наименование	Вид калибра	Поле допуска резьбы	d Новый Номин.	d Новый Пред. откл.	d Изношенный	d_2 Новый Номин.	d_2 Новый Пред. откл.	d_2 Изношенный	d_1 Новый Номин.		d_1 Новый Пред. откл.	d_1 Изношенный
Калибры-пробки	ПР	4H5H; 5H	3,009	—0,014	2,992	2,778	—0,007	2,766	2,621	не более	—	—
		6H	3,015	—0,018	2,994	2,784	—0,009	2,766	2,621			
		6G	3,034		3,012	2,802		2,786	2,640			
Калибры-кольца	ПР	4h	3,006 не менее	—	—	2,773	+0,008	2,787	2,617		+0,008	2,631
		6h; 8h6h	3,007			2,770	+0,010	2,787	2,616		+0,010	2,633
		6g	2,988			2,751		2,768	2,597			2,614
Контрольные калибры-пробки	КПР-ПР	4h	3,006	—0,012	—	2,770	—0,004	2,764	2,615	не более	—	—
		6h; 8h6h	3,007	—0,014		2,766	—0,005	2,760	2,611			
		6g	2,988			2,748		2,740	2,592			
	КПР-НЕ	4h	2,854	—0,006	—	2,783	—0,004	—	2,617	не более	—	—
		6h; 8h6h	2,854	—0,007		2,782	—0,005		2,616			
		6g	2,834			2,764			2,597			
	К-И	4h	2,860	—0,006	—	2,789	—0,004	—	2,617	не более	—	—
		6h; 8h6h	2,860	—0,007		2,790	—0,005		2,616			
		6g	2,842			2,770			2,597			
	У-ПР	4h	3,006	—0,012	—	2,777	0,004	2,771	2,617	не более	—	—
		6h; 8h6h	3,007	—0,014		2,775	—0,005	2,768	2,616			
		6g	2,988			2,756		2,749	2,597			

Таблица 21

Исполнительные размеры калибров для резьбы М3,5

мм

Наименование	Вид калибра	Поле допуска резьбы	d Новый Номин.	d Новый Пред. откл.	d Изношенный	d_2 Новый Номин.	d_2 Новый Пред. откл.	d_2 Изношенный	d_1 Новый Номин.	d_1 Новый Пред. откл.	d_1 Изношенный
Калибры-пробки	ПР	4Н5Н; 5Н	3,509	—0,014	3,492	3,116	—0,007	3,102	2,850 не более	—	—
		6Н; 7Н	3,515	—0,018	3,494	3,120	—0,009	3,104	2,850 не более		
		6G; 7G	3,536		3,514	3,142		3,124	2,871 не более		
	НЕ	4Н5Н	3,312	—0,014	—	3,188	—0,007	3,177	2,850 не более	—	—
		5Н	3,334	—0,018		3,209	—0,009	3,195	2,850 не более		
		6Н	3,356			3,231		3,217	2,850 не более		
		6G	3,376			3,252		3,238	2,871 не более		
		7Н	3,386	—0,022		3,261	—0,011	3,244	2,850 не более		
		7G	3,408			3,282		3,265	2,871 не более		
Калибры-кольца	ПР	4h	3,507 не менее	—	—	3,107	+0,010	3,124	2,845	+0,010	2,862
		6h; 8h6h	3,509 не менее			3,101	+0,014	3,124	2,843	+0,014	2,866
		6g	3,488 не менее			3,080		3,103	2,822		2,845
		6e	3,456 не менее			3,048		3,071	2,790		2,813
	НЕ	4h	3,497 не менее	—	—	3,047	+0,010	3,061	2,922	+0,020	—
		6h	3,467 не менее			3,011	+0,014	3,030	2,884	+0,028	
		6g	3,446 не менее			2,990		3,009	2,863		
		6e	3,414 не менее			2,958		2,977	2,831		
Контрольные калибры-пробки	КПР-ПР	4h	3,507	—0,014	—	3,104	—0,005	3,096	2,840 не более	—	—
		6h; 8h6h	3,509	—0,018		3,097		3,089	2,833 не более		
		6g	3,488			3,076		3,068	2,812 не более		
		6e	3,456			3,044		3,036	2,780 не более		
	КПР-НЕ	4h	3,240	—0,007	—	3,120	—0,005	—	2,845 не более	—	—
		6h; 8h6h	3,240	—0,009		3,118			2,843 не более		
		6g	3,218			3,096			2,822 не более		
		6e	3,186			3,064			2,790 не более		
	К-И	4h	3,248	—0,007	—	3,126	—0,005	—	2,845 не более	—	—
		6h; 8h6h	3,248	—0,009		3,126			2,843 не более		
		6g	3,228			3,106			2,822 не более		
		6e	3,196			3,074			2,790 не более		
	КНЕ-ПР	4h	3,487	—0,014	—	3,044	—0,005	3,036	2,780 не более	—	—
		6h	3,453	—0,018		3,007		2,999	2,743 не более		
		6g	3,432			2,986		2,978	2,722 не более		
		6e	3,400			2,954		2,946	2,690 не более		
	КНЕ-НЕ	4h	3,454	—0,014	—	3,060	—0,005	—	2,797 не более	—	—
		6h	3,424	—0,018		3,028			2,765 не более		
		6g	3,403			3,006			2,744 не более		
		6e	3,371			2,974			2,712 не более		
	КИ-НЕ	4h	3,458	—0,014	—	3,064	—0,005	—	2,797 не более	—	—
		6h	3,429	—0,018		3,032			2,765 не более		
		6g	3,408			3,012			2,744 не более		
		6e	3,376			2,980			2,712 не более		
	У-ПР	4h	3,507	—0,014	—	3,112	—0,005	3,105	2,845 не более	—	—
		6h; 8h6h	3,509	—0,018		3,108		3,100	2,843 не более		
		6g	3,488			3,087		3,079	2,822 не более		
		6e	3,456			3,055		3,047	2,790 не более		
	У-НЕ	4h	3,449	—0,014	—	3,052	—0,005	3,045	2,797 не более	—	—
		6h	3,417	—0,018		3,018		3,010	2,765 не более		
		6g	3,396			2,997		2,989	2,744 не более		
		6e	3,364			2,965		2,957	2,712 не более		

Таблица 22

Исполнительные размеры калибров для резьбы М3,5×0,35

мм

Наименование	Вид калибра	Поле допуска резьбы	d Новый Номин.	d Новый Пред. откл.	d Изношенный	d_2 Новый Номин.	d_2 Новый Пред. откл.	d_2 Изношенный	d_1 Новый Номин.	d_1 Новый Пред. откл.	d_1 Изношенный
Калибры-пробки	ПР	4H5H; 5H	3,509	—0,014	3,492	3,278	—0,007	3,266	3,121 не более	—	—
		6H	3,515	—0,018	3,494	3,284	—0,009	3,266	3,121 не более		
		6G	3,534		3,512	3,302		3,283	3,140 не более		
Калибры-кольца	ПР	4h	3,506 не менее	—	—	3,273	+0,008	3,287	3,117	+0,008	3,131
		6h; 8h6h	3,507 не менее			3,270	+0,010	3,287	3,116	+0,010	3,133
		6g	3,488 не менее			3,251		3,268	3,097		3,114
Контрольные калибры-пробки	КПР-ПР	4h	3,506	—0,012	—	3,270	—0,004	3,264	3,115 не более	—	—
		6h; 8h6h	3,507	—0,014		3,266	—0,005	3,260	3,111 не более		
		6g	3,488			3,248		3,240	3,092 не более		
	КПР-НЕ	4h	3,354	—0,006	—	3,283	—0,004	—	3,117 не более	—	—
		6h; 8h6h	3,354	—0,007		3,282	—0,005		3,116 не более		
		6g	3,334			3,264			3,097 не более		
	К-И	4h	3,360	—0,006	—	3,289	—0,004	—	3,117 не более	—	—
		6h; 8h6h	3,360	—0,007		3,290	—0,005		3,116 не более		
		6g	3,342			3,270			3,097 не более		
	У-ПР	4h	3,506	—0,012	—	3,277	—0,004	3,271	3,117 не более	—	—
		6h; 8h6h	3,507	—0,014		3,275	—0,005	3,268	3,116 не более		
		6g	3,488			3,256		3,249	3,097 не более		

Таблица 23

Исполнительные размеры калибров для резьбы М4

мм

Наименование	Вид калибра	Поле допуска резьбы	d Новый Номин.	d Новый Пред. откл.	d Изношенный	d_2 Новый Номин.	d_2 Новый Пред. откл.	d_2 Изношенный	d_1 Новый Номин.	d_1 Новый Пред. откл.	d_1 Изношенный
Калибры-пробки	ПР	4H5H; 5H	4,009	—0,014	3,992	3,550	—0,007	3,538	3,242 не более	—	—
		6H; 7H	4,015	—0,018	3,994	3,556	—0,009	3,538	3,242 не более		
		6G; 7G	4,037		4,016	3,578		3,560	3,264 не более		
	НЕ	4H5H	3,770	—0,014	—	3,627	—0,007	3,616	3,242 не более	—	—
		5H	3,794	—0,018		3,649	—0,009	3,635	3,242 не более		
		6H	3,816			3,672		3,658	3,242 не более		
		6G	3,838			3,694		3,680	3,264 не более		
		7H	3,852	—0,022		3,706	—0,011	3,689	3,242 не более		
		7G	3,874			3,728		3,711	3,264 не более		
Калибры-кольца	ПР	4h	4,007 не менее	—	—	3,542	+0,010	3,559	3,237	+0,010	3,254
		6h; 8h6h	4,009 не менее			3,536	+0,014	3,559	3,235	+0,014	3,258
		6g	3,987 не менее			3,514		3,537	3,213		3,236
		6e	3,953 не менее			3,480		3,503	3,179		3,202
	НЕ	4h	4,007 не менее	—	—	3,479	+0,010	3,493	3,334	+0,020	—
		6h	3,984 не менее			3,441	+0,014	3,460	3,294	+0,028	
		6g	3,962 не менее			3,419		3,438	3,272		
		6e	3,928 не менее			3,385		3,404	3,238		

Продолжение табл. 23

Исполнительные размеры калибров для резьбы М4

мм

Наименование	Вид калибра	Поле допуска резьбы	d Новый Номин.	d Новый Пред. откл.	d Изношенный	d_2 Новый Номин.	d_2 Новый Пред. откл.	d_2 Изношенный	d_1 Новый Номин.		d_1 Новый Пред. откл.	d_1 Изношенный
Контрольные калибры-пробки	КПР-ПР	**4h**	4,007	—0,014	—	3,538	—0,005	3,532	3,232	не более	—	—
		6h; 8h6h	4,009			3,532		3,524	3,225			
		6g	3,987	—0,018		3,510		3,502	3,203			
		6e	3,953			3,476		3,468	3,169			
	КПР-НЕ	**4h**	3,696	—0,007	—	3,554	—0,005	—	3,237	не более	—	—
		6h; 8h6h	3,694			3,552			3,235			
		6g	3,672	—0,009		3,530			3,213			
		6e	3,638			3,496			3,179			
	К-И	**4h**	3,702	—0,007	—	3,562	—0,005	—	3,237	не более	—	—
		6h; 8h6h	3,704			3,562			3,235			
		6g	3,682	—0,009		3,540			3,213			
		6e	3,648			3,506			3,179			
	КНЕ-ПР	**4h**	4,006	—0,014	—	3,476	—0,005	3,468	3,169	не более	—	—
		6h	3,970			3,437		3,429	3,130			
		6g	3,948	—0,018		3,415		3,407	3,108			
		6e	3,914			3,381		3,373	3,074			
	КНЕ-НЕ	**4h**	3,951	—0,014	—	3,492	—0,005	—	3,186	не более	—	—
		6h	3,919			3,458			3,152			
		6g	3,897	—0,018		3,436			3,130			
		6e	3,863			3,402			3,096			
	КИ-НЕ	**4h**	3,955	—0,014	—	3,496	—0,005	—	3,186	не более	—	—
		6h	3,924			3,462			3,152			
		6g	3,902	—0,018		3,440			3,130			
		6e	3,868			3,406			3,096			
	У-ПР	**4h**	4,007	—0,014	—	3,547	—0,005	3,540	3,237	не более	—	—
		6h; 8h6h	4,009			8,543		3,535	3,235			
		6g	3,987	—0,018		3,521		3,513	3,213			
		6e	3,953			3,487		3,479	3,179			
	У-НЕ	**4h**	3,946	—0,014	—	3,484	—0,005	3,477	3,186	не более	—	—
		6h	3,912			3,448		3,440	3,152			
		6g	3,890	—0,018		3,426		3,418	3,130			
		6e	3,856			3,392		3,384	3,096			

Таблица 24

Исполнительные размеры калибров для резьбы М4×0,5

мм

Наименование	Вид калибра	Поле допуска резьбы	d Новый Номин.	d Новый Пред. откл.	d Изношенный	d_2 Новый Номин.	d_2 Новый Пред. откл.	d_2 Изношенный	d_1 Новый Номин.	d_1 Новый Пред. откл.	d_1 Изношенный
Калибры-пробки	ПР	4H5H; 5H	4,009	—0,014	3,992	3,680	—0,007	3,668	3,459 не более	—	—
		6H; 7H	4,015	—0,018	3,994	3,686	—0,009	3,668	3,459		
		6G; 7G	4,035		4,014	3,706		3,688	3,479		
	НЕ	4H5H	3,848	—0,014	—	3,745	—0,007	3,734	3,459 не более	—	—
		5H	3,866			3,762		3,751	3,459		
		6H	3,888	—0,018		3,784	—0,009	3,770	3,459		
		6G	3,908			3,804		3,790	3,479		
		7H	3,914			3,809		3,795	3,464		
		7G	3,934			3,829		3,815	3,484		
Калибры-кольца	ПР	4h	4,006 не менее	—	—	3,675	+0,008	3,689	3,455	+0,008	3,469
		6h; 8h6h	4,007			3,672	+0,010	3,689	3,454	+0,010	3,471
		6g	3,987			3,652		3,669	3,434		3,451
		6e	3,957			3,622		3,639	3,404		3,421
	НЕ	4h	3,979 не менее	—	—	3,619	+0,008	3,630	3,515	+0,016	
		6h	3,953			3,590	+0,010	3,604	3,485	+0,020	
		6g	3,933			3,570		3,584	3,465		
		6e	3,903			3,540		3,554	3,435		
Контрольные калибры-пробки	КПР-ПР	4h	4,006	—0,012	—	3,672	—0,004	3,666	3,453 не более	—	—
		6h; 8h6h	4,007	—0,014		3,668	—0,005	3,662	3,449		
		6g	3,987			3,648		3,642	3,429		
		6e	3,957			3,618		3,612	3,399		
	КПР-НЕ	4h	3,786	—0,006	—	3,685	—0,004	—	3,455 не более	—	—
		6h; 8h6h	3,786	—0,007		3,684	—0,005		3,454		
		6g	3,766			3,664			3,434		
		6e	3,736			3,634			3,404		
	К-И	4h	3,792	—0,006	—	3,691	—0,004	—	3,455 не более	—	—
		6h; 8h6h	3,792	—0,007		3,692	—0,005		3,454		
		6g	3,772			3,672			3,434		
		6e	3,742			3,642			3,404		
	КНЕ-ПР	4h	3,971	—0,012	—	3,616	—0,004	3,610	3,397 не более	—	—
		6h	3,943	—0,014		3,586	—0,005	3,580	3,367		
		6g	3,923			3,566		3,560	3,347		
		6e	3,893			3,536		3,530	3,317		
	КНЕ-НЕ	4h	3,958	—0,012	—	3,629	—0,004	—	3,411 не более	—	—
		6h	3,932	—0,014		3,602	—0,005		3,384		
		6g	3,912			3,582			3,364		
		6e	3,882			3,552			3,334		
	КИ-НЕ	4h	3,961	—0,012	—	3,632	—0,004	—	3,411 не более	—	—
		6h	3,936	—0,014		3,606	—0,005		3,384		
		6g	3,916			3,586			3,364		
		6e	3,886			3,556			3,334		
	У-ПР	4h	4,006	—0,012	—	3,679	—0,004	3,673	3,455 не более	—	—
		6h; 8h6h	4,007	—0,014		3,677	—0,005	3,670	3,454		
		6g	3,987			3,657		3,650	3,434		
		6e	3,957			3,627		3,620	3,404		
	У-НЕ	4h	3,954	—0,012	—	3,623	—0,004	3,617	3,411 не более	—	—
		6h	3,927	—0,014		3,595	—0,005	3,588	3,384		
		6g	3,907			3,575		3,568	3,364		
		6e	3,877			3,545		3,538	3,334		

Таблица 25

Исполнительные размеры калибров для резьбы М4,5

мм

Наименование	Вид калибра	Поле допуска резьбы	d Новый Номин.	d Новый Пред. откл.	d Изношенный	d_2 Новый Номин.	d_2 Новый Пред. откл.	d_2 Изношенный	d_1 Новый Номин.	d_1 Новый Пред. откл.	d_1 Изношенный
Калибры-пробки	ПР	4H5H; 5H	4,509	—0,014	4,492	4,018	—0,007	4,006	3,688 не более	—	—
		6H; 7H	4,515	—0,018	4,494	4,024	—0,009	4,006	3,688 не более		
		6G; 7G	4,537		4,516	4,046		4,028	3,710 не более		
	НЕ	4H5H	4,248	—0,014	—	4,095	—0,007	4,084	3,688 не более	—	—
		5H	4,272	—0,018		4,117	—0,009	4,103	3,688		
		6H	4,294			4,140		4,126	3,688		
		6G	4,316			4,162		4,148	3,710		
		7H	4,330	—0,022		4,174	—0,011	4,157	3,688		
		7G	4,352			4,196		4,179	3,710		
Калибры-кольца	ПР	4h	4,507 не менее	—	—	4,010	+0,010	4,027	3,683	+0,010	3,700
		6h; 8h6h	4,509			4,004	+0,014	4,027	3,681	+0,014	3,704
		6g	4,487			3,982		4,005	3,659		3,682
		6e	4,453			3,948		3,971	3,625		3,648
	НЕ	4h	4,507 не менее	—	—	3,947	+0,010	3,961	3,792	+0,020	—
		6h	4,494			3,909	+0,014	3,928	3,752	+0,028	
		6g	4,472			3,887		3,906	3,730		
		6e	4,438			3,853		3,872	3,696		
Контрольные калибры-пробки	КПР-ПР	4h	4,507	—0,014	—	4,006	—0,005	4,000	3,678 не более	—	—
		6h; 8h6h	4,509	—0,018		4,000		3,992	3,671		
		6g	4,487			3,978		3,970	3,649		
		6e	4,453			3,944		3,936	3,615		
	КПР-НЕ	4h	4,174	—0,007	—	4,022	—0,005	—	3,683 не более	—	—
		6h; 8h6h	4,172	—0,009		4,020			3,681		
		6g	4,150			3,998			3,659		
		6e	4,116			3,964			3,625		
	К-И	4h	4,180	—0,007	—	4,030	—0,005	—	3,683 не более	—	—
		6h; 8h6h	4,182	—0,009		4,030			3,681		
		6g	4,160			4,008			3,659		
		6e	4,126			3,974			3,625		
	КНЕ-ПР	4h	4,507	—0,014	—	3,944	—0,005	3,936	3,615 не более	—	—
		6h	4,480	—0,018		3,905		3,897	3,576		
		6g	4,458			3,883		3,875	3,554		
		6e	4,424			3,849		3,841	3,520		
	КНЕ-НЕ	4h	4,451	—0,014	—	3,960	—0,005	—	3,632 не более	—	—
		6h	4,419	—0,018		3,926			3,598		
		6g	4,397			3,904			3,576		
		6e	4,363			3,870			3,542		
	КИ-НЕ	4h	4,455	—0,014	—	3,964	—0,005	—	3,632 не более	—	—
		6h	4,424	—0,018		3,930			3,598		
		6g	4,402			3,908			3,576		
		6e	4,368			3,874			3,542		
	У-ПР	4h	4,507	—0,014	—	4,015	—0,005	4,008	3,683 не более	—	—
		6h; 8h6h	4,509	—0,018		4,011		4,003	3,681		
		6g	4,487			3,989		3,981	3,659		
		6e	4,453			3,955		3,947	3,625		
	У-НЕ	4h	4,446	—0,014	—	3,952	—0,005	3,945	3,632 не более	—	—
		6h	4,412	—0,018		3,916		3,908	3,598		
		6g	4,390			3,894		3,886	3,576		
		6e	4,356			3,860		3,852	3,542		

Таблица 26

Исполнительные размеры калибров для резьбы М4,5×0,5

мм

Наименование	Вид калибра	Поле допуска резьбы	d Новый Номин.	d Новый Пред. откл.	d Изношенный	d_2 Новый Номин.	d_2 Новый Пред. откл.	d_2 Изношенный	d_1 Новый Номин.	d_1 Новый Пред. откл.	d_1 Изношенный
Калибры-пробки	ПР	4H5H; 5H	4,509	—0,014	4,492	4,180	—0,007	4,168	3,959 не более	—	—
		6H; 7H	4,515	—0,018	4,494	4,186	—0,009	4,168	3,959		
		6G; 7G	4,535		4,514	4,206		4,188	3,979		
	НЕ	4H5H	4,348	—0,014	—	4,245	—0,007	4,234	3,959 не более	—	—
		5H	4,366			4,262		4,251	3,959		
		6H	4,388	—0,018		4,284	—0,009	4,270	3,959		
		6G	4,408			4,304		4,290	3,979		
		7H	4,414			4,309		4,295	3,964		
		7G	4,434			4,329		4,315	3,984		
Калибры-кольца	ПР	4h	4,506 не менее	—	—	4,175	+0,008	4,189	3,955	+0,008	3,969
		6h; 8h6h	4,507			4,172	+0,010	4,189	3,954	+0,010	3,971
		6g	4,487			4,152		4,169	3,934		3,951
		6e	4,457			4,122		4,139	3,904		3,921
	НЕ	4h	4,479 не менее	—	—	4,119	+0,008	4,130	4,015	+0,016	—
		6h	4,453			4,090	+0,010	4,104	3,985	+0,020	
		6g	4,433			4,070		4,084	3,965		
		6e	4,403			4,040		4,054	3,935		
Контрольные калибры-пробки	КПР-ПР	4h	4,506	—0,012	—	4,172	—0,004	4,166	3,953 не более	—	—
		6h; 8h6h	4,507	—0,014		4,168	—0,005	4,162	3,949		
		6g	4,487			4,148		4,142	3,929		
		6e	4,457			4,118		4,112	3,899		
	КПР-НЕ	4h	4,286	—0,006	—	4,185	—0,004	—	3,955 не более	—	—
		6h; 8h6h	4,286	—0,007		4,184	—0,005		3,954		
		6g	4,266			4,164			3,934		
		6e	4,236			4,134			3,904		
	К-И	4h	4,292	—0,006	—	4,191	—0,004	—	3,955 не более	—	—
		6h; 8h6h	4,292	—0,007		4,192	—0,005		3,954		
		6g	4,272			4,172			3,934		
		6e	4,242			4,142			3,904		
	КНЕ-ПР	4h	4,471	—0,012	—	4,116	—0,004	4,110	3,897 не более	—	—
		6h	4,443	—0,014		4,086	—0,005	4,080	3,867		
		6g	4,423			4,066		4,060	3,847		
		6e	4,393			4,036		4,030	3,817		
	КНЕ-НЕ	4h	4,458	—0,012	—	4,129	—0,004	—	3,911 не более	—	—
		6h	4,432	—0,014		4,102	—0,005		3,884		
		6g	4,412			4,082			3,864		
		6e	4,382			4,052			3,834		
	КИ-НЕ	4h	4,461	—0,012	—	4,132	—0,004	—	3,911 не более	—	—
		6h	4,436	—0,014		4,106	—0,005		3,884		
		6g	4,416			4,086			3,864		
		6e	4,386			4,056			3,834		
	У-ПР	4h	4,506	—0,012	—	4,179	—0,004	4,173	3,955 не более	—	—
		6h; 8h6h	4,507	—0,014		4,177	—0,005	4,170	3,954		
		6g	4,487			4,157		4,150	3,934		
		6e	4,457			4,127		4,120	3,904		
	У-НЕ	4h	4,454	—0,012	—	4,123	—0,004	4,117	3,911 не более	—	—
		6h	4,427	—0,014		4,095	—0,005	4,088	3,884		
		6g	4,407			4,075		4,068	3,864		
		6e	4,377			4,045		4,038	3,834		

Таблица 27

Исполнительные размеры калибров для резьбы М5

мм

Наименование	Вид калибра	Поле допуска резьбы	d Новый Номин.	d Новый Пред. откл.	d Изношенный	d_2 Новый Номин.	d_2 Новый Пред. откл.	d_2 Изношенный	d_1 Новый Номин.	d_1 Новый Пред. откл.	d_1 Изношенный
Калибры-пробки	ПР	4H5H; 5H	5,009	—0,014	4,992	4,486	—0,007	4,472	4,134 не более	—	—
		6H; 7H	5,015	—0,018	4,994	4,490	—0,009	4,474	4,134		
		6G; 7G	5,039		5,018	4,514		4,498	4,158		
	НЕ	4H5H	4,730	—0,014	—	4,567	—0,007	4,556	4,134 не более	—	—
		5H	4,754	—0,018		4,589	—0,009	4,575	4,134		
		6H	4,778			4,614		4,600	4,134		
		6G	4,802			4,638		4,624	4,158		
		7H	4,816	—0,022		4,651	—0,011	4,634	4,134		
		7G	4,840			4,675		4,658	4,158		
Калибры-кольца	ПР	4h	5,007 не менее	—	—	4,477	+0,010	4,494	4,129	+0,010	4,146
		6h; 8h6h; 8h	5,009			4,471	+0,014	4,494	4,127	+0,014	4,150
		6g; 8g	4,985			4,447		4,470	4,103		4,126
		6e	4,949			4,411		4,434	4,067		4,090
	НЕ	4h	5,007 не менее	—	—	4,410	+0,010	4,424	4,245	+0,020	—
		6h	5,000			4,371	+0,014	4,390	4,204	+0,028	
		6g	4,976			4,347		4,366	4,180		
		6e	4,940			4,311		4,330	4,144		
Контрольные калибры-пробки	КПР-ПР	4h	5,007	—0,014	—	4,474	—0,005	4,466	4,124 не более	—	—
		6h; 8h6h; 8h	5,009	—0,018		4,467		4,459	4,117		
		6g; 8g	4,985			4,443		4,435	4,093		
		6e	4,949			4,407		4,399	4,057		
	КПР-НЕ	4h	4,650	—0,007	—	4,490	—0,005	—	4,129 не более	—	—
		6h; 8h6h; 8h	4,650	—0,009		4,488			4,127		
		6g; 8g	4,626			4,464			4,103		
		6e	4,590			4,428			4,067		
	К-И	4h	4,658	—0,007	—	4,496	—0,005	—	4,129 не более	—	—
		6h; 8h6h; 8h	4,658	—0,009		4,496			4,127		
		6g; 8g	4,634			4,472			4,103		
		6e	4,598			4,436			4,067		
	КНЕ-ПР	4h	5,007	—0,014	—	4,406	—0,005	4,400	4,057 не более	—	—
		6h	4,986	—0,018		4,367		4,359	4,017		
		6g	4,962			4,343		4,335	3,993		
		6e	4,926			4,307		4,299	3,957		
	КНЕ-НЕ	4h	4,947	—0,014	—	4,422	—0,005	—	4,074 не более	—	—
		6h	4,914	—0,018		4,388			4,039		
		6g	4,890			4,364			4,015		
		6e	4,854			4,328			3,979		
	КИ-НЕ	4h	4,951	—0,014	—	4,426	—0,005	—	4,074 не более	—	—
		6h	4,919	—0,018		4,392			4,039		
		6g	4,895			4,368			4,015		
		6e	4,859			4,332			3,979		
	У-ПР	4h	5,007	—0,014	—	4,482	—0,005	4,475	4,129 не более	—	—
		6h; 8h6h; 8h	5,009	—0,018		4,478		4,470	4,127		
		6g; 8g	4,985			4,454		4,446	4,103		
		6e	4,949			4,418		4,410	4,067		
	У-НЕ	4h	4,942	—0,014	—	4,415	—0,005	4,408	4,074 не более	—	—
		6h	4,907	—0,018		4,378		4,370	4,039		
		6g	4,883			4,354		4,346	4,015		
		6e	4,847			4,318		4,310	3,979		

Таблица 28

Исполнительные размеры калибров для резьбы М5×0,5

мм

Наименование	Вид калибра	Поле допуска резьбы	d Новый Номин.	d Новый Пред. откл.	d Изношенный	d_2 Новый Номин.	d_2 Новый Пред. откл.	d_2 Изношенный	d_1 Новый Номин.	d_1 Новый Пред. откл.	d_1 Изношенный
Калибры-пробки	ПР	4H5H; 5H	5,009	—0,014	4,992	4,680	—0,007	4,668	4,459 не более	—	—
		6H; 7H	5,015	—0,018	4,994	4,686	—0,009	4,668	4,459		
		6G; 7G	5,035		5,014	4,706		4,688	4,479		
	НЕ	4H5H	4,848	—0,014	—	4,745	—0,007	4,734	4,459 не более	—	—
		5H	4,866			4,762		4,751	4,459		
		6H	4,888	—0,018		4,784	—0,009	4,770	4,459		
		6G	4,908			4,804		4,790	4,479		
		7H	4,914			4,809		4,795	4,464		
		7G	4,934			4,829		4,815	4,484		
Калибры-кольца	ПР	4h	5,006 не менее	—	—	4,675	+0,008	4,689	4,455	+0,008	4,469
		6h; 8h6h	5,007			4,672	+0,010	4,689	4,454	+0,010	4,471
		6g	4,987			4,652		4,669	4,434		4,451
		6e	4,957			4,622		4,639	4,404		4,421
	НЕ	4h	4,979 не менее	—	—	4,619	+0,008	4,630	4,515	+0,016	—
		6h	4,953			4,590	+0,010	4,604	4,485	+0,020	
		6g	4,933			4,570		4,584	4,465		
		6e	4,903			4,540		4,554	4,435		
Контрольные калибры-пробки	КПР-ПР	4h	5,006	—0,012	—	4,672	—0,004	4,666	4,453 не более	—	—
		6h; 8h6h	5,007	—0,014		4,668	—0,005	4,662	4,449		
		6g	4,987			4,648		4,642	4,429		
		6e	4,957			4,618		4,612	4,399		
	КПР-НЕ	4h	4,786	—0,006	—	4,685	—0,004	—	4,455 не более	—	—
		6h; 8h6h	4,786	—0,007		4,684	—0,005		4,454		
		6g	4,766			4,664			4,434		
		6e	4,736			4,634			4,404		
	К-И	4h	4,792	—0,006	—	4,691	—0,004	—	4,455 не более	—	—
		6h; 8h6h	4,792	—0,007		4,692	—0,005		4,454		
		6g	4,772			4,672			4,434		
		6e	4,742			4,642			4,404		
	КНЕ-ПР	4h	4,971	—0,012	—	4,616	—0,004	4,610	4,397 не более	—	—
		6h	4,943	—0,014		4,586	—0,005	4,580	4,367		
		6g	4,923			4,566		4,560	4,347		
		6e	4,893			3,536		4,530	4,317		
	КНЕ-НЕ	4h	4,958	—0,012	—	4,629	—0,004	—	4,411 не более	—	—
		6h	4,932	—0,014		4,602	—0,005		4,384		
		6g	4,912			4,582			4,364		
		6e	4,882			4,552			4,334		
	КИ-НЕ	4h	4,961	—0,012	—	4,632	—0,004	—	4,411 не более	—	—
		6h	4,936	—0,014		4,606	—0,005		4,384		
		6g	4,916			4,586			4,364		
		6e	4,886			4,556			4,334		
	У-ПР	4h	5,006	—0,012	—	4,679	—0,004	4,673	4,455 не более	—	—
		6h; 8h6h	5,007	—0,014		4,677	—0,005	4,670	4,454		
		6g	4,987			4,657		4,650	4,434		
		6e	4,957			4,627		4,620	4,404		
	У-НЕ	4h	4,954	—0,012	—	4,623	—0,004	4,617	4,411 не более	—	—
		6h	4,927	—0,014		4,595	—0,005	4,588	4,384		
		6g	4,907			4,575		4,568	4,364		
		6e	4,877			4,545		4,538	4,334		

Таблица 29

Исполнительные размеры калибров для резьбы М5,5×0,5

мм

Наименование	Вид калибра	Поле допуска резьбы	d Новый Номин.	d Новый Пред. откл.	d Изношенный	d_2 Новый Номин.	d_2 Новый Пред. откл.	d_2 Изношенный	d_1 Новый Номин.	d_1 Новый Пред. откл.	d_1 Изношенный
Калибры-пробки	ПР	4Н5Н; 5Н	5,509	—0,014	5,492	5,180	—0,007	5,168	4,959 не более	—	—
		6Н; 7Н	5,515	—0,018	5,494	5,186	—0,009	5,168	4,959		
		6G; 7G	5,535		5,514	5,206		5,188	4,979		
	НЕ	4Н5Н	5,348	—0,014	—	5,245	—0,007	5,234	4,959 не более	—	—
		5Н	5,366			5,262		5,251	4,959		
		6Н	5,388	—0,018		5,284	—0,009	5,270	4,959		
		6G	5,408			5,304		5,290	4,979		
		7Н	5,414			5,309		5,295	4,964		
		7G	5,434			5,329		5,315	4,984		
Калибры-кольца	ПР	4h	5,506 не менее	—	—	5,175	+0,008	5,189	4,955	+0,008	4,969
		6h; 8h6h	5,507			5,172	+0,010	5,189	4,954	+0,010	4,971
		6g	5,487			5,152		5,169	4,934		4,951
		6e	5,457			5,122		5,139	4,904		4,921
	НЕ	4h	5,479 не менее	—	—	5,119	+0,008	5,130	5,015	+0,016	—
		6h	5,453			5,090	+0,010	5,104	4,985	+0,020	
		6g	5,433			5,070		5,084	4,965		
		6e	5,403			5,040		5,054	4,935		
Контрольные калибры-пробки	КПР-ПР	4h	5,506	—0,012	—	5,172	—0,004	5,166	4,953 не более	—	—
		6h; 8h6h	5,507	—0,014		5,168	—0,005	5,162	4,949		
		6g	5,487			5,148		5,142	4,929		
		6e	5,457			5,118		5,112	4,899		
	КПР-НЕ	4h	5,286	—0,006	—	5,185	—0,004	—	4,955 не более	—	—
		6h; 8h6h	5,286	—0,007		5,184	—0,005		4,954		
		6g	5,266			5,164			4,934		
		6e	5,236			5,134			4,904		
	К-И	4h	5,292	—0,006	—	5,191	—0,004	—	4,955 не более	—	—
		6h; 8h6h	5,292	—0,007		5,192	—0,005		4,954		
		6g	5,272			5,172			4,934		
		6e	5,242			5,142			4,904		
	КНЕ-ПР	4h	5,471	—0,012	—	5,116	—0,004	5,110	4,897 не более	—	—
		6h	5,443	—0,014		5,086	—0,005	5,080	4,867		
		6g	5,423			5,066		5,060	4,847		
		6e	5,393			5,036		5,030	4,817		
	КНЕ-НЕ	4h	5,458	—0,012	—	5,129	—0,004	—	4,911 не более	—	—
		6h	5,432	—0,014		5,102	—0,005		4,884		
		6g	5,412			5,082			4,864		
		6e	5,382			5,052			4,834		
	КИ-НЕ	4h	5,461	—0,012	—	5,132	—0,004	—	4,911 не более	—	—
		6h	5,436	—0,014		5,106	—0,005		4,884		
		6g	5,416			5,086			4,864		
		6e	5,386			5,056			4,834		
	У-ПР	4h	5,506	—0,012	—	5,179	—0,004	5,173	4,955 не более	—	—
		6h; 8h6h	5,507	—0,014		5,177	—0,005	5,170	4,954		
		6g	5,487			5,157		5,150	4,934		
		6e	5,457			5,127		5,120	4,904		
	У-НЕ	4h	5,454	—0,012	—	5,123	—0,004	5,117	4,911 не более	—	—
		6h	5,427	—0,014		5,095	—0,005	5,088	4,884		
		6g	5,407			5,075		5,068	4,864		
		6e	5,377			5,045		5,038	4,834		

Таблица 30

Исполнительные размеры калибров для резьбы М6

мм

Наименование	Вид калибра	Поле допуска резьбы	d Новый Номин.	d Новый Пред. откл.	d Изношенный	d_2 Новый Номин.	d_2 Новый Пред. откл.	d_2 Изношенный	d_1 Новый Номин.	d_1 Новый Пред. откл.	d_1 Изношенный
Калибры-пробки	ПР	4H5H; 5H	6,015	−0,018	5,994	5,360	−0,009	5,344	4,917 не более	—	—
		6H; 7H	6,023	−0,022	5,994	5,368	−0,011	5,344	4,917		
		6G; 7G	6,049		6,020	5,394		5,370	4,943		
	НЕ	4H5H	5,658	−0,018	—	5,454	−0,009	5,440	4,917 не более	—	—
		5H	5,682			5,477		5,463	4,917		
		6H	5,716	−0,022		5,511	−0,011	5,494	4,917		
		6G	5,742			5,537		5,520	4,943		
		7H	5,756			5,551		5,534	4,917		
		7G	5,782			5,577		5,560	4,943		
Калибры-кольца	ПР	4h	6,007 не менее	—	—	5,347	+0,010	5,364	4,912	+0,010	4,929
		6h; 8h	6,009			5,341	+0,014	5,364	4,910	+0,014	4,933
		6g; 8g	5,983			5,315		5,338	4,884		4,907
		6e	5,949			5,281		5,304	4,850		4,873
		6d	5,919			5,251		5,274	4,820		4,843
	НЕ	4h	6,007 не менее	—	—	5,269	+0,010	5,283	5,064	+0,020	—
		6h	6,009			5,224	+0,014	5,243	5,017	+0,028	
		6g	5,983			5,198		5,217	4,991		
		6e	5,949			5,164		5,183	4,957		
		6d	5,919			5,134		5,153	4,927		
		8h	5,960			5,152	+0,018	5,176	4,943	+0,036	
		8g	5,934			5,126		5,150	4,917		
Контрольные калибры-пробки	КПР-ПР	4h	6,007	−0,014	—	5,344	−0,005	5,336	4,907 не более	—	—
		6h; 8h	6,009	−0,018		5,337		5,329	4,900		
		6g; 8g	5,983			5,311		5,303	4,874		
		6e	5,949			5,277		5,269	4,840		
		6d	5,919			5,247		5,239	4,810		
	КПР-НЕ	4h	5,560	−0,007	—	5,360	−0,005	—	4,912 не более	—	—
		6h; 8h	5,560	−0,009		5,358			4,910		
		6g; 8g	5,534			5,332			4,884		
		6e	5,500			5,298			4,850		
		6d	5,470			5,268			4,820		
	К-И	4h	5,568	−0,007	—	5,366	−0,005	—	4,912 не более	—	—
		6h; 8h	5,568	−0,009		5,366			4,910		

Продолжение табл. 30

Исполнительные размеры калибров для резьбы М6

мм

Наименование	Вид калибра	Поле допуска резьбы	d Новый Номин.	d Новый Пред. откл.	d Изношенный	d_2 Новый Номин.	d_2 Новый Пред. откл.	d_2 Изношенный	d_1 Новый Номин.	d_1 Новый Пред. откл.	d_1 Изношенный
Контрольные калибры-пробки	К-И	6g; 8g	5,542	—0,009	—	5,340	—0,005	—	4,884 не более	—	—
		6e	5,508			5,306			4,850		
		6d	5,478			5,276			4,820		
	КНЕ-ПР	4h	6,007	—0,014	—	5,266	—0,005	5,258	4,829 не более	—	—
		6h	6,009	—0,018		5,220		5,212	4,783		
		6g	5,983			5,194		5,186	4,757		
		6e	5,949			5,160		5,152	4,723		
		6d	5,919			5,130		5,122	4,693		
		8h	5,942	—0,022		5,148	—0,006	5,138	4,710		
		8g	5,916			5,122		5,112	4,684		
	КНЕ-НЕ	4h	5,936	—0,014	—	5,282	—0,005	—	4,846 не более	—	—
		6h	5,897	—0,018		5,240			4,805		
		6g	5,871			5,214			4,779		
		6e	5,837			5,180			4,745		
		6d	5,807			5,150			4,715		
		8h	5,831	—0,022		5,173	—0,006		4,737		
		8g	5,805			5,147			4,711		
	КИ-НЕ	4h	5,940	—0,014	—	5,286	—0,005	—	4,846 не более	—	—
		6h	5,902	—0,018		5,246			4,805		
		6g	5,876			5,220			4,779		
		6e	5,842			5,186			4,745		
		6d	5,812			5,156			4,715		
		8h	5,837	—0,022		5,179	—0,006		4,737		
		8g	5,811			5,153			4,711		
	У-ПР	4h	6,007	—0,014	—	5,352	—0,005	5,345	4,912 не более	—	—
		6h; 8h	6,009	—0,018		5,348		5,340	4,910		
		6g; 8g	5,983			5,322		5,314	4,884		
		6e	5,949			5,288		5,280	4,850		
		6d	5,919			5,258		5,250	4,820		
	У-НЕ	4h	5,931	—0,014	—	5,274	—0,005	5,267	4,846 не более	—	—
		6h	5,890	—0,018		5,231		5,223	4,805		
		6g	5,864			5,205		5,197	4,779		
		6e	5,830			5,171		5,163	4,745		
		6d	5,800			5,141		5,133	4,715		
		8h	5,822	—0,022		5,161	—0,006	5,152	4,737		
		8g	5,796			5,135		5,126	4,711		

Таблица 31

Исполнительные размеры калибров для резьбы М6×0,75

мм

Наименование	Вид калибра	Поле допуска резьбы	d Новый Номин.	d Новый Пред. откл.	d Изношенный	d_2 Новый Номин.	d_2 Новый Пред. откл.	d_2 Изношенный	d_1 Новый Номин.	d_1 Новый Пред. откл.	d_1 Изношенный
Калибры-пробки	ПР	4H5H; 5H	6,015	−0,018	5,994	5,524	−0,009	5,506	5,188	не более	—
		6H; 7H	6,023	−0,022	5,994	5,530	−0,011	5,508	5,188		
		6G; 7G	6,045		6,016	5,552		5,530	5,210		
	НЕ	4H5H	5,762	−0,018	—	5,607	−0,009	5,593	5,188	не более	—
		5H	5,782			5,628		5,614	5,188		
		6H	5,812	−0,022		5,656	−0,011	5,639	5,188		
		6G	5,834			5,678		5,661	5,210		
		7H	5,850			5,694		5,677	5,188		
		7G	5,872			5,716		5,699	5,210		
Калибры-кольца	ПР	4h	6,007	не менее	—	5,510	+0,010	5,527	5,183	+0,010	5,200
		6h; 8h 6h	6,009			5,504	+0,014	5,527	5,181	+0,014	5,204
		6g	5,987			5,482		5,505	5,159		5,182
		6e	5,953			5,448		5,471	5,125		5,148
	НЕ	4h	6,007	не менее	—	5,440	+0,010	5,454	5,285	+0,020	—
		6h	5,984			5,399	+0,014	5,418	5,242	+0,028	—
		6g	5,962			5,377		5,396	5,220		
		6e	5,928			5,343		5,362	5,186		
Контрольные калибры-пробки	КПР-ПР	4h	6,007	−0,014	—	5,506	−0,005	5,500	5,178	не более	—
		6h; 8h 6h	6,009	−0,018		5,500		5,492	5,171		
		6g	5,987			5,478		5,470	5,149		
		6e	5,953			5,444		5,436	5,115		
	КПР-НЕ	4h	5,674	−0,007	—	5,522	−0,005	—	5,183	не более	—
		6h; 8h 6h	5,672	−0,009		5,520			5,181		
		6g	5,650			5,498			5,159		
		6e	5,616			5,464			5,125		
	К-И	4h	5,680	−0,007	—	5,530	−0,005	—	5,183	не более	—
		6h; 8h 6h	5,682	−0,009		5,530			5,181		
		6g	5,660			5,508			5,159		
		6e	5,626			5,474			5,125		
	КНЕ-ПР	4h	6,007	−0,014	—	5,436	−0,005	5,430	5,108	не более	—
		6h	5,970	−0,018		5,395		5,387	5,066		
		6g	5,948			5,373		5,365	5,044		
		6e	5,914			5,339		5,331	5,010		
	КНЕ-НЕ	4h	5,944	−0,014	—	5,452	−0,005	—	5,125	не более	—
		6h	5,909	−0,018		5,416			5,088		
		6g	5,887			5,394			5,066		
		6e	5,853			5,360			5,032		
	КИ-НЕ	4h	5,948	−0,014	—	5,456	−0,005	—	5,125	не более	—
		6h	5,914	−0,018		5,420			5,088		
		6g	5,892			5,398			5,066		
		6e	5,858			5,364			5,032		
	У-ПР	4h	6,007	−0,014	—	5,515	−0,005	5,508	5,183	не более	—
		6h; 8h 6h	6,009	−0,018		5,511		5,503	5,181		
		6g	5,987			5,489		5,481	5,159		
		6e	5,953			5,455		5,447	5,125		
	У-НЕ	4h	5,939	−0,014	—	5,445	−0,005	5,438	5,125	не более	—
		6h	5,902	−0,018		5,406		5,398	5,088		
		6g	5,880			5,384		5,376	5,066		
		6e	5,846			5,350		5,342	5,032		

Таблица 32

Исполнительные размеры калибров для резьбы М6×0,5

мм

Наименование	Вид калибра	Поле допуска резьбы	d Новый Номин.	d Новый Пред. откл.	d Изношенный	d_2 Новый Номин.	d_2 Новый Пред. откл.	d_2 Изношенный	d_1 Новый Номин.	d_1 Новый Пред. откл.	d_1 Изношенный
Калибры-пробки	ПР	4H5H; 5H	6,009	−0,014	5,992	5,680	−0,007	5,668	5,459 не более	—	—
		6H; 7H	6,015	−0,018	5,994	5,686	−0,009	5,668	5,459		
		6G; 7G	6,035		6,014	5,706		5,688	5,479		
	НЕ	4H5H	5,856	−0,014	—	5,753	−0,007	5,742	5,459 не более	—	—
		5H	5,878	−0,018		5,774	−0,009	5,760	5,459		
		6H	5,900			5,796		5,782	5,459		
		6G	5,920			5,816		5,802	5,479		
		7H	5,932	−0,022		5,826	−0,011	5,809	5,481		
		7G	5,952			5,846		5,829	5,501		
Калибры-кольца	ПР	4h	6,007 не менее	—	—	5,672	+0,010	5,689	5,454	+0,010	5,471
		6h; 8h 6h	6,009			5,666	+0,014	5,689	5,452	+0,014	5,475
		6g	5,989			5,646		5,669	5,432		5,455
		6e	5,959			5,616		5,639	5,402		5,425
	НЕ	4h	5,975 не менее	—	—	5,612	+0,010	5,626	5,507	+0,020	—
		6h	5,945			5,576	+0,014	5,595	5,469	+0,028	
		6g	5,925			5,556		5,575	5,449		
		6e	5,895			5,526		5,545	5,419		
Контрольные калибры-пробки	КПР-ПР	4h	6,007	−0,014	—	5,668	−0,005	5,662	5,449 не более	—	—
		6h; 8h 6h	6,009	−0,018		5,662		5,654	5,442		
		6g	5,989			5,642		5,634	5,422		
		6e	5,959			5,612		5,604	5,392		
	КПР-НЕ	4h	5,786	−0,007	—	5,684	−0,005	—	5,454 не более	—	—
		6h; 8h 6h	5,784	−0,009		5,682			5,452		
		6g	5,764			5,662			5,432		
		6e	5,734			5,632			5,402		
	К-И	4h	5,792	−0,007	—	5,692	−0,005	—	5,454 не более	—	—
		6h; 8h 6h	5,794	−0,009		5,692			5,452		
		6g	5,774			5,672			5,432		
		6e	5,744			5,642			5,402		
	КНЕ-ПР	4h	5,965	−0,014	—	5,608	−0,005	5,602	5,389 не более	—	—
		6h	5,931	−0,018		5,572		5,564	5,352		
		6g	5,911			5,552		5,544	5,332		
		6e	5,881			5,522		5,514	5,302		
	КНЕ-НЕ	4h	5,954	−0,014	—	5,624	−0,005	—	5,406 не более	—	—
		6h	5,924	−0,018		5,592			5,374		
		6g	5,904			5,572			5,354		
		6e	5,874			5,542			5,324		
	КИ-НЕ	4h	5,958	−0,014	—	5,628	−0,005	—	5,406 не более	—	—
		6h	5,929	−0,018		5,598			5,374		
		6g	5,909			5,578			5,354		
		6e	5,879			5,548			5,324		
	У-ПР	4h	6,007	−0,014	—	5,677	−0,005	5,670	5,454 не более	—	—
		6h; 8h 6h	6,009	−0,018		5,673		5,665	5,452		
		6g	5,989			5,653		5,645	5,432		
		6e	5,959			5,623		5,615	5,402		
	У-НЕ	4h	5,949	−0,014	—	5,617	−0,005	5,610	5,406 не более	—	—
		6h	5,917	−0,018		5,583		5,575	5,374		
		6g	5,897			5,563		5,555	5,354		
		6e	5,867			5,533		5,525	5,324		

Таблица 33

Исполнительные размеры калибров для резьбы М7

мм

Наименование	Вид калибра	Поле допуска резьбы	d Новый Номин.	d Новый Пред. откл.	d Изношенный	d_2 Новый Номин.	d_2 Новый Пред. откл.	d_2 Изношенный	d_1 Новый Номин.	d_1 Новый Пред. откл.	d_1 Изношенный
Калибры-пробки	ПР	4H5H; 5H	7,015	−0,018	6,994	6,360	−0,009	6,344	5,917 не более	—	—
		6H; 7H	7,023	−0,022	6,994	6,368	−0,011	6,344	5,917		
		6G; 7G	7,049		7,020	6,394		6,370	5,943		
	НЕ	4H5H	6,658	−0,018	—	6,454	−0,009	6,440	5,917 не более	—	—
		5H	6,682			6,477		6,463	5,917		
		6H	6,716	−0,022		6,511	−0,011	6,494	5,917		
		6G	6,742			6,537		6,520	5,943		
		7H	6,756			6,551		6,534	5,917		
		7G	6,782			6,577		6,560	5,943		
Калибры-кольца	ПР	4h	7,007 не менее	—	—	6,347	+0,010	6,364	5,912	+0,010	5,929
		6h; 8h	7,009			6,341	+0,014	6,364	5,910	+0,014	5,933
		6g; 8g	6,983			6,315		6,338	5,884		5,907
		6e	6,949			6,281		6,304	5,850		5,873
		6d	6,919			6,251		6,274	5,820		5,843
	НЕ	4h	7,007 не менее	—	—	6,269	+0,010	6,283	6,064	+0,020	—
		6h	7,009			6,224	+0,014	6,243	6,017	+0,028	
		6g	6,983			6,198		6,217	5,991		
		6e	6,949			6,164		6,183	5,957		
		6d	6,919			6,134		6,153	5,927		
		8h	6,960			6,152	+0,018	6,176	5,943	+0,036	
		8g	6,934			6,126		6,150	5,917		
Контрольные калибры-пробки	КПР-ПР	4h	7,007	−0,014	—	6,344	−0,005	6,336	5,907 не более	—	—
		6h; 8h	7,009	−0,018		6,337		6,329	5,900		
		6g; 8g	6,983			6,311		6,303	5,874		
		6e	6,949			6,277		6,269	5,840		
		6d	6,919			6,247		6,239	5,810		
	КПР-НЕ	4h	6,560	−0,007	—	6,360	−0,005	—	5,912 не более	—	—
		6h; 8h	6,560	−0,009		6,358			5,910		
		6g; 8g	6,534			6,332			5,881		
		6e	6,500			6,298			5,850		
		6d	6,470			6,268			5,820		
	К-И	4h	6,568	−0,007	—	6,366	−0,005	—	5,912 не более	—	—
		6h; 8h	6,568	−0,009		6,366			5,910		

Продолжение табл. 33

Исполнительные размеры калибров для резьбы М7

мм

Наименование	Вид калибра	Поле допуска резьбы	d Новый Номин.	d Новый Пред. откл.	d Изношенный	d_2 Новый Номин.	d_2 Новый Пред. откл.	d_2 Изношенный	d_1 Новый Номин.		d_1 Новый Пред. откл.	d_1 Изношенный
Контрольные калибры-пробки	К-И	6g; 8g	6,542	—0,009	—	6,340	—0,005	—	5,884	не более	—	—
		6e	6,508			6,306			5,850			
		6d	6,478			6,276			5,820			
	КНЕ-ПР	4h	7,007	—0,014	—	6,266	—0,005	6,258	5,829	не более	—	—
		6h	7,009	—0,018		6,220		6,212	5,783			
		6g	6,983			6,194		6,186	5,757			
		6e	6,949			6,160		6,152	5,723			
		6d	6,919			6,130		6,122	5,693			
		8h	6,942	—0,022		6,148	—0,006	6,138	5,710			
		8g	6,916			6,122		6,112	5,684			
	КНЕ-НЕ	4h	6,936	—0,014	—	6,282	—0,005	—	5,846	не более	—	—
		6h	6,897	—0,018		6,240			5,805			
		6g	6,871			6,214			5,779			
		6e	6,837			6,180			5,745			
		6d	6,807			6,150			5,715			
		8h	6,831	—0,022		6,173	—0,006		5,737			
		8g	6,805			6,147			5,711			
	КИ-НЕ	4h	6,940	—0,014	—	6,286	—0,005	—	5,846	не более	—	—
		6h	6,902	—0,018		6,246			5,805			
		6g	6,876			6,220			5,779			
		6e	6,842			6,186			5,745			
		6d	6,812			6,156			5,715			
		8h	6,837	—0,022		6,179	—0,006		5,737			
		8g	6,811			6,153			5,711			
	У-ПР	4h	7,007	—0,014	—	6,352	—0,005	6,345	5,912	не более	—	—
		6h; 8h	7,009	—0,018		6,348		6,340	5,910			
		6g; 8g	6,983			6,322		6,314	5,884			
		6e	6,949			6,288		6,280	5,850			
		6d	6,919			6,258		6,250	5,820			
	У-НЕ	4h	6,931	—0,014	—	6,274	—0,005	6,267	5,846	не более	—	—
		6h	6,890	—0,018		6,231		6,223	5,805			
		6g	6,864			6,205		6,197	5,779			
		6e	6,830			6,171		6,163	5,745			
		6d	6,800			6,141		6,133	5,715			
		8h	6,822	—0,022		6,161	—0,006	6,152	5,737			
		8g	6,796			6,135		6,126	5,711			

Таблица 34

Исполнительные размеры калибров для резьбы М7×0,75

мм

Наименование	Вид калибра	Поле допуска резьбы	d Новый Номин.	d Новый Пред. откл.	d Изношенный	d_2 Новый Номин.	d_2 Новый Пред. откл.	d_2 Изношенный	d_1 Новый Номин.	d_1 Новый Пред. откл.	d_1 Изношенный
Калибры-пробки	ПР	4H5H; 5H	7,015	−0,018	6,994	6,524	−0,009	6,506	6,188 не более	—	—
		6H; 7H	7,023	−0,022	6,994	6,530	−0,011	6,508	6,188		
		6G; 7G	7,045		7,016	6,552		6,530	6,210		
	НЕ	4H5H	6,762	−0,018	—	6,607	−0,009	6,593	6,188 не более	—	—
		5H	6,782			6,628		6,614	6,188		
		6H	6,812	−0,022		6,656	−0,011	6,639	6,188		
		6G	6,834			6,678		6,661	6,210		
		7H	6,850			6,694		6,677	6,188		
		7G	6,872			6,716		6,699	6,210		
Калибры-кольца	ПР	4h	7,007 не менее	—	—	6,510	+0,010	6,527	6,183	+0,010	6,200
		6h; 8h 6h	7,009			6,504	+0,014	6,527	6,181	+0,014	6,204
		6g	6,987			6,482		6,505	6,159		6,182
		6e	6,953			6,448		6,471	6,125		6,148
	НЕ	4h	7,007 не менее	—	—	6,440	+0,010	6,454	6,285	+0,020	—
		6h	6,984			6,399	+0,014	6,418	6,242	+0,028	
		6g	6,962			6,377		6,396	6,220		
		6e	6,928			6,343		6,362	6,186		
Контрольные калибры-пробки	КПР-ПР	4h	7,007	−0,014	—	6,506	−0,005	6,500	6,178 не более	—	—
		6h; 8h 6h	7,009	−0,018		6,500		6,492	6,171		
		6g	6,987			6,478		6,470	6,149		
		6e	6,953			6,444		6,436	6,115		
	КПР-НЕ	4h	6,674	−0,007	—	6,522	−0,005	—	6,183 не более	—	—
		6h; 8h 6h	6,672	−0,009		6,520			6,181		
		6g	6,650			6,498			6,159		
		6e	6,616			6,464			6,125		
	К-И	4h	6,680	−0,007	—	6,530	−0,005	—	6,183 не более	—	—
		6h; 8h 6h	6,682	−0,009		6,530			6,181		
		6g	6,660			6,508			6,159		
		6e	6,626			6,474			6,125		
	КНЕ-ПР	4h	7,007	−0,014	—	6,436	−0,005	6,430	6,108 не более	—	—
		6h	6,970	−0,018		6,395		6,387	6,066		
		6g	6,948			6,373		6,365	6,044		
		6e	6,914			6,339		6,331	6,010		
	КНЕ-НЕ	4h	6,944	−0,014	—	6,452	−0,005	—	6,125 не более	—	—
		6h	6,909	−0,018		6,416			6,088		
		6g	6,887			6,394			6,066		
		6e	6,853			6,360			6,032		
	КИ-НЕ	4h	6,948	−0,014	—	6,456	−0,005	—	6,125 не более	—	—
		6h	6,914	−0,018		6,420			6,088		
		6g	6,892			6,398			6,066		
		6e	6,858			6,364			6,032		
	У-ПР	4h	7,007	−0,014	—	6,515	−0,005	6,508	6,183 не более	—	—
		6h; 8h 6h	7,009	−0,018		6,511		6,503	6,181		
		6g	6,987			6,489		6,481	6,159		
		6e	6,953			6,455		6,447	6,125		
	У-НЕ	4h	6,939	−0,014	—	6,445	−0,005	6,438	6,125 не более	—	—
		6h	6,902	−0,018		6,406		6,398	6,088		
		6g	6,880			6,384		6,376	6,066		
		6e	6,846			6,350		6,342	6,032		

Таблица 35

Исполнительные размеры калибров для резьбы М7×0,5

мм

Наименование	Вид калибра	Поле допуска резьбы	d Новый Номин.	d Новый Пред. откл.	d Изношенный	d_2 Новый Номин.	d_2 Новый Пред. откл.	d_2 Изношенный	d_1 Новый Номин.	d_1 Новый Пред. откл.	d_1 Изношенный
Калибры-пробки	ПР	4H5H; 5H	7,009	−0,014	6,992	6,680	−0,007	6,668	6,459 не более	—	—
		6H; 7H	7,015	−0,018	6,994	6,686	−0,009	6,668	6,459		
		6G; 7G	7,035		7,014	6,706		6,688	6,479		
	НЕ	4H5H	6,856	−0,014	—	6,753	−0,007	6,742	6,459 не более	—	—
		5H	6,878	−0,018		6,774	−0,009	6,760	6,459		
		6H	6,900			6,796		6,782	6,459		
		6G	6,920			6,816		6,802	6,479		
		7H	6,932	−0,022		6,826	−0,011	6,809	6,481		
		7G	6,952			6,846		6,829	9,501		
Калибры-кольца	ПР	4h	7,007 не менее	—	—	6,672	+0,010	6,689	6,454	+0,010	6,471
		6h; 8h 6h	7,009			6,666	+0,014	6,689	6,452	+0,014	6,475
		6g	6,989			6,646		6,669	6,432		6,455
		6e	6,959			6,616		6,639	6,402		6,425
	НЕ	4h	6,975 не менее	—	—	6,612	+0,010	6,626	6,507	+0,020	—
		6h	6,945			6,576	+0,014	6,595	6,469	+0,028	
		6g	6,925			6,556		6,575	6,449		
		6e	6,895			6,526		6,545	6,419		
Контрольные калибры-пробки	КПР-ПР	4h	7,007	−0,014	—	6,668	−0,005	6,662	6,449 не более	—	—
		6h; 8h 6h	7,009	−0,018		6,662		6,654	6,442		
		6g	6,989			6,642		6,634	6,422		
		6e	6,959			6,612		6,604	6,392		
	КПР-НЕ	4h	6,786	−0,007	—	6,684	−0,005	—	6,454 не более	—	—
		6h; 8h 6h	6,784	−0,009		6,682			6,452		
		6g	6,764			6,662			6,432		
		6e	6,734			6,632			6,402		
	К-И	4h	6,792	−0,007	—	6,692	−0,005	—	6,454 не более	—	—
		6h; 8h 6h	6,794	−0,009		6,692			6,452		
		6g	6,774			6,672			6,432		
		6e	6,744			6,642			6,402		
	КНЕ-ПР	4h	6,965	−0,014	—	6,608	−0,005	6,602	6,389 не более	—	—
		6h	6,931	−0,018		6,572		6,564	6,352		
		6g	6,911			6,552		6,544	6,332		
		6e	6,881			6,522		6,514	6,302		
	КНЕ-НЕ	4h	6,954	−0,014	—	6,624	−0,005	—	6,406 не более	—	—
		6h	6,924	−0,018		6,592			6,374		
		6g	6,904			6,572			6,354		
		6e	6,874			6,542			6,324		
	КИ-НЕ	4h	6,958	−0,014	—	6,628	−0,005	—	6,406 не более	—	—
		6h	6,929	−0,018		6,598			6,374		
		6g	6,909			6,578			6,354		
		6e	6,879			6,548			6,324		
	У-ПР	4h	7,007	−0,014	—	6,677	−0,005	6,670	6,454 не более	—	—
		6h; 8h 6h	7,009	−0,018		6,673		6,665	6,452		
		6g	6,989			6,653		6,645	6,432		
		6e	6,959			6,623		6,615	6,402		
	У-НЕ	4h	6,949	−0,014	—	6,617	−0,005	6,610	6,406 не более	—	—
		6h	6,917	−0,018		6,583		6,575	6,374		
		6g	6,897			6,563		6,555	6,354		
		6e	6,867			6,533		6,525	6,324		

Таблица 36

Исполнительные размеры калибров для резьбы М8

мм

Наименование	Вид калибра	Поле допуска резьбы	d Новый Номин.	d Новый Пред. откл.	d Изношенный	d_2 Новый Номин.	d_2 Новый Пред. откл.	d_2 Изношенный	d_1 Новый Номин.	d_1 Новый Пред. откл.	d_1 Изношенный
Калибры-пробки	ПР	4Н5Н; 5Н	8,015	—0,018	7,994	7,198	—0,009	7,182	6,647	не более —	—
		6Н; 7Н	8,023	—0,022	7,994	7,206	—0,011	7,182	6,647		
		6G; 7G	8,051		8,022	7,234		7,210	6,675		
	НЕ	4Н5Н	7,552	—0,018	—	7,297	—0,009	7,283	6,647	не более —	—
		5Н	7,576			7,322		7,308	6,647		
		6Н	7,614	—0,022		7,359	—0,011	7,342	6,647		
		6G	7,642			7,387		7,370	6,675		
		7Н	7,654			7,399		7,382	6,647		
		7G	7,682			7,427		7,410	6,675		
Калибры-кольца	ПР	4h	8,007	не менее —	—	7,185	+0,010	7,202	6,642	+0,010	6,659
		6h; 8h	8,009			7,179	+0,014	7,202	6,640	+0,014	6,663
		6g; 8g	7,981			7,151		7,174	6,612		6,635
		6e	7,946			7,116		7,139	6,577		6,600
		6d	7,914			7,084		7,107	6,545		6,568
	НЕ	4h	8,007	не менее —	—	7,103	+0,010	7,117	6,848	+0,020	—
		6h	8,009			7,056	+0,014	7,075	6,799	+0,028	
		6g	7,981			7,028		7,047	6,771		
		6e	7,946			6,993		7,012	6,736		
		6d	7,914			6,961		6,980	6,704		
		8h	8,005			6,980	+0,018	7,004	6,721	+0,036	
		8g	7,977			6,952		6,976	6,693		
Контрольные калибры-пробки	КПР-ПР	4h	8,007	—0,014	—	7,182	—0,005	7,174	6,637	не более —	—
		6h; 8h	8,009	—0,018		7,175		7,167	6,630		
		6g; 8g	7,981			7,147		7,139	6,602		
		6e	7,946			7,112		7,104	6,567		
		6d	7,914			7,080		7,072	6,535		
	КПР-НЕ	4h	7,448	—0,007	—	7,198	—0,005	—	6,642	не более —	—
		6h; 8h	7,448	—0,009		7,196			6,640		
		6g; 8g	7,420			7,168			6,612		
		6e	7,384			7,132			6,577		
		6d	7,352			7,100			6,545		
	К-И	4h	7,456	—0,007	—	7,204	—0,005	—	6,642	не более —	—
		6h; 8h	7,456	—0,009		7,204			6,640		

Продолжение табл. 36

Исполнительные размеры калибров для резьбы М8

мм

Наименование	Вид калибра	Поле допуска резьбы	d Новый Номин.	d Новый Пред. откл.	d Изношенный	d_2 Новый Номин.	d_2 Новый Пред. откл.	d_2 Изношенный	d_1 Новый Номин.	d_1 Новый Пред. откл.	d_1 Изношенный
Контрольные калибры-пробки	К-И	6g; 8g	7,428	—0,009	—	7,176	—0,005	—	6,612 не более	—	—
		6e	7,394			7,142			6,577		
		6d	7,362			7,110			6,545		
	КНЕ-ПР	4h	8,007	—0,014	—	7,100	—0,005	7,092	6,535 не более	—	—
		6h	8,009	—0,018		7,052		7,044	6,507		
		6g	7,981			7,024		7,016	6,479		
		6e	7,946			6,989		6,981	6,444		
		6d	7,914			6,957		6,949	6,412		
		8h	7,987	—0,022		6,976	—0,006	6,966	6,430		
		8g	7,959			6,948		6,938	6,402		
	КНЕ-НЕ	4h	7,932	—0,014	—	7,116	—0,005	—	6,572 не более	—	—
		6h	7,891	—0,018		7,072			6,529		
		6g	7,863			7,044			6,501		
		6e	7,828			7,010			6,466		
		6d	7,796			6,978			6,434		
		8h	7,821	—0,022		7,001	—0,006		6,457		
		8g	7,793			6,973			6,429		
	КИ-НЕ	4h	7,936	—0,014	—	7,120	—0,005	—	6,572 не более	—	—
		6h	7,896	—0,018		7,078			6,529		
		6g	7,868			7,050			6,501		
		6e	7,833			7,014			6,466		
		6d	7,801			6,982			6,434		
		8h	7,827	—0,022		7,007	—0,006		6,457		
		8g	7,799			6,979			6,429		
	У-ПР	4h	8,007	—0,014	—	7,190	—0,005	7,183	6,642 не более	—	—
		6h; 8h	8,009	—0,018		7,186		7,178	6,640		
		6g; 8g	7,981			7,158		7,150	6,612		
		6e	7,946			7,123		7,115	6,577		
		6d	7,914			7,091		7,083	6,545		
	У-НЕ	4h	7,927	—0,014	—	7,108	—0,005	7,101	6,572 не более	—	—
		6h	7,884	—0,018		7,063		7,055	6,529		
		6g	7,856			7,035		7,027	6,501		
		6e	7,821			7,000		6,992	6,466		
		6d	7,789			6,968		6,960	6,434		
		8h	7,812	—0,022		6,989	—0,006	6,980	6,457		
		8g	7,784			6,961		6,952	6,429		

Таблица 37

Исполнительные размеры калибров для резьбы М8×1

мм

Наименование	Вид калибра	Поле допуска резьбы	d Новый Номин.	d Новый Пред. откл.	d Изношенный	d_2 Новый Номин.	d_2 Новый Пред. откл.	d_2 Изношенный	d_1 Новый Номин.	d_1 Новый Пред. откл.	d_1 Изношенный
Калибры-пробки	ПР	4H5H; 5H	8,015	—0,018	7,994	7,360	—0,009	7,344	6,917	—	—
		6H; 7H	8,023	—0,022	7,994	7,368	—0,011	7,344	6,917		
		6G; 7G	8,049		8,020	7,394		7,370	6,943		
	НЕ	4H5H	7,658	—0,018	—	7,454	—0,009	7,440	6,917	—	—
		5H	7,682			7,477		7,463	6,917		
		6H	7,716	—0,022		7,511	—0,011	7,494	6,917		
		6G	7,742			7,537		7,520	6,943		
		7H	7,756			7,551		7,534	6,917		
		7G	7,782			7,577		7,560	6,943		
Калибры-кольца	ПР	4h	8,007	—	—	7,347	+0,010	7,364	6,912	+0,010	6,929
		6h; 8h	8,009			7,341	+0,014	7,364	6,910	+0,014	6,933
		6g; 8g	7,983			7,315		7,338	6,884		6,907
		6e	7,949			7,281		7,304	6,850		6,873
		6d	7,919			7,251		7,274	6,820		6,843
	НЕ	4h	8,007	—	—	7,269	+0,010	7,283	7,064	+0,020	—
		6h	8,009			7,224	+0,014	7,243	7,017	+0,028	
		6g	7,983			7,198		7,217	6,991		
		6e	7,949			7,164		7,183	6,957		
		6d	7,919			7,134		7,153	6,927		
		8h	7,960			7,152	+0,018	7,176	6,943	+0,036	
		8g	7,934			7,126		7,150	6,917		
Контрольные калибры-пробки	КПР-ПР	4h	8,007	—0,014	—	7,344	—0,005	7,336	6,907	—	—
		6h; 8h	8,009	—0,018		7,337		7,329	6,900		
		6g; 8g	7,983			7,311		7,303	6,874		
		6e	7,949			7,277		7,269	6,840		
		6d	7,919			7,247		7,239	6,810		
	КПР-НЕ	4h	7,560	—0,007	—	7,360	—0,005	—	6,912	—	—
		6h; 8h	7,560	—0,009		7,358			6,910		
		6g; 8g	7,534			7,332			6,884		
		6e	7,500			7,298			6,850		
		6d	7,470			7,268			6,820		
	К-И	4h	7,568	—0,007	—	7,366	—0,005	—	6,912	—	—
		6h; 8h	7,568	—0,009		7,366			6,910		

Продолжение табл. 37

Исполнительные размеры калибров для резьбы М8×1

мм

Наименование	Вид калибра	Поле допуска резьбы	d Новый Номин.	d Новый Пред. откл.	d Изношенный	d_2 Новый Номин.	d_2 Новый Пред. откл.	d_2 Изношенный	d_1 Новый Номин.	d_1 Новый Пред. откл.	d_1 Изношенный
Контрольные калибры-пробки	К-И	6g; 8g	7,542	−0,009	—	7,340	−0,005	—	6,884 не более	—	—
		6e	7,508			7,306			6,850		
		6d	7,478			7,276			6,820		
	КНЕ-ПР	4h	8,007	−0,014	—	7,266	−0,005	7,258	6,829 не более	—	—
		6h	8,009	−0,018		7,220		7,212	6,783		
		6g	7,983			7,194		7,186	6,757		
		6e	7,949			7,160		7,152	6,723		
		6d	7,919			7,130		7,122	6,693		
		8h	7,942	−0,022		7,148	−0,006	7,138	6,710		
		8g	7,916			7,122		7,112	6,684		
	КНЕ-НЕ	4h	7,936	−0,014	—	7,282	−0,005	—	6,846 не более	—	—
		6h	7,897	−0,018		7,240			6,805		
		6g	7,871			7,214			6,779		
		6e	7,837			7,180			6,745		
		6d	7,807			7,150			6,715		
		8h	7,831	−0,022		7,173	−0,006		6,737		
		8g	7,805			7,147			6,711		
	К-И-НЕ	4h	7,940	−0,014	—	7,286	−0,005	—	6,846 не более	—	—
		6h	7,902	−0,018		7,246			6,805		
		6g	7,876			7,220			6,779		
		6e	7,842			7,186			6,745		
		6d	7,812			7,156			6,715		
		8h	7,837	−0,022		7,179	−0,006		6,737		
		8g	7,811			7,153			6,711		
	У-ПР	4h	8,007	−0,014	—	7,352	−0,005	7,345	6,912 не более	—	—
		6h; 8h	8,009	−0,018		7,348		7,340	6,910		
		6g; 8g	7,983			7,322		7,314	6,884		
		6e	7,949			7,288		7,280	6,850		
		6d	7,919			7,258		7,250	6,820		
	У-НЕ	4h	7,931	−0,014	—	7,274	−0,005	7,267	6,846 не более	—	—
		6h	7,890	−0,018		7,231		7,223	6,805		
		6g	7,864			7,205		7,197	6,779		
		6e	7,830			7,171		7,163	6,745		
		6d	7,800			7,141		7,133	6,715		
		8h	7,822	−0,022		7,161	−0,006	7,152	6,737		
		8g	7,796			7,135		7,126	6,711		

Таблица 38

Исполнительные размеры калибров для резьбы М 8×0,75

мм

Наименование	Вид калибра	Поле допуска резьбы	d Новый Номин.	d Новый Пред. откл.	d Изношенный	d_2 Новый Номин.	d_2 Новый Пред. откл.	d_2 Изношенный	d_1 Новый Номин.	d_1 Новый Пред. откл.	d_1 Изношенный
Калибры-пробки	ПР	4H5H; 5H	8,015	−0,018	7,994	7,524	−0,009	7,506	7,188 не более	—	—
		6H; 7H	8,023	−0,022	7,994	7,530	−0,011	7,508	7,188		
		6G; 7G	8,045		8,016	7,552		7,530	7,210		
	НЕ	4H5H	7,762	−0,018	—	7,607	−0,009	7,593	7,188 не более	—	—
		5H	7,782			7,628		7,614	7,188		
		6H	7,812	−0,022		7,656	−0,011	7,639	7,188		
		6G	7,834			7,678		7,661	7,210		
		7H	7,850			7,694		7,677	7,188		
		7G	7,872			7,716		7,699	7,210		
Калибры-кольца	ПР	4h	8,007 не менее	—	—	7,510	+0,010	7,527	7,183	+0,010	7,200
		6h; 8h 6h	8,009			7,504	+0,014	7,527	7,181	+0,014	7,204
		6g	7,987			7,482		7,505	7,159		7,182
		6e	7,953			7,448		7,471	7,125		7,148
	НЕ	4h	8,007 не менее	—	—	7,440	+0,010	7,454	7,285	+0,020	—
		6h	7,984			7,399	+0,014	7,418	7,242	+0,028	
		6g	7,962			7,377		7,396	7,220		
		6e	7,928			7,343		7,362	7,186		
Контрольные калибры-пробки	КПР-ПР	4h	8,007	−0,014	—	7,506	−0,005	7,500	7,178 не более	—	—
		6h; 8h 6h	8,009	−0,018		7,500		7,492	7,171		
		6g	7,987			7,478		7,470	7,149		
		6e	7,953			7,444		7,436	7,115		
	КПР-НЕ	4h	7,674	−0,007	—	7,522	−0,005	—	7,183 не более	—	—
		6h; 8h 6h	7,672	−0,009		7,520			7,181		
		6g	7,650			7,498			7,159		
		6e	7,616			7,464			7,125		
	К-И	4h	7,680	−0,007	—	7,530	−0,005	—	7,183 не более	—	—
		6h; 8h 6h	7,682	−0,009		7,530			7,181		
		6g	7,660			7,508			7,159		
		6e	7,626			7,474			7,125		
	КНЕ-ПР	4h	8,007	−0,014	—	7,436	−0,005	7,430	7,108 не более	—	—
		6h	7,970	−0,018		7,395		7,387	7,066		
		6g	7,948			7,373		7,365	7,044		
		6e	7,914			7,339		7,331	7,010		
	КНЕ-НЕ	4h	7,944	−0,014	—	7,452	−0,005	—	7,125 не более	—	—
		6h	7,909	−0,018		7,416			7,088		
		6g	7,887			7,394			7,066		
		6e	7,853			7,360			7,032		
	КИ-НЕ	4h	7,948	−0,014	—	7,456	−0,005	—	7,125 не более	—	—
		6h	7,914	−0,018		7,420			7,088		
		6g	7,892			7,398			7,066		
		6e	7,858			7,364			7,032		
	У-ПР	4h	8,007	−0,014	—	7,515	−0,005	7,508	7,183 не более	—	—
		6h; 8h 6h	8,009	−0,018		7,511		7,503	7,181		
		6g	7,987			7,489		7,481	7,159		
		6e	7,953			7,455		7,447	7,125		
	У-НЕ	4h	7,939	−0,014	—	7,445	−0,005	7,438	7,125 не более	—	—
		6h	7,902	−0,018		7,406		7,398	7,088		
		6g	7,880			7,384		7,376	7,066		
		6e	7,846			7,350		7,342	7,032		

Таблица 39

Исполнительные размеры калибров для резьбы М8×0,5

мм

Наименование	Вид калибра	Поле допуска резьбы	d Новый Номин.	d Новый Пред. откл.	d Изношенный	d_2 Новый Номин.	d_2 Новый Пред. откл.	d_2 Изношенный	d_1 Новый Номин.	d_1 Новый Пред. откл.	d_1 Изношенный
Калибры-пробки	ПР	4Н5Н; 5Н	8,009	−0,014	7,992	7,680	−0,007	7,668	7,459 не более	—	—
		6Н; 7Н	8,015	−0,018	7,994	7,686	−0,009	7,668	7,459 не более		
		6G; 7G	8,035		8,014	7,706		7,688	7,479 не более		
	НЕ	4Н5Н	7,856	−0,014	—	7,753	−0,007	7,742	7,459 не более	—	—
		5Н	7,878	−0,018		7,774	−0,009	7,760	7,459 не более		
		6Н	7,900			7,796		7,782	7,459 не более		
		6G	7,920			7,816		7,802	7,479 не более		
		7Н	7,932	−0,022		7,826	−0,011	7,809	7,481 не более		
		7G	7,952			7,846		7,829	7,501 не более		
Калибры-кольца	ПР	4h	8,007 не менее	—	—	7,672	+0,010	7,689	7,454	+0,010	7,471
		6h; 8h 6h	8,009 не менее			7,666	+0,014	7,689	7,452	+0,014	7,475
		6g	7,989 не менее			7,646		7,669	7,432		7,455
		6e	7,959 не менее			7,616		7,639	7,402		7,425
	НЕ	4h	7,975 не менее	—	—	7,612	+0,010	7,626	7,507	+0,020	—
		6h	7,945 не менее			7,576	+0,014	7,595	7,469	+0,028	
		6g	7,925 не менее			7,556		7,575	7,449		
		6e	7,895 не менее			7,526		7,545	7,419		
Контрольные калибры-пробки	КПР-ПР	4h	8,007	−0,014	—	7,668	−0,005	7,662	7,449 не более	—	—
		6h; 8h 6h	8,009	−0,018		7,662		7,654	7,442 не более		
		6g	7,989			7,642		7,634	7,422 не более		
		6e	7,959			7,612		7,604	7,392 не более		
	КПР-НЕ	4h	7,786	−0,007	—	7,684	−0,005	—	7,454 не более	—	—
		6h; 8h 6h	7,784	−0,009		7,682			7,452 не более		
		6g	7,764			7,662			7,432 не более		
		6e	7,734			7,632			7,402 не более		
	К-И	4h	7,792	−0,007	—	7,692	−0,005	—	7,454 не более	—	—
		6h; 8h 6h	7,794	−0,009		7,692			7,452 не более		
		6g	7,774			7,672			7,432 не более		
		6e	7,744			7,642			7,402 не более		
	КНЕ-ПР	4h	7,965	−0,014	—	7,608	−0,005	7,602	7,389 не более	—	—
		6h	7,931	−0,018		7,572		7,564	7,352 не более		
		6g	7,911			7,552		7,544	7,332 не более		
		6e	7,881			7,522		7,514	7,302 не более		
	КНЕ-НЕ	4h	7,954	−0,014	—	7,624	−0,005	—	7,406 не более	—	—
		6h	7,924	−0,018		7,592			7,374 не более		
		6g	7,904			7,572			7,354 не более		
		6e	7,874			7,542			7,324 не более		
	КИ-НЕ	4h	7,958	−0,014	—	7,628	−0,005	—	7,406 не более	—	—
		6h	7,929	−0,018		7,598			7,374 не более		
		6g	7,909			7,578			7,354 не более		
		6e	7,879			7,548			7,324 не более		
	У-ПР	4h	8,007	−0,014	—	7,677	−0,005	7,670	7,454 не более	—	—
		6h; 8h 6h	8,009	−0,018		7,673		7,665	7,452 не более		
		6g	7,989			7,653		7,645	7,432 не более		
		6e	7,959			7,623		7,615	7,402 не более		
	У-НЕ	4h	7,949	−0,014	—	7,617	−0,005	7,610	7,406 не более	—	—
		6h	7,917	−0,018		7,583		7,575	7,374 не более		
		6g	7,897			7,563		7,555	7,354 не более		
		6e	7,867			7,533		7,525	7,324 не более		

Таблица 40

Исполнительные размеры калибров для резьбы М9

мм

Наименование	Вид калибра	Поле допуска резьбы	d Новый Номин.		d Новый Пред. откл.	d Изношенный	d_2 Новый Номин.	d_2 Новый Пред. откл.	d_2 Изношенный	d_1 Новый Номин.		d_1 Новый Пред. откл.	d_1 Изношенный
Калибры-пробки	ПР	4Н5Н; 5Н	9,015		—0,018	8,994	8,198	—0,009	8,182	7,647	не более	—	—
		6Н; 7Н	9,023		—0,022	8,994	8,206	—0,011	8,182	7,647			
		6G; 7G	9,051			9,022	8,234		8,210	7,675			
	НЕ	4Н5Н	8,552		—0,018	—	8,297	—0,009	8,283	7,647	не более	—	—
		5Н	8,576				8,322		8,308	7,647			
		6Н	8,614		—0,022		8,359	—0,011	8,342	7,647			
		6G	8,642				8,387		8,370	7,675			
		7Н	8,654				8,399		8,382	7,647			
		7G	8,682				8,427		8,410	7,675			
Калибры-кольца	ПР	4h	9,007	не менее	—	—	8,185	+0,010	8,202	7,642		+0,010	7,659
		6h; 8h	9,009				8,179	+0,014	8,202	7,640		+0,014	7,663
		6g; 8g	8,981				8,151		8,174	7,612			7,635
		6e	8,946				8,116		8,139	7,577			7,600
		6d	8,914				8,084		8,107	7,545			7,568
	НЕ	4h	9,007	не менее	—	—	8,103	+0,010	8,117	7,848		+0,020	—
		6h	9,009				8,056	+0,014	8,075	7,799		+0,028	
		6g	8,981				8,028		8,047	7,771			
		6e	8,946				7,993		8,012	7,736			
		6d	8,914				7,961		7,980	7,704			
		8h	9,005				7,980	+0,018	8,004	7,721		+0,036	
		8g	8,977				7,952		7,976	7,693			
Контрольные калибры-пробки	КПР-ПР	4h	9,007		—0,014	—	8,182	—0,005	8,174	7,637	не более	—	—
		6h; 8h	9,009		—0,018		8,175		8,167	7,630			
		6g; 8g	8,981				8,147		8,139	7,602			
		6e	8,946				8,112		8,104	7,567			
		6d	8,914				8,080		8,072	7,535			
	КПР-НЕ	4h	8,448		—0,007	—	8,198	—0,005	—	7,642	не более	—	—
		6h; 8h	8,448		—0,009		8,196			7,640			
		6g; 8g	8,420				8,168			7,612			
		6e	8,384				8,132			7,577			
		6d	8,352				8,100			7,545			
	К-И	4h	8,456		—0,007	—	8,204	—0,005	—	7,642	не более	—	—
		6h; 8h	8,456		—0,009		8,204			7,640			

Продолжение табл. 40

Исполнительные размеры калибров для резьбы М9

мм

Наименование	Вид калибра	Поле допуска резьбы	d Новый Номин.	d Новый Пред. откл.	d Изношенный	d_2 Новый Номин.	d_2 Новый Пред. откл.	d_2 Изношенный	d_1 Новый Номин.		d_1 Новый Пред. откл.	d_1 Изношенный
Контрольные калибры-пробки	К-И	6g; 8g	8,428	—0,009	—	8,176	—0,005	—	7,612	не более	—	—
		6e	8,394			8,142			7,577			
		6d	8,362			8,110			7,545			
	КНЕ-ПР	4h	9,007	—0,014	—	8,100	—0,005	8,092	7,555	не более	—	—
		6h	9,009	—0,018		8,052		8,044	7,507			
		6g	8,981			8,024		8,016	7,479			
		6e	8,946			7,989		7,981	7,444			
		6d	8,914			7,957		7,949	7,412			
		8h	8,987	—0,022		7,976	—0,006	7,966	7,430			
		8g	8,959			7,948		7,938	7,402			
	КНЕ-НЕ	4h	8,932	—0,014	—	8,116	—0,005	—	7,572	не более	—	—
		6h	8,891	—0,018		8,072			7,529			
		6g	8,863			8,044			7,501			
		6e	8,828			8,010			7,466			
		6d	8,796			7,978			7,434			
		8h	8,821	—0,022		8,001	—0,006		7,457			
		8g	8,793			7,973			7,429			
	КИ-НЕ	4h	8,936	—0,014	—	8,120	—0,005	—	7,572	не более	—	—
		6h	8,896	—0,018		8,078			7,529			
		6g	8,868			8,050			7,501			
		6e	8,833			8,014			7,466			
		6d	8,801			7,982			7,434			
		8h	8,827	—0,022		8,007	—0,006		7,457			
		8g	8,799			7,979			7,429			
	У-ПР	4h	9,007	—0,014	—	8,190	—0,005	8,183	7,642	не более	—	—
		6h; 8h	9,009	—0,018		8,186		8,178	7,640			
		6g; 8g	8,981			8,158		8,150	7,612			
		6e	8,946			8,123		8,115	7,577			
		6d	8,914			8,091		8,083	7,545			
	У-НЕ	4h	8,927	—0,014	—	8,108	—0,005	8,101	7,572	не более	—	—
		6h	8,884	—0,018		8,063		8,055	7,529			
		6g	8,856			8,035		8,027	7,501			
		6e	8,821			8,000		7,992	7,466			
		6d	8,789			7,968		7,960	7,434			
		8h	8,812	—0,022		7,989	—0,006	7,980	7,457			
		8g	8,784			7,961		7,952	7,429			

Таблица 41

Исполнительные размеры калибров для резьбы М9×1

мм

Наименование	Вид калибра	Поле допуска резьбы	d Новый Номин.	d Новый Пред. откл.	d Изношенный	d_2 Новый Номин.	d_2 Новый Пред. откл.	d_2 Изношенный	d_1 Новый Номин.	d_1 Новый Пред. откл.	d_1 Изношенный
Калибры-пробки	ПР	4H5H; 5H	9,015	−0,018	8,994	8,360	−0,009	8,344	7,917	не более —	—
		6H; 7H	9,023	−0,022	8,994	8,368	−0,011	8,334	7,917		
		6G; 7G	9,049		9,020	8,394		8,370	7,943		
	НЕ	4H5H	8,658	−0,018	—	8,454	−0,009	8,440	7,917	не более —	—
		5H	8,682			8,477		8,463	7,917		
		6H	8,716	−0,022		8,511	−0,011	8,494	7,917		
		6G	8,742			8,537		8,520	7,943		
		7H	8,756			8,551		8,534	7,917		
		7G	8,782			8,577		8,560	7,943		
Калибры-кольца	ПР	4h	9,007	не менее —	—	8,347	+0,010	8,364	7,912	+0,010	7,929
		6h; 8h	9,009			8,341	+0,014	8,364	7,910	+0,014	7,933
		6g; 8g	8,983			8,315		8,338	7,884		7,907
		6e	8,949			8,281		8,304	7,850		7,873
		6d	8,919			8,251		8,274	7,820		7,843
	НЕ	4h	9,007	не менее —	—	8,269	+0,010	8,283	8,064	+0,020	—
		6h	9,009			8,224	+0,014	8,243	8,017	+0,028	
		6g	8,983			8,198		8,217	7,991		
		6e	8,949			8,164		8,183	7,957		
		6d	8,919			8,134		8,153	7,927		
		8h	8,960			8,152	+0,018	8,176	7,943	+0,036	
		8g	8,934			8,126		8,150	7,917		
Контрольные калибры-пробки	КПР-ПР	4h	9,007	−0,014	—	8,344	−0,005	8,336	7,907	не более —	—
		6h; 8h	9,009	−0,018		8,337		8,329	7,900		
		6g; 8g	8,983			8,311		8,303	7,874		
		6e	8,949			8,277		8,269	7,840		
		6d	8,919			8,247		8,239	7,810		
	КПР-НЕ	4h	8,560	−0,007	—	8,360	−0,005	—	7,912	не более —	—
		6h; 8h	8,560	−0,009		8,358			7,910		
		6g; 8g	8,534			8,332			7,884		
		6e	8,500			8,298			7,850		
		6d	8,470			8,268			7,820		
	К-И	4h	8,568	−0,007	—	8,366	−0,005	—	7,912	не более —	—
		6h; 8h	8,568	−0,009		8,366			7,910		
		6g; 8g	8,542			8,340			7,884		
		6e	8,508			8,306			7,850		
		6d	8,478			8,276			7,820		

Продолжение табл. 41

Исполнительные размеры калибров для резьбы М9×1

мм

Наименование	Вид калибра	Поле допуска резьбы	d Новый Номин.	d Новый Пред. откл.	d Изношенный	d_2 Новый Номин.	d_2 Новый Пред. откл.	d_2 Изношенный	d_1 Новый Номин.	d_1 Новый Пред. откл.	d_1 Изношенный
Контрольные калибры-пробки	КНЕ-ПР	4h	9,007	−0,014	—	8,266	−0,005	8,258	7,829	не более —	—
		6h	9,009	−0,018		8,220		8,212	7,783		
		6g	8,983			8,194		8,186	7,757		
		6e	8,949			8,160		8,152	7,723		
		6d	8,919			8,130		8,122	7,693		
		8h	8,942	−0,022		8,148	−0,006	8,138	7,710		
		8g	8,916			8,122		8,112	7,684		
	КНЕ-НЕ	4h	8,936	−0,014	—	8,282	−0,005	—	7,846	не более —	—
		6h	8,897	−0,018		8,240			7,805		
		6g	8,871			8,214			7,779		
		6e	8,837			8,180			7,745		
		6d	8,807			8,150			7,715		
		8h	8,831	−0,022		8,173	−0,006		7,737		
		8g	8,805			8,147			7,711		
	КИ-НЕ	4h	8,940	−0,014	—	8,286	−0,005	—	7,846	не более —	—
		6h	8,902	−0,018		8,246			7,805		
		6g	8,876			8,220			7,779		
		6e	8,842			8,186			7,745		
		6d	8,812			8,156			7,715		
		8h	8,837	−0,022		8,179	−0,006		7,737		
		8g	8,811			8,153			7,711		
	У-ПР	4h	9,007	−0,014	—	8,352	−0,005	8,345	7,912	не более —	—
		6h; 8h	9,009	−0,018		8,348		8,340	7,910		
		6g; 8g	8,983			8,322		8,314	7,884		
		6e	8,949			8,288		8,280	7,850		
		6d	8,919			8,258		8,250	7,820		
	У-НЕ	4h	8,931	−0,014	—	8,274	−0,005	8,267	7,846	не более —	—
		6h	8,890	−0,018		8,231		8,223	7,805		
		6g	8,864			8,205		8,197	7,779		
		6e	8,830			8,171		8,163	7,745		
		6d	8,800			8,141		8,133	7,715		
		8h	8,822	−0,022		8,161	−0,006	8,152	7,737		
		8g	8,796			8,135		8,126	7,711		

Таблица 42

Исполнительные размеры калибров для резьбы М 9×0,75

мм

Наименование	Вид калибра	Поле допуска резьбы	d Новый Номин.	d Новый Пред. откл.	d Изношенный	d_2 Новый Номин.	d_2 Новый Пред. откл.	d_2 Изношенный	d_1 Новый Номин.	d_1 Новый Пред. откл.	d_1 Изношенный
Калибры-пробки	ПР	4H5H; 5H	9,015	−0,018	8,994	8,524	−0,009	8,506	8,188 не более	—	—
		6H; 7H	9,023	−0,022	8,994	8,530	−0,011	8,508	8,188		
		6G; 7G	9,045		9,016	8,552		8,530	8,210		
	НЕ	4H5H	8,762	−0,018	—	8,607	−0,009	8,593	8,188 не более	—	—
		5H	8,782			8,628		8,614	8,188		
		6H	8,812	−0,022		8,656	−0,011	8,639	8,188		
		6G	8,834			8,678		8,661	8,210		
		7H	8,850			8,694		8,677	8,188		
		7G	8,872			8,716		8,699	8,210		
Калибры-кольца	ПР	4h	9,007 не менее	—	—	8,510	+0,010	8,527	8,183	+0,010	8,200
		6h; 8h 6h	9,009			8,504	+0,014	8,527	8,181	+0,014	8,204
		6g	8,987			8,482		8,505	8,159		8,182
		6e	8,953			8,448		8,471	8,125		8,148
	НЕ	4h	9,007 не менее	—	—	8,440	+0,010	8,454	8,285	+0,020	—
		6h	8,984			8,399	+0,014	8,418	8,242	+0,028	
		6g	8,962			8,377		8,396	8,220		
		6e	8,928			8,343		8,362	8,186		
Контрольные калибры-пробки	КПР-ПР	4h	9,007	−0,014	—	8,506	−0,005	8,500	8,178 не более	—	—
		6h; 8h 6h	9,009	−0,018		8,500		8,492	8,171		
		6g	8,987			8,478		8,470	8,149		
		6e	8,953			8,444		8,436	8,115		
	КПР-НЕ	4h	8,674	−0,007	—	8,522	−0,005	—	8,183 не более	—	—
		6h; 8h 6h	8,672	−0,009		8,520			8,181		
		6g	8,650			8,498			8,159		
		6e	8,616			8,464			8,125		
	К-И	4h	8,680	−0,007	—	8,530	−0,005	—	8,183 не более	—	—
		6h; 8h 6h	8,682	−0,009		8,530			8,181		
		6g	8,660			8,508			8,159		
		6e	8,626			8,474			8,125		
	КНЕ-ПР	4h	9,007	−0,014	—	8,436	−0,005	8,430	8,108 не более	—	—
		6h	8,970	−0,018		8,395		8,387	8,066		
		6g	8,948			8,373		8,365	8,044		
		6e	8,914			8,339		8,331	8,010		
	КНЕ-НЕ	4h	8,944	−0,014	—	8,452	−0,005	—	8,125 не более	—	—
		6h	8,909	−0,018		8,416			8,088		
		6g	8,887			8,394			8,066		
		6e	8,853			8,360			8,032		
	КИ-НЕ	4h	8,948	−0,014	—	8,456	−0,005	—	8,125 не более	—	—
		6h	8,914	−0,018		8,420			8,088		
		6g	8,892			8,398			8,066		
		6e	8,858			8,364			8,032		
	У-ПР	4h	9,007	−0,014	—	8,515	−0,005	8,508	8,183 не более	—	—
		6h; 8h 6h	9,009	−0,018		8,511		8,503	8,181		
		6g	8,987			8,489		8,481	8,159		
		6e	8,953			8,455		8,447	8,125		
	У-НЕ	4h	8,939	−0,014	—	8,445	−0,005	8,438	8,125 не более	—	—
		6h	8,902	−0,018		8,406		8,398	8,088		
		6g	8,880			8,384		8,376	8,066		
		6e	8,846			8,350		8,342	8,032		

Таблица 43

Исполнительные размеры калибров для резьбы М 9×0,5

мм

Наименование	Вид калибра	Поле допуска резьбы	d Новый Номин.	d Новый Пред. откл.	d Изношенный	d_2 Новый Номин.	d_2 Новый Пред. откл.	d_2 Изношенный	d_1 Новый Номин.	d_1 Новый Пред. откл.	d_1 Изношенный
Калибры-пробки	ПР	4H5H; 5H	9,009	−0,014	8,992	8,680	−0,007	8,668	8,459 не более	—	—
		6H; 7H	9,015	−0,018	8,994	8,686	−0,009	8,668	8,459		
		6G; 7G	9,035		9,014	8,706		8,688	8,479		
	НЕ	4H5H	8,856	−0,014	—	8,753	−0,007	8,742	8,459 не более	—	—
		5H	8,878	−0,018		8,774	−0,009	8,760	8,459		
		6H	8.900			8,796		8,782	8,459		
		6G	8,920	−0,022		8,816		8,802	8,479		
		7H	8,932			8,826	−0,011	8,809	8,481		
		7G	8,952			8,846		8,829	8,501		
Калибры-кольца	ПР	4h	9,007 не менее	—	—	8,672	+0,010	8,689	8,454	+0,010	8,471
		6h; 8h 6h	9,009			8,666	+0,014	8,689	8,452	+0,014	8,475
		6g	8,989			8,646		8,669	8,432		8,455
		6e	8,959			8,616		8,639	8,402		8,425
	НЕ	4h	8,975 не менее	—	—	8,612	+0,010	8,626	8,507	+0,020	—
		6h	8,945			8,576	+0,014	8,595	8,469	+0,028	
		6g	8,925			8,556		8,575	8,449		
		6e	8,895			8,526		8,545	8,419		
Контрольные калибры-пробки	КПР-ПР	4h	9,007	−0,014	—	8,668	−0,005	8,662	8,449 не более	—	—
		6h; 8h 6h	9,009	−0,018		8,662		8,654	8,442		
		6g	8,989			8,642		8,634	8,422		
		6e	8,959			8,612		8,604	8,392		
	КПР-НЕ	4h	8,786	−0,007	—	8,684	−0,005	—	8,454 не более	—	—
		6h; 8h 6h	8,784	−0,009		8,682			8,452		
		6g	8,764			8,662			8,432		
		6e	8,734			8,632			8,402		
	К-И	4h	8,792	−0,007	—	8,692	−0,005	—	8,454 не более	—	—
		6h; 8h 6h	8,794	−0,009		8,692			8,452		
		6g	8,774			8,672			8,432		
		6e	8,744			8,642			8,402		
	КНЕ-ПР	4h	8,965	−0,014	—	8,608	−0,005	8,602	8,389 не более	—	—
		6h	8,931	−0,018		8,572		8,564	8,352		
		6g	8,911			8,552		8,544	8,332		
		6e	8,881			8,522		8,514	8,302		
	КНЕ-НЕ	4h	8,954	−0,014	—	8,624	−0,005	—	8,406 не более	—	—
		6h	8,924	−0,018		8,592			8,374		
		6g	8,904			8,572			8,354		
		6e	8,874			8,542			8,324		
	КИ-НЕ	4h	8,958	−0,014	—	8,628	−0,005	—	8,406 не более	—	—
		6h	8,929	−0,018		8,598			8,374		
		6g	8,909			8,578			8,354		
		6e	8,879			8,548			8,324		
	У-ПР	4h	9,007	−0,014	—	8,677	−0,005	8,670	8,454 не более	—	—
		6h; 8h 6h	9,009	−0,018		8,673		8,665	8,452		
		6g	8,989			8,653		8,645	8,432		
		6e	8,959			8,623		8,615	8,402		
	У-НЕ	4h	8,949	−0,014	—	8,617	−0,005	8,610	8,406 не более	—	—
		6h	8,917	−0,018		8,583		8,575	8,374		
		6g	8,897			8,563		8,555	8,354		
		6e	8,867			8,533		8,525	8,324		

Таблица 44

Исполнительные размеры калибров для резьбы М 10

мм

Наименование	Вид калибра	Поле допуска резьбы	d Новый Номин.	d Новый Пред. откл.	d Изношенный	d_2 Новый Номин.	d_2 Новый Пред. откл.	d_2 Изношенный	d_1 Новый Номин.	d_1 Новый Пред. откл.	d_1 Изношенный
Калибры-пробки	ПР	4H5H; 5H	10,015	−0,018	9,994	9,036	−0,009	9,020	8,376 не более	—	—
		6H; 7H	10,023	−0,022	9,994	9,044	−0,011	9,020	8,376 не более		
		6G; 7G	10,055		10,023	9,076		9,052	8,408 не более		
	НЕ	4H5H	9,452	−0,018	—	9,147	−0,009	9,133	8,376 не более	—	—
		5H	9,482	−0,022		9,177	−0,011	9,160	8,376		
		6H	9,522			9,217		9,200	8,376		
		6G	9,554			9,249		9,232	8,408		
		7H	9,571	−0,028		9,264	−0,014	9,242	8,376		
		7G	9,603			9,296		9,274	8,408		
Калибры-кольца	ПР	4h	10,009 не менее	—	—	9,017	+0,014	9,040	8,369	+0,014	8,392
		6h; 8h	10,011			9,009	+0,018	9,039	8,367	+0,018	8,397
		6g; 8g	9,979			8,977		9,007	8,335		8,365
		6e	9,944			8,942		8,972	8,300		8,330
		6d	9,916			8,914		8,944	8,272		8,302
	НЕ	4h	10,009 не менее	—	—	8,927	+0,014	8,946	8,620	+0,028	—
		6h	10,011			8,876	+0,018	8,900	8,567	+0,036	
		6g	9,979			8,844		8,868	8,535		
		6e	9,944			8,809		8,833	8,500		
		6d	9,916			8,781		8,805	8,472		
		8h	10,014			8,791	+0,023	8,822	8,480	+0,046	
		8g	9,982			8,759		8,790	8,448		
Контрольные калибры-пробки	КПР-ПР	4h	10,009	−0,018	—	9,013	−0,005	9,005	8,359 не более	—	—
		6h; 8h	10,011	−0,022		9,004	−0,006	8,996	8,350		
		6g; 8g	9,979			8,972		8,964	8,318		
		6e	9,944			8,938		8,928	8,283		
		6d	9,916			8,910		8,900	8,255		
	КПР-НЕ	4h	9,336	−0,009	—	9,034	−0,005	—	8,369 не более	—	—
		6h; 8h	9,332	−0,011		9,030	−0,006		8,367		
		6g; 8g	9,300			8,998			8,335		
		6e	9,266			8,963			8,300		
		6d	9,238			8,935			8,272		
	К-И	4h	9,344	−0,009	—	9,042	−0,005	—	8,369 не более	—	—
		6h; 8h	9,344	−0,011		9,042	−0,006		8,367		
		6g; 8g	9,312			9,010			8,335		
		6e	9,278			8,975			8,300		
		6d	9,249			8,947			8,272		

Продолжение табл. 44

Исполнительные размеры калибров для резьбы М10

мм

Наименование	Вид калибра	Поле допуска резьбы	d Новый Номин.	d Новый Пред. откл.	d Изношенный	d_2 Новый Номин.	d_2 Новый Пред. откл.	d_2 Изношенный	d_1 Новый Номин.	d_1 Новый Пред. откл.	d_1 Изношенный
Контрольные калибры-пробки	КНЕ-ПР	4h	10,009	—0,018	—	8,923	—0,005	8,915	8,269	не более —	—
		6h	10,011	—0,022		8,872	—0,006	8,862	8,217		
		6g	9,979			8,840		8,830	8,185		
		6e	9,944			8,805		8,796	8,150		
		6d	9,916			8,776		8,768	8,122		
		8h	10,014	—0,028		8,786	—0,008	8,774	8,130		
		8g	9,982			8,754		8,742	8,098		
	КНЕ-НЕ	4h	9,924	—0,018	—	8,944	—0,005	—	8,291	не более —	—
		6h	9,879	—0,022		8,897	—0,006		8,244		
		6g	9,847			8,865			8,212		
		6e	9,812			8,830			8,177		
		6d	9,784			8,802			8,149		
		8h	9,802	—0,028		8,818	—0,008		8,164		
		8g	9,770			8,786			8,132		
	КИ-НЕ	4h	9,929	—0,018	—	8,948	—0,005	—	8,291	не более —	—
		6h	9,885	—0,022		8,903	—0,006		8,244		
		6g	9,853			8,871			8,212		
		6e	9,818			8,836			8,177		
		6d	9,790			8,808			8,149		
		8h	9,810	—0,028		8,826	—0,008		8,164		
		8g	9,778			8,794			8,132		
	У-ПР	4h	10,009	—0,018	—	9,024	—0,005	9,016	8,369	не более —	—
		6h; 8h	10,011	—0,022		9,018	—0,006	9,009	8,367		
		6g; 8g	9,979			8,986		8,977	8,335		
		6e	9,944			8,951		8,942	8,300		
		6d	9,916			8,923		8,914	8,272		
	У-НЕ	4h	9,917	—0,018	—	8,934	—0,005	8,926	8,291	не более —	—
		6h	9,870	—0,022		8,885	—0,006	8,876	8,244		
		6g	9,838			8,853		8,844	8,212		
		6e	9,803			8,818		8,809	8,177		
		6d	9,775			8,790		8,781	8,149		
		8h	9,790	—0,028		8,802	—0,008	8,790	8,164		
		8g	9,758			8,770		8,758	8,132		

Таблица 45

Исполнительные размеры калибров для резьбы М10×1,25

мм

Наименование	Вид калибра	Поле допуска резьбы	d Новый Номин.	d Новый Пред. откл.	d Изношенный	d_2 Новый Номин.	d_2 Новый Пред. откл.	d_2 Изношенный	d_1 Новый Номин.	d_1 Новый Пред. откл.	d_1 Изношенный
Калибры-пробки	ПР	4H5H; 5H	10,015	−0,018	9,994	9,198	−0,009	9,182	8,647 не более	—	—
		6H; 7H	10,023	−0,022	9,994	9,206	−0,011	9,182	8,647		
		6G; 7G	10,051		10,022	9,234		9,210	8,675		
	НЕ	4H5H	9,552	−0,018	—	9,297	−0,009	9,283	8,647 не более	—	—
		5H	9,576			9,322		9,308	8,647		
		6H	9,614	−0,022		9,359	−0,011	9,342	8,647		
		6G	9,642			9,387		9,370	8,675		
		7H	9,654			9,399		9,382	8,647		
		7G	9,682			9,427		9,410	8,675		
Калибры-кольца	ПР	4h	10,007 не менее	—	—	9,185	+0,010	9,202	8,642	+0,010	8,659
		6h; 8h	10,009			9,179	+0,014	9,202	8,640	+0,014	8,663
		6g; 8g	9,981			9,151		9,174	8,612		8,635
		6e	9,946			9,116		9,139	8,577		8,600
		6d	9,914			9,084		9,107	8,545		8,568
	НЕ	4h	10,007 не менее	—	—	9,103	+0,010	9,117	8,848	+0,020	—
		6h	10,009			9,056	+0,014	9,075	8,799	+0,028	
		6g	9,981			9,028		9,047	8,771		
		6e	9,946			8,993		9,012	8,736		
		6d	9,914			8,961		8,980	8,704		
		8h	10,005			8,980	+0,018	9,004	8,721	+0,036	
		8g	9,977			8,952		8,976	8,693		
Контрольные калибры-пробки	КПР-ПР	4h	10,007	−0,014	—	9,182	−0,005	9,174	8,637 не более	—	—
		6h; 8h	10,009	−0,018		9,175		9,167	8,630		
		6g; 8g	9,981			9,147		9,139	8,602		
		6e	9,946			9,112		9,104	8,567		
		6d	9,914			9,080		9,072	8,535		
	КПР-НЕ	4h	9,448	−0,007	—	9,198	−0,005	—	8,642 не более	—	—
		6h; 8h	9,448	−0,009		9,196			8,640		
		6g; 8g	9,420			9,168			8,612		
		6e	9,384			9,132			8,577		
		6d	9,352			9,100			8,545		
	К-И	4h	9,456	−0,007	—	9,204	−0,005	—	8,642 не более	—	—
		6h; 8h	9,456	−0,009		9,204			8,640		
		6gh 8g	9,428			9,176			8,612		
		6e	9,394			9,142			8,577		
		6d	9,362			9,110			8,545		

Продолжение табл. 45

Исполнительные размеры калибров для резьбы М10×1,25

мм

Наименование	Вид калибра	Поле допуска резьбы	d Новый Номин.	d Новый Пред. откл.	d Изношенный	d_2 Новый Номин.	d_2 Новый Пред. откл.	d_2 Изношенный	d_1 Новый Номин.	d_1 Новый Пред. откл.	d_1 Изношенный
Контрольные калибры-пробки	КНЕ-ПР	4h	10,007	—0,014	—	9,100	−0,005	9,092	8,555	не более —	—
		6h	10,009	—0,018		9,052		9,044	8,507		
		6g	9,981			9,024		9,016	8,479		
		6e	9,946			8,989		8,981	8,444		
		6d	9,914			8,957		8,949	8,412		
		8h	9,987	—0,022		8,976	—0,006	8,966	8,430		
		8g	9,959			8,948		8,938	8,402		
	КНЕ-НЕ	4h	9,932	—0,014	—	9,116	—0,005	—	8,572	не более —	—
		6h	9,891	—0,018		9,072			8,529		
		6g	9,863			9,044			8,501		
		6e	9,828			9,010			8,466		
		6d	9,796			8,978			8,434		
		8h	9,821	—0,022		9,001	—0,006		8,457		
		8g	9,793			8,973			8,429		
	КИ-НЕ	4h	9,936	—0,014	—	9,120	—0,005	—	8,572	не более —	—
		6h	9,896	—0,018		9,078			8,529		
		6g	9,868			9,050			8,501		
		6e	9,833			9,014			8,466		
		6d	9,801			8,982			8,434		
		8h	9,827	—0,022		9,007	—0,006		8,457		
		8g	9,799			8,979			8,429		
	У-ПР	4h	10,007	—0,014	—	9,190	−0,005	9,183	8,642	не более —	—
		6h; 8h	10,009	—0,018		9,186		9,178	8,640		
		6g; 8g	9,981			9,158		9,150	8,612		
		6e	9,946			9,123		9,115	8,577		
		6d	9,914			9,091		9,083	8,545		
	У-НЕ	4h	9,927	—0,014	—	9,108	—0,005	9,101	8,572	не более —	—
		6h	9,884	—0,018		9,063		9,055	8,529		
		6g	9,856			9,035		9,027	8,501		
		6e	9,821			9,000		8,992	8,466		
		6d	9,789			8,968		8,960	8,434		
		8h	9,812	—0,022		8,989	−0,006	8,980	8,457		
		8g	9,784			8,961		8,952	8,429		

Таблица 46

Исполнительные размеры калибров для резьбы М10×1

мм

Наименование	Вид калибра	Поле допуска резьбы	d Новый Номин.	d Новый Пред. откл.	d Изношенный	d_2 Новый Номин.	d_2 Новый Пред. откл.	d_2 Изношенный	d_1 Новый Номин.	d_1 Новый Пред. откл.	d_1 Изношенный
Калибры-пробки	ПР	4H5H; 5H	10,015	−0,018	9,994	9,360	−0,009	9,344	8,917 не более	—	—
		6H; 7H	10,023	−0,022	9,994	9,368	−0,011	9,344	8,917		
		6G; 7G	10,049		10,020	9,394		9,370	8,943		
	НЕ	4H5H	9,658	−0,018	—	9,454	−0,009	9,440	8,917 не более	—	—
		5H	9,682			9,477		9,463	8,917		
		6H	9,716	−0,022		9,511	−0,011	9,494	8,917		
		6G	9,742			9,537		9,520	8,943		
		7H	9,756			9,551		9,534	8,917		
		7G	9,782			9,577		9,560	8,943		
Калибры-кольца	ПР	4h	10,007 не менее	—	—	9,347	+0,010	9,364	8,912	+0,010	8,929
		6h; 8h	10,009			9,341	+0,014	9,364	8,910	+0,014	8,933
		6g; 8g	9,983			9,315		9,338	8,884		8,907
		6e	9,949			9,281		9,304	8,850		8,873
		6d	9,919			9,251		9,274	8,820		8,843
	НЕ	4h	10,007 не менее	—	—	9,269	+0,010	9,283	9,064	+0,020	—
		6h	10,009			9,224	+0,014	9,243	9,017	+0,028	
		6g	9,983			9,198		9,217	8,991		
		6e	9,949			9,164		9,183	8,957		
		6d	9,919			9,134		9,153	8,927		
		8h	9,960			9,152	+0,018	9,176	8,943	+0,036	
		8g	9,934			9,126		9,150	8,917		
Контрольные калибры-пробки	КПР-ПР	4h	10,007	−0,014	—	9,344	−0,005	9,336	8,907 не более	—	—
		6h; 8h	10,009	−0,018		9,337		9,329	8,900		
		6g; 8g	9,983			9,311		9,303	8,874		
		6e	9,949			9,277		9,269	8,840		
		6d	9,919			9,247		9,239	8,810		
	КПР-НЕ	4h	9,560	−0,007	—	9,360	−0,005	—	8,912 не более	—	—
		6h; 8h	9,560	−0,009		9,358			8,910		
		6g; 8g	9,534			9,332			8,884		
		6e	9,500			9,298			8,850		
		6d	9,470			9,268			8,820		
	К-И	4h	9,568	−0,007	—	9,366	−0,005	—	8,912 не более		—
		6h; 8h	9,568	−0,009		9,366			8,910		
		6g; 8g	9,542			9,340			8,884		
		6e	9,508			9,306			8,850		
		6d	9,478			9,276			8,820		

Продолжение табл. 46

Исполнительные размеры калибров для резьбы М10×1

мм

Наименование	Вид калибра	Поле допуска резьбы	d Новый Номин.	d Новый Пред. откл.	d Изношенный	d_2 Новый Номин.	d_2 Новый Пред. откл.	d_2 Изношенный	d_1 Новый Номин.		d_1 Новый Пред. откл.	d_1 Изношенный
Контрольные калибры-пробки	КНЕ-ПР	4h	10,007	—0,014	—	9,266	—0,005	9,258	8,829	не более	—	—
		6h	10,009	—0,018		9,220		9,212	8,783			
		6g	9,983			9,194		9,186	8,757			
		6e	9,949			9,160		9,152	8,723			
		6d	9,919			9,130		9,122	8,693			
		8h	9,942	—0,022		9,148	—0,006	9,138	8,710			
		8g	9,916			9,122		9,112	8,684			
	КНЕ-НЕ	4h	9,936	—0,014	—	9,282	—0,005	—	8,846	не более	—	—
		6h	9,897	—0,018		9,240			8,805			
		6g	9,871			9,214			8,779			
		6e	9,837			9,180			8,745			
		6d	9,807			9,150			8,715			
		8h	9,831	—0,022		9,173	—0,006		8,737			
		8g	9,805			9,147			8,711			
	КИ-НЕ	4h	9,940	—0,014	—	9,286	—0,005	—	8,846	не более	—	—
		6h	9,902	—0,018		9,246			8,805			
		6g	9,876			9,220			8,779			
		6e	9,842			9,186			8,745			
		6d	9,812			9,156			8,715			
		8h	9,837	—0,022		9,179	—0,006		8,737			
		8g	9,811			9,153			8,711			
	У-ПР	4h	10,007	—0,014	—	9,352	—0,005	9,345	8,912	не более	—	—
		6h; 8h	10,009	—0,018		9,348		9,340	8,910			
		6g; 8g	9,983			9,322		9,314	8,884			
		6e	9,949			9,288		9,280	8,850			
		6d	9,919			9,258		9,250	8,820			
	У-НЕ	4h	9,931	—0,014	—	9,274	—0,005	9,267	8,846	не более	—	—
		6h	9,890	—0,018		9,231		9,223	8,805			
		6g	9,864			9,205		9,197	8,779			
		6e	9,830			9,171		9,163	8,745			
		6d	9,800			9,141		9,133	8,715			
		8h	9,822	—0,022		9,161	—0,006	9,152	8,737			
		8g	9,796			9,135		9,126	8,711			

Таблица 47

Исполнительные размеры калибров для резьбы М10×0,75

мм

Наименование	Вид калибра	Поле допуска резьбы	d Новый Номин.	d Новый Пред. откл.	d Изношенный	d_2 Новый Номин.	d_2 Новый Пред. откл.	d_2 Изношенный	d_1 Новый Номин.	d_1 Новый Пред. откл.	d_1 Изношенный
Калибры-пробки	ПР	4H5H; 5H	10,015	—0,018	9,994	9,524	—0,009	9,506	9,188 не более	—	—
		6H; 7H	10,023	—0,022	9,994	9,530	—0,011	9,508	9,188 не более		
		6G; 7G	10,045		10,016	9,552		9,530	9,210 не более		
	НЕ	4H5H	9,762	—0,018	—	9,607	—0,009	9,593	9,188 не более	—	—
		5H	9,782			9,628		9,614	9,188		
		6H	9,812	—0,022		9,656	—0,011	9,639	9,188		
		6G	9,834			9,678		9,661	9,210		
		7H	9,850			9,694		9,677	9,188		
		7G	9,872			9,716		9,699	9,210		
Калибры-кольца	ПР	4h	10,007 не менее	—	—	9,510	+0,010	9,527	9,183	+0,010	9;200
		6h; 8h 6h	10,009			9,504	+0,014	9,527	9,181	+0,014	9,204
		6g	9,987			9,482		9,505	9,159		9,182
		6e	9,953			9,448		9,471	9,125		9,148
	НЕ	4h	10,007 не менее	—	—	9,440	+0,010	9,454	9,285	+0,020	—
		6h	9,984			9,399	+0,014	9,418	9,242	+0,028	
		6g	9,962			9,377		9,396	9,220		
		6e	9,928			9,343		9,362	9,186		
Контрольные калибры-пробки	КПР-ПР	4h	10,007	—0,014	—	9,506	—0,005	9,500	9,178 не более	—	—
		6h; 8h 6h	10,009	—0,018		9,500		9,492	9,171		
		6g	9,987			9,478		9,470	9,149		
		6e	9,953			9,444		9,436	9,115		
	КПР-НЕ	4h	9,674	—0,007	—	9,522	—0,005	—	9,183 не более	—	—
		6h; 8h 6h	9,672	—0,009		9,520			9,181		
		6g	9,650			9,498			9,159		
		6e	9,616			9,464			9,125		
	К-И	4h	9,680	—0,007	—	9,530	—0,005	—	9,183 не более	—	—
		6h; 8h 6h	9,682	—0,009		9,530			9,181		
		6g	9,660			9,508			9,159		
		6e	9,626			9,474			9,125		
	КНЕ-ПР	4h	10,007	—0,014	—	9,436	—0,005	9,430	9,108 не более	—	—
		6h	9,970	—0,018		9,395		9,387	9,066		
		6g	9,948			9,373		9,365	9,044		
		6e	9,914			9,339		9,331	9,010		
	КНЕ-НЕ	4h	9,944	—0,014	—	9,452	—0,005	—	9,125 не более	—	—
		6h	9,909	—0,018		9,416			9,088		
		6g	9,887			9,394			9,066		
		6e	9,853			9,360			9,032		
	КИ-НЕ	4h	9,948	—0,014	—	9,456	—0,005	—	9,125 не более	—	—
		6h	9,914	—0,018		9,420			9,088		
		6g	9,892			9,398			9,066		
		6e	9,858			9,364			9,032		
	У-ПР	4h	10,007	—0,014	—	9,515	—0,005	9,508	9,183 не более	—	—
		6h; 8h 6h	10,009	—0,018		9,511		9,503	9,181		
		6g	9,987			9,489		9,481	9,159		
		6e	9,953			9,455		9,447	9,125		
	У-НЕ	4h	9,939	—0,014	—	9,445	—0,005	9,438	9,125 не более	—	—
		6h	9,902	—0,018		9,406		9,398	9,088		
		6g	9,880			9,384		9,376	9,066		
		6e	9,846			9,350		9,342	9,032		

Таблица 48

Исполнительные размеры калибров для резьбы М 10×0,5

мм

Наименование	Вид калибра	Поле допуска резьбы	d Новый Номин.	d Новый Пред. откл.	d Изношенный	d_2 Новый Номин.	d_2 Новый Пред. откл.	d_2 Изношенный	d_1 Новый Номин.	d_1 Новый Пред. откл.	d_1 Изношенный
Калибры-пробки	ПР	4Н5Н; 5Н	10,009	−0,014	9,992	9,680	−0,007	9,668	9,459 не более	—	—
		6Н; 7Н	10,015	−0,018	9,994	9,686	−0,009	9,668	9,459		
		6G; 7G	10,035		10,014	9,706		9,688	9,479		
	НЕ	4Н5Н	9,856	−0,014	—	9,753	−0,007	9,742	9,459 не более	—	—
		5Н	9,878	−0,018		9,774	−0,009	9,760	9,459		
		6Н	9,900			9,796		9,782	9,459		
		6G	9,920			9,816		9,802	9,479		
		7Н	9,932	−0,022		9,826	−0,011	9,809	9,481		
		7G	9,952			9,846		9,829	9,501		
Калибры-кольца	ПР	4h	10,007 не менее	—	—	9,672	+0,010	9,689	9,454	+0,010	9,471
		6h; 8h6h	10,009			9,666	+0,014	9,689	9,452	+0,014	9,475
		6g	9,989			9,646		9,669	9,432		9,455
		6e	9,959			9,616		9,639	9,402		9,425
	НЕ	4h	9,975 не менее	—	—	9,612	+0,010	9,626	9,507	+0,020	—
		6h	9,945			9,576	+0,014	9,595	9,469	+0,028	
		6g	9,925			9,556		9,575	9,449		
		6e	9,895			9,526		9,545	9,419		
Контрольные калибры-пробки	КПР-ПР	4h	10,007	−0,014	—	9,668	−0,005	9,662	9,449 не более	—	—
		6h; 8h6h	10,009	−0,018		9,662		9,654	9,442		
		6g	9,989			9,642		9,634	9,422		
		6e	9,959			9,612		9,604	9,392		
	КПР-НЕ	4h	9,786	−0,007	—	9,684	−0,005	—	9,454 не более	—	—
		6h; 8h6h	9,784	−0,009		9,682			9,452		
		6g	9,764			9,662			9,432		
		6e	9,734			9,632			9,402		
	К-И	4h	9,792	−0,007	—	9,692	−0,005	—	9,454 не более	—	—
		6h; 8h6h	9,794	−0,009		9,692			9,452		
		6g	9,774			9,672			9,432		
		6e	9,744			9,642			9,402		
	КНЕ-ПР	4h	9,965	−0,014	—	9,608	−0,005	9,602	9,389 не более	—	—
		6h	9,931	−0,018		9,572		9,564	9,352		
		6g	9,911			9,552		9,544	9,332		
		6e	9,881			9,522		9,514	9,302		
	КНЕ-НЕ	4h	9,954	−0,014	—	9,624	−0,005	—	9,406 не более	—	—
		6h	9,924	−0,018		9,592			9,374		
		6g	9,904			9,572			9,354		
		6e	9,874			9,542			9,324		
	КИ-НЕ	4h	9,958	−0,014	—	9,628	−0,005	—	9,406 не более	—	—
		6h	9,929	−0,018		9,598			9,374		
		6g	9,909			9,578			9,354		
		6e	9,879			9,548			9,324		
	У-ПР	4h	10,007	−0,014	—	9,677	−0,005	9,670	9,454 не более	—	—
		6h; 8h6h	10,009	−0,018		9,673		9,665	9,452		
		6g	9,989			9,653		9,645	9,432		
		6e	9,959			9,623		9,615	9,402		
	У-НЕ	4h	9,949	−0,014	—	9,617	−0,005	9,610	9,406 не более	—	—
		6h	9,917	−0,018		9,583		9,575	9,374		
		6g	9,897			9,563		9,555	9,354		
		6e	9,867			9,533		9,525	9,324		

Таблица 49

Исполнительные размеры калибров для резьбы М11

мм

Наименование	Вид калибра	Поле допуска резьбы	d Новый Номин.	d Новый Пред. откл.	d Изношенный	d_2 Новый Номин.	d_2 Новый Пред. откл.	d_2 Изношенный	d_1 Новый Номин.	d_1 Новый Пред. откл.	d_1 Изношенный
Калибры-пробки	ПР	4H5H; 5H	11,015	—0,018	10,994	10,036	—0,009	10,020	9,376	не более —	—
		6H; 7H	11,023	—0,022	10,994	10,044	—0,011	10,020	9,376		
		6G; 7G	11,055		11,026	10,076		10,052	9,408		
	НЕ	4H 5H	10,452	—0,018	—	10,147	—0,009	10,133	9,376	не более —	—
		5H	10,482	—0,022		10,177	—0,011	10,160	9,376		
		6H	10,522			10,217		10,200	9,376		
		6G	10,554			10,249		10,232	9,408		
		7H	10,571	—0,028		10,264	—0,014	10,242	9,376		
		7G	10,603			10,296		10,274	9,408		
Калибры-кольца	ПР	4h	11,009	не менее —	—	10,017	+0,014	10,040	9,369	+0,014	9,392
		6h; 8h	11,011			10,009	+0,018	10,039	9,367	+0,018	9,397
		6g; 8g	10,979			9,977		10,007	9,335		9,365
		6e	10,944			9,942		9,972	9,300		9,330
		6d	10,916			9,914		9,944	9,272		9,302
	НЕ	4h	11,009	не менее —	—	9,927	+0,014	9,946	9,620	+0,028	—
		6h	11,011			9,876	+0,018	9,900	9,567	+0,036	
		6g	10,979			9,844		9,858	9,535		
		6e	10,944			9,809		9,833	9,500		
		6d	10,916			9,781		9,805	9,472		
		8h	11,014			9,791	+0,023	9,822	9,480	+0,046	
		8g	10,982			9,759		9,790	9,448		
Контрольные калибры-пробки	КПР-ПР	4h	11,009	—0,018	—	10,013	—0,005	10,005	9,359	не более —	—
		6h; 8h	11,011	—0,028		10,004	—0,006	9,996	9,350		
		6g; 8g	10,979			9,972		9,964	9,318		
		6e	10,944			9,938		9,928	9,283		
		6d	10,916			9,910		9,900	9,255		
	КПР-НЕ	4h	10,336	—0,009	—	10,034	—0,005	—	9,369	не более —	—
		6h; 8h	10,332	—0,011		10,030	—0,006		9,367		
		6g; 8g	10,300			9,998			9,335		
		6e	10,266			9,963			9,300		
		6d	10,238			9,935			9,272		
	К-И	4h	10,344	—0,009	—	10,042	—0,005	—	9,369	не более —	—
		6h; 8h	10,344	—0,011		10,042	—0,006		9,367		
		6g; 8g	10,312			10,010			9,335		
		6e	10,278			9,975			9,300		
		6d	10,249			9,947			9,272		

Продолжение табл. 49

Исполнительные размеры калибров для резьбы М11

мм

Наименование	Вид калибра	Поле допуска резьбы	d Новый Номин.	d Новый Пред. откл.	d Изношенный	d_2 Новый Номин.	d_2 Новый Пред. откл.	d_2 Изношенный	d_1 Новый Номин.		d_1 Новый Пред. откл.	d_1 Изношенный
Контрольные калибры-пробки	КНЕ-ПР	**4h**	11,009	−0,018	—	9,923	−0,005	9,915	9,269	не более	—	—
		6h	11,011	−0,022		9,872	−0,006	9,862	9,217			
		6g	10,979			9,840		9,830	9,185			
		6e	10,944			9,805		9,796	9,150			
		6d	10,916			9,776		9,768	9,122			
		8h	11,014	−0,028		9,786	−0,008	9,774	9,130			
		8g	10,982			9,754		9,742	9,098			
	КНЕ-НЕ	4h	10,924	−0,018	—	9,944	−0,005	—	9,291	не более	—	—
		6h	10,879	−0,022		9,897	−0,006		9,244			
		6g	10,847			9,865			9,212			
		6e	10,812			9,830			9,177			
		6d	10,784			9,802			9,149			
		8h	10,802	−0,028		9,818	−0,008		9,164			
		8g	10,770			9,786			9,132			
	КИ-НЕ	4h	10,929	−0,018	—	9,948	−0,005	—	9,291	не более	—	—
		6h	10,885	−0,022		9,903	−0,006		9,244			
		6g	10,853			9,871			9,212			
		6e	10,818			9,836			9,177			
		6d	10,790			9,808			9,149			
		8h	10,810	−0,028		9,826	−0,008		9,164			
		8g	10,778			9,794			9,132			
	У-ПР	4h	11,009	−0,018	—	10,024	−0,005	10,016	9,369	не более	—	—
		6h; 8h	11,011	−0,022		10,018	−0,006	10,009	9,367			
		6g; 8g	10,979			9,986		9,977	9,335			
		6e	10,944			9,951		9,942	9,300			
		6d	10,916			9,923		9,914	9,272			
	У-НЕ	4h	10,917	−0,018	—	9,934	−0,005	9,926	9,291	не более	—	—
		6h	10,870	−0,022		9,885	−0,006	9,876	9,244			
		6g	10,838			9,853		9,844	9,212			
		6e	10,803			9,818		9,809	9,177			
		6d	10,775			9,790		9,781	9,149			
		8h	10,790	−0,028		9,802	−0,008	9,790	9,164			
		8g	10,758			9,770		9,758	9,132			

Таблица 50

Исполнительные размеры калибров для резьбы М 11×1

мм

Наименование	Вид калибра	Поле допуска резьбы	d Новый Номин.	d Новый Пред. откл.	d Изношенный	d_2 Новый Номин.	d_2 Новый Пред. откл.	d_2 Изношенный	d_1 Новый Номин.	d_1 Новый Пред. откл.	d_1 Изношенный
Калибры-пробки	ПР	4H5H; 5H	11,015	—0,018	10,994	10,360	—0,009	10,344	9,917 не более	—	—
		6H; 7H	11,023	—0,022	10,994	10,368	—0,011	10,344	9,917 не более		
		6G; 7G	11,049		11,020	10,394		10,370	9,943 не более		
	НЕ	4H5H	10,658	—0,018	—	10,454	—0,009	10,440	9,917 не более	—	—
		5H	10,682			10,477		10,463	9,917		
		6H	10,716	—0,022		10,511	—0,011	10,494	9,917		
		6G	10,742			10,537		10,520	9,943		
		7H	10,756			10,551		10,534	9,917		
		7G	10,782			10,577		10,560	9,943		
Калибры-кольца	ПР	4h	11,007 не менее	—	—	10,347	+0,010	10,364	9,912	+0,010	9,929
		6h; 8h	11,009			10,341	+0,014	10,364	9,910	+0,014	9,933
		6g; 8g	10,983			10,315		10,338	9,884		9,907
		6e	10,949			10,281		10,304	9,850		9,873
		6d	10,919			10,251		10,274	9,820		9,843
	НЕ	4h	11,007 не менее	—	—	10,269	+0,010	10,283	10,064	+0,020	—
		6h	11,009			10,224	+0,014	10,243	10,017	+0,028	
		6g	10,983			10,198		10,217	9,991		
		6e	10,949			10,164		10,183	9,957		
		6d	10,919			10,134		10,153	9,927		
		8h	10,960			10,152	+0,018	10,176	9,943	+0,036	
		8g	10,934			10,126		10,150	9,917		
Контрольные калибры-пробки	КПР-ПР	4h	11,007	—0,014	—	10,344	—0,005	10,336	9,907 не более	—	—
		6h; 8h	11,009	—0,018		10,337		10,329	9,900		
		6g; 8g	10,983			10,311		10,303	9,874		
		6e	10,949			10,277		10,269	9,840		
		6d	10,919			10,247		10,239	9,810		
	КПР-НЕ	4h	10,560	—0,007	—	10,360	—0,005	—	9,912 не более	—	—
		6h; 8h	10,560	—0,009		10,358			9,910		
		6g; 8g	10,534			10,332			9,884		
		6e	10,500			10,298			9,850		
		6d	10,470			10,268			9,820		
	К-И	4h	10,568	—0,007	—	10,366	—0,005	—	9,912 не более	—	—
		6h; 8h	10,568	—0,009		10,366			9,910		
		6g; 8g	10,542			10,340			9,884		
		6e	10,508			10,306			9,850		
		6d	10,478			10,276			9,820		

Продолжение табл. 50

Исполнительные размеры калибров для резьбы М11×1

мм

Наименование	Вид калибра	Поле допуска резьбы	d Новый Номин.	d Новый Пред. откл.	d Изношенный	d_2 Новый Номин.	d_2 Новый Пред. откл.	d_2 Изношенный	d_1 Новый Номин.	d_1 Новый Пред. откл.	d_1 Изношенный
Контрольные калибры-пробки	КНЕ-ПР	4h	11,007	—0,014	—	10,266	—0,005	10,258	9,829	не более —	—
		6h	11,009	—0,018		10,220		10,212	9,783		
		6g	10,983			10,194		10,186	9,757		
		6e	10,949			10,160		10,152	9,723		
		6d	10,919			10,130		10,122	9,693		
		8h	10,942	—0,022		10,148	—0,006	10,138	9,710		
		8g	10,916			10,122		10,112	9,684		
	КНЕ-НЕ	4h	10,936	—0,014	—	10,282	—0,005	—	9,846	не более —	—
		6h	10,897	—0,018		10,240			9,805		
		6g	10,871			10,214			9,779		
		6e	10,837			10,180			9,745		
		6d	10,807			10,150			9,715		
		8h	10,831	—0,022		10,173	—0,006		9,737		
		8g	10,805			10,147			9,711		
	КИ-НЕ	4h	10,940	—0,014	—	10,286	—0,005	—	9,846	не более —	—
		6h	10,902	—0,018		10,246			9,805		
		6g	10,876			10,220			9,779		
		6e	10,842			10,186			9,745		
		6d	10,812			10,156			9,715		
		8h	10,837	—0,022		10,179	—0,006		9,737		
		8g	10,811			10,153			9,711		
	У-ПР	4h	11,007	—0,014	—	10,352	—0,005	10,345	9,912	не более —	—
		6h; 8h	11,009	—0,022		10,348		10,340	9,910		
		6g; 8g	10,983			10,322		10,314	9,884		
		6e	10,949			10,288		10,280	9,850		
		6d	10,919			10,258		10,250	9,820		
	У-НЕ	4h	10,931	—0,014	—	10,274	—0,005	10,267	9,846	не более —	—
		6h	10,890	—0,018		10,231		10,223	9,805		
		6g	10,864			10,205		10,197	9,779		
		6e	10,830			10,171		10,163	9,745		
		6d	10,800			10,141		10,133	9,715		
		8h	10,822	—0,022		10,161	—0,006	10,152	9,737		
		8g	10,796			10,135		10,126	9,711		

Таблица 51

Исполнительные размеры калибров для резьбы М11 × 0,75

мм

Наименование	Вид калибра	Поле допуска резьбы	d Новый Номин.	d Новый Пред. откл.	d Изношенный	d_2 Новый Номин.	d_2 Новый Пред. откл.	d_2 Изношенный	d_1 Новый Номин.	d_1 Новый Пред. откл.	d_1 Изношенный
Калибры-пробки	ПР	4H5H; 5H	11,015	—0,018	10,994	10,524	—0,009	10,506	10,188 не более	—	—
		6H; 7H	11,023	—0,022	10,994	10,530	—0,011	10,508	10,188 не более		
		6G; 7G	11,045		11,016	10,552		10,530	10,210 не более		
	НЕ	4H5H	10,762	—0,018	—	10,607	—0,009	10,593	10,188 не более	—	—
		5H	10,782			10,628		10,614	10,188 не более		
		6H	10,812	—0,022		10,656	—0,011	10,639	10,188 не более		
		6G	10,834			10,678		10,661	10,210 не более		
		7H	10,850			10,694		10,677	10,188 не более		
		7G	10,872			10,716		10,699	10,210 не более		
Калибры-кольца	ПР	4h	11,007 не менее	—	—	10,510	+0,010	10,527	10,183	+0,010	10,200
		6h; 8h6h	11,009 не менее			10,504	+0,014	10,527	10,181	+0,014	10,204
		6g	10,987 не менее			10,482		10,505	10,159		10,182
		6e	10,953 не менее			10,448		10,471	10,125		10,148
	НЕ	4h	11,007 не менее	—	—	10,440	+0,010	10,454	10,285	+0,020	—
		6h	10,984 не менее			10,399	+0,014	10,418	10,242	+0,028	
		6g	10,962 не менее			10,377		10,396	10,220		
		6e	10,928 не менее			10,343		10,362	10,186		
Контрольные калибры-пробки	КПР-ПР	4h	11,007	—0,014	—	10,506	—0,005	10,500	10,178 не более	—	—
		6h; 8h6h	11,009	—0,018		10,500		10,492	10,171 не более		
		6g	10,987			10,478		10,470	10,149 не более		
		6e	10,953			10,444		10,436	10,115 не более		
	КПР-НЕ	4h	10,674	—0,007	—	10,522	—0,005	—	10,183 не более	—	—
		6h; 8h6h	10,672	—0,009		10,520			10,181 не более		
		6g	10,650			10,498			10,159 не более		
		6e	10,616			10,464			10,125 не более		
	К-И	4h	10,680	—0,007	—	10,530	—0,005	—	10,183 не более	—	—
		6h; 8h6h	10,682	—0,009		10,530			10,181 не более		
		6g	10,660			10,508			10,159 не более		
		6e	10,626			10,474			10,125 не более		
	КНЕ-ПР	4h	11,007	—0,014	—	10,436	—0,005	10,430	10,108 не более	—	—
		6h	10,970	—0,018		10,395		10,387	10,066 не более		
		6g	10,948			10,373		10,365	10,044 не более		
		6e	10,914			10,339		10,331	10,010 не более		
	КНЕ-НЕ	4h	10,944	—0,014	—	10,452	—0,005	—	10,125 не более	—	—
		6h	10,909	—0,018		10,416			10,088 не более		
		6g	10,887			10,394			10,066 не более		
		6e	10,853			10,360			10,032 не более		
	КИ-НЕ	4h	10,948	—0,014	—	10,456	—0,005	—	10,125 не более	—	—
		6h	10,914	—0,018		10,420			10,088 не более		
		6g	10,892			10,398			10,066 не более		
		6e	10,858			10,364			10,032 не более		
	У-ПР	4h	11,007	—0,014	—	10,515	—0,005	10,508	10,183 не более	—	—
		6h; 8h6h	11,009	—0,018		10,511		10,503	10,181 не более		
		6g	10,987			10,489		10,481	10,159 не более		
		6e	10,953			10,455		10,447	10,125 не более		
	У-НЕ	4h	10,939	—0,014	—	10,445	—0,005	10,438	10,125 не более	—	—
		6h	10,902	—0,018		10,406		10,398	10,088 не более		
		6g	10,880			10,384		10,376	10,066 не более		
		6e	10,846			10,350		10,342	10,032 не более		

Таблица 52

Исполнительные размеры калибров для резьбы М11×0,5

мм

Наименование	Вид калибра	Поле допуска резьбы	d Новый Номин.	d Новый Пред. откл.	d Изношенный	d_2 Новый Номин.	d_2 Новый Пред. откл.	d_2 Изношенный	d_1 Новый Номин.	d_1 Новый Пред. откл.	d_1 Изношенный
Калибры-пробки	ПР	4H5H; 5H	11,009	—0,014	10,992	10,680	—0,007	10,668	10,459 не более	—	—
		6H; 7H	11,015	—0,018	10,994	10,686	—0,009	10,668	10,459		
		6G; 7G	11,035		11,014	10,706		10,688	10,479		
	НЕ	4H5H	10,856	—0,014	—	10,753	—0,007	10,742	10,459 не более	—	—
		5H	10,878	—0,018		10,774	—0,009	10,760	10,459		
		6H	10,900			10,796		10,782	10,459		
		6G	10,920			10,816		10,802	10,479		
		7H	10,932	—0,022		10,826	—0,011	10,809	10,481		
		7G	10,952			10,846		10,829	10,501		
Калибры-кольца	ПР	4h	11,007 не менее	—	—	10,672	+0,010	10,689	10,454	+0,010	10,471
		6h; 8h6h	11,009			10,666	+0,014	10,689	10,452	+0,014	10,475
		6g	10,989			10,646		10,669	10,432		10,455
		6e	10,959			10,616		10,639	10,402		10,425
	НЕ	4h	10,975 не менее	—	—	10,612	+0,010	10,626	10,507	+0,020	—
		6h	10,945			10,576	+0,014	10,595	10,469	+0,028	
		6g	10,925			10,556		10,575	10,449		
		6e	10,895			10,526		10,545	10,419		
Контрольные калибры-пробки	КПР-ПР	4h	11,007	0,014	—	10,668	—0,005	10,662	10,449 не более	—	—
		6h; 8h6h	11,009	0,018		10,662		10,654	10,442		
		6g	10,989			10,642		10,634	10,422		
		6e	10,959			10,612		10,604	10,392		
	КПР-НЕ	4h	10,786	—0,007	—	10,684	—0,005	—	10,454 не более	—	—
		6h; 8h6h	10,784	—0,009		10,682			10,452		
		6g	10,764			10,662			10,432		
		6e	10,734			10,632			10,402		
	К-И	4h	10,792	—0,007	—	10,692	—0,005	—	10,454 не более	—	—
		6h; 8h6h	10,794	—0,009		10,692			10,452		
		6g	10,774			10,672			10,432		
		6e	10,744			10,642			10,402		
	КНЕ-ПР	4h	10,965	—0,014	—	10,608	—0,005	10,602	10,389 не более	—	—
		6h	10,931	—0,018		10,572		10,564	10,352		
		6g	10,911			10,552		10,544	10,332		
		6e	10,881			10,522		10,514	10,302		
	КНЕ-НЕ	4h	10,954	—0,014	—	10,624	—0,005	—	10,406 не более	—	—
		6h	10,924	—0,018		10,592			10,374		
		6g	10,904			10,572			10,354		
		6e	10,874			10,542			10,324		
	КИ-НЕ	4h	10,958	—0,014	—	10,628	—0,005	—	10,406 не более	—	—
		6h	10,929	—0,018		10,598			10,374		
		6g	10,909			10,578			10,354		
		6e	10,879			10,548			10,324		
	У-ПР	4h	11,007	—0,014	—	10,677	—0,005	10,670	10,454 не более	—	—
		6h; 8h6h	11,009	—0,018		10,673		10,665	10,452		
		6g	10,989			10,653		10,645	10,432		
		6e	10,959			10,623		10,615	10,402		
	У-НЕ	4h	10,949	—0,014	—	10,617	—0,005	10,610	10,406 не более	—	—
		6h	10,917	—0,018		10,583		10,575	10,374		
		6g	10,897			10,563		10,555	10,354		
		6e	10,867			10,533		10,525	10,324		

Таблица 53

Исполнительные размеры калибров для резьбы М 12

мм

Наименование	Вид калибра	Поле допуска резьбы	d Новый Номин.	d Новый Пред. откл.	d Изношенный	d_2 Новый Номин.	d_2 Новый Пред. откл.	d_2 Изношенный	d_1 Новый Номин.	d_1 Новый Пред. откл.	d_1 Изношенный
Калибры-пробки	ПР	4H5H; 5H	12,015	—0,018	11,994	10,874	—0,009	10,856	10,106 не более	—	—
		6H; 7H	12,023	—0,022	11,994	10,880	—0,011	10,858	10,106		
		6G; 7G	12,057		12,028	10,914		10,892	10,140		
	НЕ	4H5H	11,352	—0,018	—	10,997	—0,009	10,983	10,106 не более	—	—
		5H	11,390	—0,022		11,034	—0,011	11,017	10,106		
		6H	11,430			11,074		11,057	10,106		
		6G	11,464			11,108		11,091	10,140		
		7H	11,484	—0,028		11,127	—0,014	11,105	10,106		
		7G	11,518			11,161		11,139	10,140		
Калибры-кольца	ПР	4h	12,009 не менее	—	—	10,854	+0,014	10,877	10,099	+0,014	10,122
		6h; 8h	12,011			10,846	+0,018	10,876	10,097	+0,018	10,127
		6g; 8g	11,977			10,812		10,842	10,063		10,093
		6e	11,940			10,775		10,805	10,026		10,056
		6d	11,911			10,746		10,776	9,997		10,027
	НЕ	4h	12,009 не менее	—	—	10,754	+0,014	10,773	10,397	+0,028	—
		6h	12,011			10,695	+0,018	10,719	10,336	+0,036	
		6g	11,977			10,661		10,685	10,302		
		6e	11,940			10,624		10,648	10,265		
		6d	11,911			10,595		10,619	10,236		
		8h	12,014			10,604	+0,023	10,635	10,242	+0,046	
		8g	11,980			10,570		10,601	10,208		
Контрольные калибры-пробки	КПР-ПР	4h	12,009	—0,018	—	10,850	—0,005	10,842	10,089 не более	—	—
		6h; 8h	12,011	—0,022		10,842	—0,006	10,832	10,080		
		6g; 8g	11,977			10,808		10,798	10,046		
		6e	11,940			10,770		10,762	10,009		
		6d	11,911			10,742		10,732	9,980		
	КПР-НЕ	4h	11,222	—0,009	—	10,870	—0,005	—	10,099 не более	—	—
		6h; 8h	11,220	—0,011		10,867	—0,006		10,097		
		6g; 8g	11,186			10,833			10,063		
		6e	11,148			10,796			10,026		
		6d	11,120			10,767			9,997		
	К-И	4h	11,232	—0,009	—	10,880	—0,005	—	10,099 не более	—	—
		6h; 8h	11,232	—0,011		10,879	—0,006		10,097		
		6g; 8g	11,198			10,845			10,063		
		6e	11,160			10,808			10,026		
		6d	11,132			10,779			9,997		

Продолжение табл. 53

Исполнительные размеры калибров для резьбы М 12

мм

Наименование	Вид калибра	Поле допуска резьбы	d Новый Номин.	d Новый Пред. откл.	d Изношенный	d_2 Новый Номин.	d_2 Новый Пред. откл.	d_2 Изношенный	d_1 Новый Номин.		d_1 Новый Пред. откл.	d_1 Изношенный
Контрольные калибры-пробки	КНЕ-ПР	4h	12,009	—0,018	—	10,750	—0,005	10,742	9,989	не более	—	—
		6h	12,011	—0,022		10,690	—0,006	10,682	9,929			
		6g	11,977			10,656		10,648	9,895			
		6e	11,940			10,620		10,610	9,858			
		6d	11,911			10,590		10,582	9,829			
		8h	12,014	—0,028		10,600	—0,008	10,588	9,836			
		8g	11,980			10,566		10,554	9,802			
	КНЕ-НЕ	4h	11,914	—0,018	—	10,770	—0,005	—	10,011	не более	—	—
		6h	11,861	—0,022		10,716	—0,006		9,956			
		6g	11,827			10,682			9,922			
		6e	11,790			10,645			9,885			
		6d	11,761			10,616			9,856			
		8h	11,778	—0,028		10,631	—0,008		9,870			
		8g	11,744			10,597			9,836			
	КИ-НЕ	4h	11,919	—0,018	—	10,776	—0,005	—	10,011	не более	—	—
		6h	11,867	—0,022		10,722	—0,006		9,956			
		6g	11,833			10,688			9,922			
		6e	11,796			10,651			9,885			
		6d	11,767			10,622			9,856			
		8h	11,786	—0,028		10,639	—0,008		9,870			
		8g	11,752			10,605			9,836			
	У-ПР	4h	12,009	—0,018	—	10,861	—0,005	10,853	10,099	не более	—	—
		6h; 8h	12,011	—0,022		10,855	—0,006	10,846	10,097			
		6g; 8g	11,977			10,821		10,812	10,063			
		6e	11,940			10,784		10,775	10,026			
		6d	11,911			10,755		10,746	9,997			
	У-НЕ	4h	11,907	—0,018	—	10,761	—0,005	10,753	10,011	не более	—	—
		6h	11,852	—0,022		10,704	—0,006	10,695	9,956			
		6g	11,818			10,670		10,661	9,922			
		6e	11,781			10,633		10,624	9,885			
		6d	11,752			10,604		10,595	9,856			
		8h	11,766	—0,028		10,616	—0,008	10,604	9,870			
		8g	11,732			10,582		10,570	9,836			

Таблица 54

Исполнительные размеры калибров для резьбы М12×1,5

мм

Наименование	Вид калибра	Поле допуска резьбы	d Новый Номин.	d Новый Пред. откл.	d Изношенный	d_2 Новый Номин.	d_2 Новый Пред. откл.	d_2 Изношенный	d_1 Новый Номин.	d_1 Новый Пред. откл.	d_1 Изношенный
Калибры-пробки	ПР	4H5H; 5H	12,015	−0,018	11,994	11,036	−0,009	11,020	10,376 не более	—	—
		6H; 7H	12,023	−0,022	11,994	11,044	−0,011	11,020	10,376 не более		
		6G; 7G	12,055		12,026	11,076		11,052	10,408 не более		
	НЕ	4H5H	11,457	−0,018	—	11,153	−0,009	11,139	10,376 не более	—	—
		5H	11,492	−0,022		11,187	−0,011	11,170	10,376		
		6H	11,532			11,227		11,210	10,376		
		6G	11,564			11,259		11,242	10,408		
		7H	11,583	−0,028		11,276	−0,014	11,254	10,376		
		7G	11,615			11,308		11,286	10,408		
	ПР	4h	12,009 не менее	—	—	11,017	+0,014	11,040	10,369	+0,014	10,392
		6h; 8h	12,011			11,009	+0,018	11,039	10,367	+0,018	10,397
		6g; 8g	11,979			10,977		11,007	10,335		10,365
		6e	11,944			10,942		10,972	10,300		10,330
		6d	11,916			10,914		10,944	10,272		10,302
Калибры-кольца	НЕ	4h	12,009 не менее	—	—	10,922	+0,014	10,941	10,615	+0,028	—
		6h	12,011			10,868	+0,018	10,892	10,559	+0,036	
		6g	11,979			10,836		10,860	10,527		
		6e	11,944			10,801		10,825	10,492		
		6d	11,916			10,773		10,797	10,464		
		8h	12,014			10,779	+0,023	10,810	10,468	+0,046	
		8g	11,982			10,747		10,778	10,436		
Контрольные калибры-пробки	КПР-ПР	4h	12,009	−0,018	—	11,013	−0,005	11,005	10,359 не более	—	—
		6h; 8h	12,011	−0,022	—	11,004	−0,006	10,996	10,350		
		6g; 8g	11,979			10,972		10,964	10,318		
		6e	11,944			10,938		10,928	10,283		
		6d	11,916			10,910		10,900	10,255		
	КПР-НЕ	4h	11,336	−0,009	—	11,034	−0,005	—	10,369 не более	—	—
		6h; 8h	11,332	−0,011	—	11,030	−0,006		10,367		
		6g; 8g	11,300			10,998			10,335		
		6e	11,266			10,963			10,300		
		6d	11,238			10,935			10,272		
	К-И	4h	11,344	−0,009	—	11,042	−0,005	—	10,369 не более	—	—
		6h; 8h	11,344	−0,011		11,042	−0,006		10,367		

Продолжение табл. 54

Исполнительные размеры калибров для резьбы М12×1,5

мм

Наименование	Вид калибра	Поле допуска резьбы	d Новый Номин.	d Новый Пред. откл.	d Изношенный	d_2 Новый Номин.	d_2 Новый Пред. откл.	d_2 Изношенный	d_1 Новый Номин.		d_1 Новый Пред. откл.	d_1 Изношенный
Контрольные калибры-пробки	К-И	6g; 8g	11,312	—0,011	—	11,010	—0,006	—	10,335	не более	—	—
		6e	11,278			10,975			10,300			
		6d	11,250			10,947			10,272			
	КНЕ-ПР	4h	12,009	—0,018	—	10,918	—0,005	10,910	10,264	не более	—	—
		6h	12,011	—0,022		10,854	—0,006	10,854	10,269			
		6g	11,979			10,832		10,822	10,177			
		6e	11,944			10,797		10,788	10,142			
		6d	11,916			10,769		10,760	10,114			
		8h	12,005	—0,028		10,774	—0,008	10,762	10,118			
		8g	11,973			10,742		10,730	10,086			
	КНЕ-НЕ	4h	11,919	—0,018	—	10,938	—0,005	—	10,286	не более	—	—
		6h	11,871	—0,022		10,889	—0,006		10,236			
		6g	11,839			10,857			10,204			
		6e	11,804			10,822			10,169			
		6d	11,776			10,794			10,141			
		8h	11,790	—0,028		10,806	—0,008		10,152			
		8g	11,758			10,774			10,120			
	КИ-НЕ	4h	11,924	—0,018	—	10,944	—0,005	—	10,286	не более	—	—
		6h	11,877	—0,022		10,895	—0,006		10,236			
		6g	11,845			10,863			10,204			
		6e	11,810			10,828			10,169			
		6d	11,782			10,800			10,141			
		8h	11,798	—0,028		10,814	—0,008		10,152			
		8g	11,766			10,782			10,120			
	У-ПР	4h	12,009	—0,018	—	11,024	—0,005	11,016	10,369	не более	—	—
		6h; 8h	12,011	—0,022		11,018	—0,006	11,009	10,367			
		6g; 8g	11,979			10,986		10,977	10,335			
		6e	11,944			10,951		10,942	10,300			
		6d	11,916			10,923		10,914	10,272			
	У-НЕ	4h	11,912	—0,018	—	10,929	—0,005	10,921	10,286	не более	—	—
		6h	11,862	—0,022		10,877	—0,006	10,868	10,236			
		6g	11,830			10,845		10,836	10,204			
		6e	11,795			10,810		10,801	10,169			
		6d	11,767			10,782		10,773	10,141			
		8h	11,778	—0,028		10,790	—0,008	10,778	10,152			
		8g	11,746			10,758		10,746	10,120			

Таблица 55

Исполнительные размеры калибров для резьбы М12×1,25

мм

Наименование	Вид калибра	Поле допуска резьбы	d Новый Номин.	d Новый Пред. откл.	d Изношенный	d_2 Новый Номин.	d_2 Новый Пред. откл.	d_2 Изношенный	d_1 Новый Номин.	d_1 Новый Пред. откл.	d_1 Изношенный
Калибры-пробки	ПР	4H5H; 5H	12,015	−0,018	11,994	11,198	−0,009	11,182	10,647	—	—
		6H; 7H	12,023	−0,022	11,994	11,206	−0,011	11,182	10,647		
		6G; 7G	12,051		12,022	11,234		11,210	10,675		
	НЕ	4H5H	11,564	−0,018	—	11,309	−0,009	11,295	10,647	—	—
		5H	11,594	−0,022		11,339	−0,011	11,322	10,647		
		6H	11,634			11,379		11,362	10,647		
		6G	11,662			11,407		11,390	10,675		
		7H	11,683	−0,028		11,426	−0,014	11,404	10,647		
		7G	11,711			11,454		11,432	10,675		
Калибры-кольца	ПР	4h	12,009	не менее	—	11,179	+0,014	11,202	10,640	+0,014	10,663
		6h; 8h	12,011			11,171	+0,018	11,201	10,638	+0,018	10,668
		6g; 8g	11,983			11,143		11,173	10,610		10,640
		6e	11,948			11,108		11,138	10,575		10,605
		6d	11,916			11,076		11,106	10,543		10,573
	НЕ	4h	12,009	не менее	—	11,089	+0,014	11,108	10,832	+0,028	—
		6h	12,011			11,038	+0,018	11,062	10,779	+0,036	
		6g	11,983			11,010		11,034	10,751		
		6e	11,948			10,975		10,999	10,716		
		6d	11,916			10,943		10,967	10,684		
		8h	11,986			10,953	+0,023	10,984	10,692	+0,046	
		8g	11,958			10,925		10,956	10,664		
Контрольные калибры-пробки	КПР-ПР	4h	12,009	−0,018	—	11,175	−0,005	11,167	10,630	—	—
		6h; 8h	12,011	−0,022		11,166	−0,006	11,158	10,621		
		6g; 8g	11,983			11,138		11,130	10,593		
		6e	11,948			11,104		11,094	10,558		
		6d	11,916			11,072		11,062	10,526		
	КПР-НЕ	4h	11,448	−0,009	—	11,196	−0,005	—	10,640	—	—
		6h; 8h	11,444	−0,011		11,192	−0,006		10,638		
		6g; 8g	11,416			11,164			10,610		
		6e	11,382			11,129			10,575		
		6d	11,350			11,097			10,543		
	К-И	4h	11,456	−0,009	—	11,204	−0,005	—	10,640	—	—
		6h; 8h	11,456	−0,011		11,204	−0,006		10,638		

Продолжение табл. 55

Исполнительные размеры калибров для резьбы М12×1,25

мм

Наименование	Вид калибра	Поле допуска резьбы	d Новый Номин.	d Новый Пред. откл.	d Изношенный	d_2 Новый Номин.	d_2 Новый Пред. откл.	d_2 Изношенный	d_1 Новый Номин.		d_1 Новый Пред. откл.	d_1 Изношенный
Контрольные калибры-пробки	К-И	6g; 8g	11,428	−0,011	—	11,176	−0,006	—	10,610	не более	—	—
		6e	11,394			11,141			10,575			
		6d	11,362			11,009			10,543			
	КНЕ-ПР	4h	12,009	−0,018	—	11,085	−0,005	11,077	10,540	не более	—	—
		6h	12,011	−0,022		11,034	−0,006	11,024	10,488			
		6g	11,983			11,006		10,996	10,460			
		6e	11,948			10,970		10,962	10,425			
		6d	11,916			10,938		10,930	10,393			
		8h	11,963	−0,028		10,948	−0,008	10,936	10,402			
		8g	11,935			10,920		10,908	10,374			
	КНЕ-НЕ	4h	11,924	−0,018	—	11,106	−0,005	—	10,562	не более	—	—
		6h	11,879	−0,022		11,059	−0,006		10,515			
		6g	11,851			11,031			10,487			
		6e	11,816			10,996			10,452			
		6d	11,784			10,964			10,420			
		8h	11,802	−0,028		10,980	−0,008		10,435			
		8g	11,774			10,952			10,407			
	КИ-НЕ	4h	11,929	−0,018	—	11,110	−0,005	—	10,562	не более	—	—
		6h	11,885	−0,022		11,065	−0,006		10,515			
		6g	11,857			11,037			10,487			
		6e	11,822			11,002			10,452			
		6d	11,790			10,970			10,420			
		8h	11,810	−0,028		10,988	−0,008		10,435			
		8g	11,782			10,960			10,407			
	У-ПР	4h	12,009	−0,018	—	11,186	−0,005	11,178	10,640	не более	—	—
		6h; 8h	12,011	−0,022		11,180	−0,006	11,171	10,638			
		6g; 8g	11,983			11,152		11,143	10,610			
		6e	11,948			11,117		11,108	10,575			
		6d	11,916			11,085		11,076	10,543			
	У-НЕ	4h	11,917	−0,018	—	11,096	−0,005	11,088	10,562	не более	—	—
		6h	11,870	−0,022		11,047	−0,006	11,038	10,515			
		6g	11,842			11,019		11,010	10,487			
		6e	11,807			10,984		10,975	10,452			
		6d	11,775			10,952		10,943	10,420			
		8h	11,790	−0,028		10,964	−0,008	10,952	10,435			
		8g	11,762			10,936		10,924	10,407			

Таблица 56

Исполнительные размеры калибров для резьбы М12×1

мм

Наименование	Вид калибра	Поле допуска резьбы	d Новый Номин.	d Новый Пред. откл.	d Изношенный	d_2 Новый Номин.	d_2 Новый Пред. откл.	d_2 Изношенный	d_1 Новый Номин.	d_1 Новый Пред. откл.	d_1 Изношенный
Калибры-пробки	ПР	4H5H; 5H	12,015	—0,018	11,994	11,360	—0,009	11,344	10,917 не более	—	—
		6H; 7H	12,023	—0,022	11,994	11,368	—0,011	11,344	10,917 не более		
		6G; 7G	12,049		11,020	11,394		11,370	10,943 не более		
	НЕ	4H5H	11,664	—0,018	—	11,459	—0,009	11,445	10,917 не более	—	—
		5H	11,688			11,484		11,470	10,917		
		6H	11,726	—0,022		11,521	—0,011	11,504	10,917		
		6G	11,752			11,547		11,530	10,943		
		7H	11,766			11,561		11,544	10,917		
		7G	11,792			11,587		11,570	10,943		
Калибры-кольца	ПР	4h	12,007 не менее	—	—	11,347	+0,010	11,364	10,912	+0,010	10,929
		6h; 8h	12,009			11,341	+0,014	11,364	10,910	+0,014	10,933
		6g; 8g	11,983			11,315		11,338	10,884		10,907
		6e	11,949			11,281		11,304	10,850		10,873
		6d	11,919			11,251		11,274	10,820		10,843
	НЕ	4h	12,007 не менее	—	—	11,265	+0,010	11,279	11,060	+0,020	—
		6h	12,009			11,218	+0,014	11,237	11,011	+0,028	
		6g	11,983			11,192		11,211	10,985		
		6e	11,949			11,158		11,177	10,951		
		6d	11,919			11,128		11,147	10,921		
		8h	11,950			11,142	+0,018	11,166	10,933	+0,036	
		8g	11,924			11,116		11,140	10,907		
Контрольные калибры-пробки	КПР-ПР	4h	12,007	—0,014	—	11,344	—0,005	11,336	10,907 не более	—	—
		6h; 8h	12,009	—0,018		11,337		11,329	10,900		
		6g; 8g	11,983			11,311		11,303	10,874		
		6e	11,949			11,277		11,269	10,840		
		6d	11,919			11,247		11,239	10,810		
	КПР-НЕ	4h	11,560	—0,007	—	11,360	—0,005	—	10,912 не более	—	—
		6h; 8h	11,560	—0,009		11,358			10,910		
		6g; 8g	11,534			11,332			10,884		
		6e	11,500			11,298			10,850		
		6d	11,470			11,268			10,820		
	К-И	4h	11,568	—0,007	—	11,366	—0,005	—	10,912 не более	—	—
		6h; 8h	11,568	—0,009		11,366			10,910		

Продолжение табл. 56

Исполнительные размеры калибров для резьбы М12×1

мм

Наименование	Вид калибра	Поле допуска резьбы	d Новый Номин.	d Новый Пред. откл.	d Изношенный	d_2 Новый Номин.	d_2 Новый Пред. откл.	d_2 Изношенный	d_1 Новый Номин.	d_1 Новый Пред. откл.	d_1 Изношенный
Контрольные калибры-пробки	*К-И*	*6g*; *8g*	11,542	—0,009	—	11,340	—0,005	—	10,884 не более	—	—
		6e	11,508			11,306			10,850		
		6d	11,478			11,276			10,820		
	КНЕ-ПР	*4h*	12,007	—0,014	—	11,262	—0,005	11,254	10,825 не более	—	—
		6h	12,006	—0,018		11,214		11,206	10,777		
		6g	11,980			11,188		11,180	10,751		
		6e	11,946			11,154		11,146	10,717		
		6d	11,916			11,124		11,116	10,687		
		8h	11,932	—0,022		11,138	—0,006	11,128	10,700		
		8g	11,906			11,112		11,102	10,674		
	КНЕ-НЕ	*4h*	11,932	—0,014	—	11,278	—0,005	—	10,842 не более	—	—
		6h	11,891	—0,018		11,234			10,799		
		6g	11,865			11,208			10,773		
		6e	11,831			11,174			10,739		
		6d	11,801			11,144			10,709		
		8h	11,821	—0,022		11,163	—0,006		10,727		
		8g	11,795			11,137			10,701		
	КИ-НЕ	*4h*	11,936	—0,014	—	11,282	—0,005	—	10,842 не более	—	—
		6h	11,896	—0,018		11,240			10,799		
		6g	11,870			11,214			10,773		
		6e	11,836			11,180			10,739		
		6d	11,806			11,150			10,709		
		8h	11,827	—0,022		11,169	—0,006		10,727		
		8g	11,801			11,143			10,701		
	У-ПР	*4h*	12,007	—0,014	—	11,352	—0,005	11,345	10,912 не более	—	—
		6g; *8h*	12,009	—0,018		11,348		11,340	10,910		
		6g; *8g*	11,983			11,322		11,314	10,884		
		6e	11,949			11,288		11,280	10,850		
		6d	11,919			11,258		11,250	10,820		
	У-НЕ	*4h*	11,927	—0,014	—	11,270	—0,005	11,263	10,842 не более	—	—
		6h	11,884	—0,018		11,225		11,217	10,799		
		6g	11,858			11,199		11,191	10,773		
		6e	11,824			11,165		11,157	10,739		
		6d	11,794			11,135		11,127	10,709		
		8h	11,812	—0,022		11,151	—0,006	11,142	10,727		
		8g	11,786			11,125		11,116	10,701		

Таблица 57

Исполнительные размеры калибров для резьбы М12×0,75

мм

Наименование	Вид калибра	Поле допуска резьбы	d			d_2			d_1		
			Новый		Изношенный	Новый		Изношенный	Новый		Изношенный
			Номин.	Пред. откл.		Номин.	Пред. откл.		Номин.	Пред. откл.	
Калибры-пробки	ПР	4H5H; 5H	12,015	—0,018	11,994	11,524	—0,009	11,506	11,188	не более —	—
		6H; 7H	12,023	—0,022	11,994	11,530	—0,011	11,508	11,188		
		6G; 7G	12,045		12,016	11,552		11,530	11,210		
	НЕ	4H5H	11,766	—0,018	—	11,612	—0,009	11,598	11,188	не более —	—
		5H	11,788			11,634		11,620	11,188		
		6H	11,820	—0,022		11,664	—0,011	11,647	11,188		
		6G	11,842			11,686		11,669	11,210		
		7H	11,860			11,704		11,687	11,188		
		7G	11,882			11,726		11,709	11,210		
Калибры-кольца	ПР	4h	12,007 не менее	—	—	11,510	+0,010	11,527	11,183	+0,010	11,200
		6h; 8h6h	12,009			11,504	+0,014	11,527	11,181	+0,014	11,204
		6g	11,987			11,482		11,505	11,159		11,182
		6e	11,953			11,448		11,471	11,125		11,148
	НЕ	4h	12,007 не менее	—	—	11,436	+0,010	11,450	11,281	+0,020	—
		6h	11,978			11,393	+0,014	11,412	11,236	+0,028	
		6g	11,956			11,371		11,390	11,214		
		6e	11,922			11,337		11,356	11,180		
Контрольные калибры-пробки	КПР-ПР	4h	12,007	—0,014	—	11,506	—0,005	11,500	11,178	не более —	—
		6h; 8h6h	12,009	—0,018		11,500		11,492	11,171		
		6g	11,987			11,478		11,470	11,149		
		6e	11,953			11,444		11,436	11,115		
	КПР-НЕ	4h	11,674	—0,007	—	11,522	—0,005	—	11,183	не более —	—
		6h; 8h6h	11,672	—0,009		11,520			11,181		
		6g	11,650			11,498			11,159		
		6e	11,616			11,464			11,125		
	К-И	4h	11,680	—0,007	—	11,530	—0,005	—	11,183	не более —	—
		6h; 8h6h	11,682	—0,009		11,530			11,181		
		6g	11,660			11,508			11,159		
		6e	11,626			11,474			11,125		
	КНЕ-ПР	4h	12,005	—0,014	—	11,432	—0,005	11,426	11,104	не более —	—
		6h	11,964	—0,018		11,389		11,381	11,060		
		6g	11,942			11,367		11,359	11,038		
		6e	11,908			11,333		11,325	11,004		
	КНЕ-НЕ	4h	11,940	—0,014	—	11,448	—0,005	—	11,121	не более —	—
		6h	11,903	—0,018		11,410			11,082		
		6g	11,881			11,388			11,060		
		6e	11,847			11,354			11,026		
	КИ-НЕ	4h	11,944	—0,014	—	11,452	—0,005	—	11,121	не более —	—
		6h	11,908	—0,018		11,414			11,082		
		6g	11,886			11,392			11,060		
		6e	11,852			11,358			11,026		
	У-ПР	4h	12,007	—0,014	—	11,515	—0,005	11,508	11,183	не более —	—
		6h; 8h6h	12,009	—0,018		11,511		11,503	11,181		
		6g	11,987			11,489		11,481	11,159		
		6e	11,953			11,455		11,447	11,125		
	У-НЕ	4h	11,935	—0,014	—	11,441	—0,005	11,434	11,121	не более —	—
		6h	11,896	—0,018		11,400		11,392	11,082		
		6g	11,874			11,378		11,370	11,060		
		6e	11,840			11,344		11,336	11,026		

Таблица 58

Исполнительные размеры калибров для резьбы М12×0,5

мм

Наименование	Вид калибра	Поле допуска резьбы	d Новый Номин.	d Новый Пред. откл.	d Изношенный	d_2 Новый Номин.	d_2 Новый Пред. откл.	d_2 Изношенный	d_1 Новый Номин.	d_1 Новый Пред. откл.	d_1 Изношенный
Калибры-пробки	ПР	4H5H; 5H	12,009	—0,014	11,992	11,680	—0,007	11,668	11,459 не более	—	—
		6H; 7H	12,015	—0,018	11,994	11,686	—0,009	11,668	11,459		
		6G; 7G	12,035		12,014	11,706		11,688	11,479		
	НЕ	4H5H	11,860	—0,014	—	11,757	—0,007	11,746	11,459 не более	—	—
		5H	11,884	—0,018		11,779	—0,009	11,765	11,459		
		6H	11,906			11,802		11,788	11,459		
		6G	11,926			11,822		11,808	11,479		
		7H	11,942	—0,022		11,836	—0,011	11,819	11,491		
		7G	11,962			11,856		11,839	11,511		
Калибры-кольца	ПР	4h	12,007 не менее	—	—	11,672	+0,010	11,689	11,454	+0,010	11,471
		6h; 8h6h	12,009			11,666	+0,014	11,689	11,452	+0,014	11,475
		6g	11,989			11,646		11,669	11,432		11,455
		6e	11,959			11,616		11,639	11,402		11,425
	НЕ	4h	11,972 не менее	—	—	11,609	+0,010	11,623	11,504	+0,020	—
		6h	11,940			11,571	+0,014	11,590	11,464	+0,028	
		6g	11,920			11,551		11,570	11,444		
		6e	11,890			11,521		11,540	11,414		
Контрольные калибры-пробки	КПР-ПР	4h	12,007	—0,014	—	11,668	—0,005	11,662	11,449 не более	—	—
		6h; 8h6h	12,009	—0,018		11,662		11,654	11,442		
		6g	11,989			11,642		11,634	11,422		
		6e	11,959			11,612		11,604	11,392		
	КПР-НЕ	4h	11,786	—0,007	—	11,684	—0,005	—	11,454 не более	—	—
		6h; 8h6h	11,784	—0,009		11,682			11,452		
		6g	11,764			11,662			11,432		
		6e	11,734			11,632			11,402		
	К-И	4h	11,792	—0,007	—	11,692	—0,005	—	11,454 не более	—	—
		6h; 8h6h	11,794	—0,009		11,692			11,452		
		6g	11,774			11,672			11,432		
		6e	11,744			11,642			11,402		
	КНЕ-ПР	4h	11,962	—0,014	—	11,606	—0,005	11,598	11,386 не более	—	—
		6h	11,926	—0,018		11,567		11,559	11,347		
		6g	11,906			11,547		11,539	11,327		
		6e	11,876			11,517		11,509	11,297		
	КНЕ-НЕ	4h	11,951	—0,014	—	11,622	—0,005	—	11,403 не более	—	—
		6h	11,919	—0,018		11,588			11,369		
		6g	11,899			11,568			11,349		
		6e	11,869			11,538			11,319		
	КИ-НЕ	4h	11,955	—0,014	—	11,626	—0,005	—	11,403 не более	—	—
		6h	11,924	—0,018		11,592			11,369		
		6g	11,904			11,572			11,349		
		6e	11,874			11,542			11,319		
	У-ПР	4h	12,007	—0,014	—	11,677	—0,005	11,670	11,454 не более	—	—
		6h; 8h6h	12,009	—0,018		11,673		11,665	11,452		
		6g	11,989			11,653		11,645	11,432		
		6e	11,959			11,623		11,615	11,402		
	У-НЕ	4h	11,946	—0,014	—	11,614	—0,005	11,607	11,403 не более	—	—
		6h	11,912	—0,018		11,578		11,570	11,369		
		6g	11,892			11,558		11,550	11,349		
		6e	11,862			11,528		11,520	11,319		

Таблица 59

Исполнительные размеры калибров для резьбы М14

мм

Наименование	Вид калибра	Поле допуска резьбы	d Новый Номин.	d Новый Пред. откл.	d Изношенный	d_2 Новый Номин.	d_2 Новый Пред. откл.	d_2 Изношенный	d_1 Новый Номин.	d_1 Новый Пред. откл.	d_1 Изношенный
Калибры-пробки	ПР	4H5H; 5H	14,023	—0,022	13,994	12,718	—0,011	12,696	11,835 не более	—	—
		6H; 7H	14,030	—0,028	13,995	12,724	—0,014	12,696	11,835		
		6G; 7G	14,068		14,033	12,762		12,734	11,873		
	НЕ	4H5H	13,250	—0,022	—	12,844	—0,011	12,827	11,835 не более	—	—
		5H	13,288			12,882		12,865	11,835		
		6H	13,334	—0,028		12,927	—0,014	12,905	11,835		
		6G	13,372			12,965		12,943	11,873		
		7H	13,387			12,980		12,958	11,835		
		7G	13,425			13,018		12,996	11,873		
Калибры-кольца	ПР	4h	14,009 не менее	—	—	12,692	+0,014	12,715	11,828	+0,014	11,851
		6h; 8h	14,011			12,684	+0,018	12,714	11,826	+0,018	11,856
		6g; 8g	13,973			12,646		12,676	11,788		11,818
		6e	13,940			12,613		12,643	11,755		11,785
		6d	13,911			12,584		12,614	11,726		11,756
	НЕ	4h	14,009 не менее	—	—	12,587	+0,014	12,606	12,180	+0,028	—
		6h	14,011			12,523	+0,018	12,547	12,114	+0,036	
		6g	13,973			12,485		12,509	12,076		
		6e	13,940			12,452		12,476	12,043		
		6d	13,911			12,423		12,447	12,014		
		8h	14,014			12,428	+0,023	12,459	12,016	+0,046	
		8g	13,976			12,390		12,421	11,978		
Контрольные калибры-пробки	КПР-ПР	4h	14,009	—0,018	—	12,688	—0,005	12,680	11,818 не более	—	—
		6h; 8h	14,011	—0,022		12,680	—0,006	12,670	11,809		
		6g; 8g	13,973			12,642		12,632	11,771		
		6e	13,940			12,608		12,600	11,738		
		6d	13,911			12,580		12,570	11,709		
	КПР-НЕ	4h	13,110	—0,009	—	12,708	—0,005	—	11,828 не более	—	—
		6h; 8h	13,108	—0,011		12,705	—0,006		11,826		
		6g; 8g	13,070			12,667			11,788		
		6e	13,036			12,634			11,755		
		6d	13,008			12,605			11,726		
	К-И	4h	13,120	—0,009	—	12,718	—0,005	—	11,828 не более	—	—
		6h; 8h	13,120	—0,011		12,717	—0,006		11,826		

Продолжение табл. 59

Исполнительные размеры калибров для резьбы М14

мм

Наименование	Вид калибра	Поле допуска резьбы	d Новый Номин.	d Новый Пред. откл.	d Изношенный	d_2 Новый Номин.	d_2 Новый Пред. откл.	d_2 Изношенный	d_1 Новый Номин.	d_1 Новый Пред. откл.	d_1 Изношенный
Контрольные калибры-пробки	К-И	6g; 8g	13,082	—0,011	—	12,679	—0,006	—	11,788 не более	—	—
		6e	13,048			12,646			11,755		
		6d	13,020			12,617			11,726		
	КНЕ-ПР	4h	14,009	—0,018	—	12,583	—0,005	12,575	11,713 не более	—	—
		6h	14,011	—0,022		12,518	—0,006	12,510	11,648		
		6g	13,973			12,480		12,472	11,610		
		6e	13,940			12,448		12,438	11,577		
		6d	13,911			12,418		12,410	11,548		
		8h	14,014	—0,028		12,424	—0,008	12,412	11,552		
		8g	13,976			12,386		12,374	11,514		
	КНЕ-НЕ	4h	13,909	—0,018	—	12,604	—0,005	—	11,735 не более	—	—
		6h	13,851	—0,022		12,544	—0,006		11,675		
		6g	13,813			12,506			11,637		
		6e	13,780			12,473			11,604		
		6d	13,751			12,444			11,575		
		8h	13,764	—0,028		12,455	—0,008		11,585		
		8g	13,726			12,417			11,547		
	КИ-НЕ	4h	13,914	—0,018	—	12,608	—0,005	—	11,735 не более	—	—
		6h	13,857	—0,022		12,550	—0,006		11,675		
		6g	13,819			12,512			11,637		
		6e	13,786			12,479			11,604		
		6d	13,757			12,450			11,575		
		8h	13,772	—0,028		12,463	—0,008		11,585		
		8g	13,734			12,425			11,547		
	У-ПР	4h	14,009	—0,018	—	12,699	—0,005	12,691	11,828 не более	—	—
		6h; 8h	14,011	—0,022		12,693	—0,006	12,684	11,826		
		6g; 8g	13,973			12,655		12,646	11,788		
		6e	13,940			12,622		12,613	11,755		
		6d	13,911			12,593		12,584	11,726		
	У-НЕ	4h	13,902	—0,018	—	12,594	—0,005	12,586	11,735 не более	—	—
		6h	13,842	—0,022		12,532	—0,006	12,523	11,675		
		6g	13,804			12,494		12,485	11,637		
		6e	13,771			12,461		12,452	11,604		
		6d	13,742			12,432		12,423	11,575		
		8h	13,752	—0,028		12,440	—0,008	12,428	11,585		
		8g	13,714			12,402		12,390	11,547		

Таблица 60

Исполнительные размеры калибров для резьбы М14×1,5

мм

Наименование	Вид калибра	Поле допуска резьбы	d Новый Номин.	d Новый Пред. откл.	d Изношенный	d_2 Новый Номин.	d_2 Новый Пред. откл.	d_2 Изношенный	d_1 Новый Номин.	d_1 Новый Пред. откл.	d_1 Изношенный
Калибры-пробки	ПР	4H5H; 5H	14,015	—0,018	13,994	13,036	—0,009	13,020	12,376 не более	—	—
		6H; 7H	14,023	—0,022	13,994	13,044	—0,011	13,020	12,376 не более		
		6G; 7G	14,055		14,026	13,076		13,052	12,408 не более		
	НЕ	4H5H	13,457	—0,018	—	13,153	—0,009	13,139	12,376 не более	—	—
		5H	13,492	—0,022		13,187	—0,011	13,170	12,376 не более		
		6H	13,532			13,227		13,210	12,376 не более		
		6G	13,564			13,259		13,242	12,408 не более		
		7H	13,583	—0,028		13,276	—0,014	13,254	12,376 не более		
		7G	13,615			13,308		13,286	12,408 не более		
Калибры-кольца	ПР	4h	14,009 не менее	—	—	13,017	+0,014	13,040	12,369	+0,014	12,392
		6h; 8h	14,011 не менее			13,009	+0,018	13,039	12,367	+0,018	12,397
		6g; 8g	13,979 не менее			12,977		13,007	12,335		12,365
		6e	13,944 не менее			12,942		12,972	12,300		12,330
		6d	13,916 не менее			12,914		12,944	12,272		12,302
	НЕ	4h	14,009 не менее	—	—	12,922	+0,014	12,941	12,615	+0,028	—
		6h	14,011 не менее			12,868	+0,018	12,892	12,559	+0,036	
		6g	13,979 не менее			12,836		12,860	12,527		
		6e	13,944 не менее			12,801		12,825	12,492		
		6d	14,916 не менее			12,773		12,797	12,464		
		8h	14,014 не менее			12,779	+0,023	12,810	12,468	+0,046	
		8g	13,982 не менее			12,747		12,778	12,436		
Контрольные калибры-пробки	КПР-ПР	4h	14,009	—0,018	—	13,013	—0,005	13,005	12,359 не более	—	—
		6h; 8h	14,011	—0,022		13,004	—0,006	12,996	12,350 не более		
		6g; 8g	13,979			12,972		12,964	12,318 не более		
		6e	13,944			12,938		12,928	12,283 не более		
		6d	13,916			12,910		12,900	12,255 не более		
	КПР-НЕ	4h	13,336	—0,009	—	13,034	—0,005	—	12,369 не более	—	—
		6h; 8h	13,332	—0,011		13,030	—0,006		12,367 не более		
		6g; 8g	13,300			12,998			12,335 не более		
		6e	13,266			12,963			12,300 не более		
		6d	13,238			12,935			12,272 не более		
	К-И	4h	13,344	—0,009	—	13,042	—0,005	—	12,369 не более	—	—
		6h; 8h	13,344	—0,011		13,042	—0,006		12,367 не более		

Продолжение табл. 60

Исполнительные размеры калибров для резьбы М14×1,5

мм

Наименование	Вид калибра	Поле допуска резьбы	d Новый Номин.	d Новый Пред. откл.	d Изношенный	d_2 Новый Номин.	d_2 Новый Пред. откл.	d_2 Изношенный	d_1 Новый Номин.		d_1 Новый Пред. откл.	d_1 Изношенный
Контрольные калибры-пробки	К-И	6g; 8g	13,312	—0,011	—	13,010	—0,006	—	12,335	не более	—	—
		6e	13,278			12,975			12,300			
		6d	13,250			12,947			12,272			
	КНЕ-ПР	4h	14,009	—0,018	—	12,918	—0,005	12,910	12,264	не более	—	—
		6h	14,011	—0,022		12,864	—0,006	12,854	12,209			
		6g	13,979			12,832		12,822	12,177			
		6e	13,944			12,797		12,788	12,142			
		6d	13,916			12,769		12,760	12,114			
		8h	14,005	—0,028		12,774	—0,008	12,762	12,118			
		8g	13,973			12,742		12,730	12,086			
	КНЕ-НЕ	4h	13,919	—0,018	—	12,938	—0,005	—	12,286	не более	—	—
		6h	13,871	—0,022		12,889	—0,006		12,236			
		6g	13,839			12,857			12,204			
		6e	13,804			12,822			12,169			
		6d	13,776			12,794			12,141			
		8h	13,790	—0,028		12,806	—0,008		12,152			
		8g	13,758			12,774			12,120			
	КИ-НЕ	4h	13,924	—0,018	—	12,944	—0,005	—	12,286	не более	—	—
		6h	13,877	—0,022		12,895	—0,006		12,236			
		6g	13,845			12,863			12,204			
		6e	13,810			12,828			12,169			
		6d	13,782			12,800			12,141			
		8h	13,798	—0,028		12,814	—0,008		12,152			
		8g	13,766			12,782			12,120			
	У-ПР	4h	14,009	—0,018	—	13,024	—0,005	13,016	12,369	не более	—	—
		6h; 8h	14,011	—0,022		13,018	—0,006	13,009	12,367			
		6g; 8g	13,979			12,986		12,977	12,335			
		6e	13,944			12,951		12,942	12,300			
		6d	13,916			12,923		12,914	12,272			
	У-НЕ	4h	13,912	—0,018	—	12,929	—0,005	12,921	12,286	не более	—	—
		6h	13,862	—0,022		12,877	—0,006	12,868	12,236			
		6g	13,830			12,845		12,836	12,204			
		6e	13,795			12,810		12,801	12,169			
		6d	13,767			12,782		12,773	12,141			
		8h	13,778	—0,028		12,790	—0,008	12,778	12,152			
		8g	13,746			12,758		12,746	12,120			

Таблица 61

Исполнительные размеры калибров для резьбы М14×1,25

мм

Наименование	Вид калибра	Поле допуска резьбы	d Новый Номин.	d Новый Пред. откл.	d Изношенный	d_2 Новый Номин.	d_2 Новый Пред. откл.	d_2 Изношенный	d_1 Новый Номин.	d_1 Новый Пред. откл.	d_1 Изношенный
Калибры-пробки	ПР	4H5H; 5H	14,015	—0,018	13,994	13,198	—0,009	13,182	12,647 не более	—	—
		6H; 7H	14,023	—0,022	13,994	13,206	—0,011	13,182	12,647		
		6G; 7G	14,051		14,022	13,234		13,210	12,675		
	НЕ	4H5H	13,564	—0,018	—	13,309	—0,009	13,295	12,647 не более	—	—
		5H	13,594	—0,022		13,339	—0,011	13,322	12,647		
		6H	13,634			13,379		13,362	12,647		
		6G	13,662			13,407		13,390	12,675		
		7H	13,683	—0,028		13,426	—0,014	13,404	12,647		
		7G	13,711			13,454		13,432	12,675		
Калибры-кольца	ПР	4h	14,009 не менее	—	—	13,179	+0,014	13,202	12,640	+0,014	12,663
		6h; 8h	14,011			13,171	+0,018	13,201	12,638	+0,018	12,668
		6g; 8g	13,983			13,143		13,173	12,610		12,640
		6e	13,948			13,108		13,138	12,575		12,605
		6d	13,916			13,076		13,106	12,543		12,573
	НЕ	4h	14,009 не менее	—	—	13,089	+0,014	13,108	12,832	+0,028	—
		6h	14,011			13,038	+0,018	13,062	12,779	+0,036	
		6g	13,983			13,010		13,034	12,751		
		6e	13,948			12,975		12,999	12,716		
		6d	13,916			12,943		12,967	12,684		
		8h	13,986			12,953	+0,023	12,984	12,692	+0,046	
		8g	13,958			12,925		12,956	12,664		
Контрольные калибры-пробки	КПР-ПР	4h	14,009	—0,018	—	13,175	—0,005	13,167	12,630 не более	—	—
		6h; 8h	14,011	—0,022		13,166	—0,006	13,158	12,621		
		6g; 8g	13,983			13,138		13,130	12,593		
		6e	13,948			13,104		13,094	12,558		
		6d	13,916			13,072		13,062	12,526		
	КПР-НЕ	4h	13,448	—0,009	—	13,196	—0,005	—	12,640 не более	—	—
		6h; 8h	13,444	—0,011		13,192	—0,006		12,638		
		6g; 8g	13,416			13,164			12,610		
		6e	13,382			13,129			12,575		
		6d	13,350			13,097			12,543		
	К-И	4h	13,456	—0,009	—	13,204	—0,005	—	12,640 не более	—	—
		6h; 8h	13,456	—0,011		13,204	—0,006		12,638		
		6g; 8g	13,428			13,176			12,610		
		6e	13,394			13,141			12,575		
		6d	13,362			13,109			12,543		

Продолжение табл. 61

Исполнительные размеры калибров для резьбы М14×1,25

мм

Наименование	Вид калибра	Поле допуска резьбы	d Новый Номин.	d Новый Пред. откл.	d Изношенный	d_2 Новый Номин.	d_2 Новый Пред. откл.	d_2 Изношенный	d_1 Новый Номин.		d_1 Новый Пред. откл.	d_1 Изношенный
Контрольные калибры-пробки	КНЕ-ПР	4h	14,009	—0,018	—	13,085	—0,005	13,077	12,540	не более	—	—
		6h	14,011	—0,022		13,034	—0,006	13,024	12,488			
		6g	13,983			13,006		12,996	12,460			
		6e	13,948			12,970		12,962	12,425			
		6d	13,916			12,938		12,930	12,393			
		8h	13,963	—0,028		12,948	—0,008	12,936	12,402			
		8g	13,935			12,920		12,908	12,374			
	КНЕ-НЕ	4h	13,924	—0,018	—	13,106	—0,005	—	12,562	не более	—	—
		6h	13,879	—0,022		13,059	—0,006		12,515			
		6g	13,851			13,031			12,487			
		6e	13,816			12,996			12,452			
		6d	13,784			12,964			12,420			
		8h	13,802	—0,028		12,980	—0,008		12,435			
		8g	13,774			12,952			12,407			
	КИ-НЕ	4h	13,929	—0,018	—	13,110	—0,005	—	12,562	не более	—	—
		6h	13,885	—0,022		13,065	—0,006		12,515			
		6g	13,857			13,037			12,487			
		6e	13,822			13,002			12,452			
		6d	13,790			12,970			12,420			
		8h	13,810	—0,028		12,988	—0,008		12,435			
		8g	13,782			12,960			12,407			
	У-ПР	4h	14,009	—0,018	—	13,186	—0,005	13,178	12,640	не более	—	—
		6h; 8h	14,011	—0,022		13,180	—0,006	13,171	12,638			
		6g; 8g	13,983			13,152		13,143	12,610			
		6e	13,948			13,117		13,108	12,575			
		6d	13,916			13,085		13,076	12,543			
	У-НЕ	4h	13,917	—0,018	—	13,096	—0,005	13,088	12,562	не более	—	—
		6h	13,870	—0,022		13,047	—0,006	13,038	12,515			
		6g	13,842			13,019		13,010	12,487			
		6e	13,807			12,984		12,975	12,452			
		6d	13,775			12,952		12,943	12,420			
		8h	13,790	—0,028		12,964	—0,008	12,952	12,435			
		8g	13,762			12,936		12,924	12,407			

Таблица 62

Исполнительные размеры калибров для резьбы М14×1

мм

Наименование	Вид калибра	Поле допуска резьбы	d Новый Номин.	d Новый Пред. откл.	d Изношенный	d_2 Новый Номин.	d_2 Новый Пред. откл.	d_2 Изношенный	d_1 Новый Номин.	d_1 Новый Пред. откл.	d_1 Изношенный
Калибры-пробки	ПР	4H5H; 5H	14,015	—0,018	13,994	13,360	—0,009	13,344	12,917 не более	—	—
		6H; 7H	14,023	—0,022	13,994	13,368	—0,011	13,344	12,917		
		6G; 7G	14,049		14,020	13,394		13,370	12,943		
	НЕ	4H5H	13,664	—0,018	—	13,459	—0,009	13,445	12,917 не более	—	—
		5H	13,688			13,484		13,470	12,917		
		6H	13,726	—0,022		13,521	—0,011	13,504	12,917		
		6G	13,752			13,547		13,530	12,943		
		7H	13,766			13,561		13,544	12,917		
		7G	13,792			13,587		13,570	12,943		
Калибры-кольца	ПР	4h	14,007 не менее	—	—	13,347	+0,010	13,364	12,912	+0,010	12,929
		6h; 8h	14,009			13,341	+0,014	13,364	12,910	+0,014	12,933
		6g; 8g	13,983			13,315		13,338	12,884		12,907
		6e	13,949			13,281		13,304	12,850		12,873
		6d	13,919			13,251		13,274	12,820		12,843
	НЕ	4h	14,007 не менее	—	—	13,265	+0,010	13,279	13,060	+0,020	—
		6h	14,009			13,218	+0,014	13,237	13,011	+0,028	
		6g	13,983			13,192		13,211	12,985		
		6e	13,949			13,158		13,177	12,951		
		6d	13,919			13,128		13,147	12,921		
		8h	13,950			13,142	+0,018	13,166	12,933	+0,036	
		8g	13,924			13,116		13,140	12,907		
Контрольные калибры-пробки	КПР-ПР	4h	14,007	—0,014	—	13,344	—0,005	13,336	12,907 не более	—	—
		6h; 8h	14,009	—0,018		13,337		13,329	12,900		
		6g; 8g	13,983			13,311		13,303	12,874		
		6e	13,949			13,277		13,269	12,840		
		6d	13,919			13,247		13,239	12,810		
	КПР-НЕ	4h	13,560	—0,007	—	13,360	—0,005	—	12,912 не более	—	—
		6h; 8h	13,560	—0,009		13,358			12,910		
		6g; 8g	13,534			13,332			12,884		
		6e	13,500			13,298			12,850		
		6d	13,470			13,268			12,820		
	К-И	4h	13,568	—0,007	—	13,366	—0,005	—	12,912 не более	—	—
		6h; 8h	13,568	—0,009		13,366			12,910		
		6g; 8g	13,542			13,340			12,884		
		6e	13,508			13,306			12,850		
		6d	13,478			13,276			12,820		

Продолжение табл. 62.

Исполнительные размеры калибров для резьбы М14×1

мм

Наименование	Вид калибра	Поле допуска резьбы	d Новый Номин.	d Новый Пред. откл.	d Изношенный	d_2 Новый Номин.	d_2 Новый Пред. откл.	d_2 Изношенный	d_1 Новый Номин.		d_1 Новый Пред. откл.	d_1 Изношенный
Контрольные калибры-пробки	КНЕ-ПР	4h	14,007	—0,014	—	13,262	—0,005	13,254	12,825	не более	—	—
		6h	14,006	—0,018		13,214		13,206	12,777			
		6g	13,980			13,188		13,180	12,751			
		6e	13,946			13,154		13,146	12,717			
		6d	13,916			13,124		13,116	12,687			
		8h	13,932	—0,022		13,138	—0,006	13,128	12,700			
		8g	13,906			13,112		13,102	12,674			
	КНЕ-НЕ	4h	13,932	—0,014	—	13,278	—0,005	—	12,842	не более	—	—
		6h	13,891	—0,018		13,234			12,799			
		6g	13,865			13,208			12,773			
		6e	13,831			13,174			12,739			
		6d	13,801			13,144			12,709			
		8h	13,821	—0,022		13,163	—0,006		12,727			
		8g	13,795			13,137			12,701			
	КИ-НЕ	4h	13,936	—0,014	—	13,282	—0,005	—	12,842	не более	—	—
		6h	13,896	—0,018		13,240			12,799			
		6g	13,870			13,214			12,773			
		6e	13,836			13,180			12,739			
		6d	13,806			13,150			12,709			
		8h	13,827	—0,022		13,169	—0,006		12,727			
		8g	13,801			13,143			12,701			
	У-ПР	4h	14,007	—0,014	—	13,352	—0,005	13,345	12,912	не более	—	—
		6h; 8h	14,009	—0,018		13,348		13,340	12,910			
		6g; 8g	13,983			13,322		13,314	12,884			
		6e	13,949			13,288		13,280	12,850			
		6d	13,919			13,258		13,250	12,820			
	У-НЕ	4h	13,927	—0,014	—	13,270	—0,005	13,263	12,842	не более	—	—
		6h	13,884	—0,018		13,225		13,217	12,799			
		6g	13,858			13,199		13,191	12,773			
		6e	13,824			13,165		13,157	12,739			
		6d	13,794			13,135		13,127	12,709			
		8h	13,812	—0,022		13,151	—0,006	13,142	12,727			
		8g	13,786			13,125		13,116	12,701			

Таблица 63

Исполнительные размеры калибров для резьбы М14×0,75

мм

Наименование	Вид калибра	Поле допуска резьбы	d Новый Номин.	d Новый Пред. откл.	d Изношенный	d_2 Новый Номин.	d_2 Новый Пред. откл.	d_2 Изношенный	d_1 Новый Номин.	d_1 Новый Пред. откл.	d_1 Изношенный
Калибры-пробки	ПР	4H5H; 5H	14,015	—0,018	13,994	13,524	—0,009	13,506	13,188 не более	—	—
		6H; 7H	14,023	—0,022	13,994	13,530	—0,011	13,508	13,188 не более		
		6G; 7G	14,045		14,016	13,552		13,530	13,210 не более		
	НЕ	4H5H	13,766	—0,018	—	13,612	—0,009	13,598	13,188 не более	—	—
		5H	13,788			13,634		13,620	13,188		
		6H	13,820	—0,022		13,664	—0,011	13,647	13,188		
		6G	13,842			13,686		13,669	13,210		
		7H	13,860			13,704		13,687	13,188		
		7G	13,882			13,726		13,709	13,210		
Калибры-кольца	ПР	4h	14,007 не менее	—	—	13,510	+0,010	13,527	13,183	+0,010	13,200
		6h; 8h6h	14,009			13,504	+0,014	13,527	13,181	+0,014	13,204
		6g	13,987			13,482		13,505	13,159		13,182
		6e	13,953			13,448		13,471	13,125		13,148
	НЕ	4h	14,007 не менее	—	—	13,436	+0,010	13,450	13,281	+0,020	—
		6h	13,978			13,393	+0,014	13,412	13,236	+0,028	
		6g	13,956			13,371		13,390	13,214		
		6e	13,922			13,337		13,356	13,180		
Контрольные калибры-пробки	КПР-ПР	4h	14,007	—0,014	—	13,506	—0,005	13,500	13,178 не более	—	—
		6h; 8h6h	14,009	—0,018		13,500		13,492	13,171		
		6g	13,987			13,478		13,470	13,149		
		6e	13,953			13,444		13,436	13,115		
	КПР-НЕ	4h	13,674	—0,007	—	13,522	—0,005	—	13,183 не более	—	—
		6h; 8h6h	13,672	—0,009		13,520			13,181		
		6g	13,650			13,498			13,159		
		6e	13,616			13,464			13,125		
	К-И	4h	13,680	—0,007	—	13,530	—0,005	—	13,183 не более	—	—
		6h; 8h6h	13,682	—0,009		13,530			13,181		
		6g	13,660			13,508			13,159		
		6e	13,626			13,474			13,125		
	КНЕ-ПР	4h	14,005	—0,014	—	13,432	—0,005	13,426	13,104 не более	—	—
		6h	13,964	—0,018		13,389		13,381	13,060		
		6g	13,942			13,367		13,359	13,038		
		6e	13,908			13,333		13,325	13,004		
	КНЕ-НЕ	4h	13,940	—0,014	—	13,448	—0,005	—	13,121 не более	—	—
		6h	13,903	—0,018		13,410			13,082		
		6g	13,881			13,388			13,060		
		6e	13,847			13,354			13,026		
	КИ-НЕ	4h	13,944	—0,014	—	13,452	—0,005	—	13,121 не более	—	—
		6h	13,908	—0,018		13,414			13,082		
		6g	13,886			13,392			13,060		
		6e	13,852			13,358			13,026		
	У-ПР	4h	14,007	—0,014	—	13,515	—0,005	13,508	13,183 не более	—	—
		6h; 8h6h	14,009	—0,018		13,511		13,503	13,181		
		6g	13,987			13,489		13,481	13,159		
		6e	13,953			13,455		13,447	13,125		
	У-НЕ	4h	13,935	—0,014	—	13,441	—0,005	13,434	13,121 не более	—	—
		6h	13,896	—0,018		13,400		13,392	13,082		
		6g	13,874			13,378		13,370	13,060		
		6e	13,840			13,344		13,336	13,026		

Таблица 64

Исполнительные размеры калибров для резьбы М14×0,5

мм

Наименование	Вид калибра	Поле допуска резьбы	d Новый Номин.	d Новый Пред. откл.	d Изношенный	d_2 Новый Номин.	d_2 Новый Пред. откл.	d_2 Изношенный	d_1 Новый Номин.	d_1 Новый Пред. откл.	d_1 Изношенный
Калибры-пробки	ПР	4H5H; 5H	14,009	−0,014	13,992	13,680	−0,007	13,668	13,459 не более	—	—
		6H; 7H	14,015	−0,018	13,994	13,686	−0,009	13,668	13,459		
		6G; 7G	14,035		14,014	13,706		13,688	13,479		
	НЕ	4H5H	13,860	−0,014	—	13,757	−0,007	13,746	13,459 не более	—	—
		5H	13,884	−0,018		13,779	−0,009	13,765	13,459		
		6H	13,906			13,802		13,788	13,459		
		6G	13,926			13,822		13,808	13,479		
		7H	13,942	−0,022		13,836	−0,011	13,819	13,491		
		7G	13,962			13,856		13,839	13,511		
Калибры-кольца	ПР	4h	14,007 не менее	—	—	13,672	+0,010	13,689	13,454	+0,010	13,471
		6h; 8h6h	14,009			13,666	+0,014	13,689	13,452	+0,014	13,475
		6g	13,989			13,646		13,669	13,432		13,455
		6e	13,959			13,616		16,639	13,402		13,425
	НЕ	4h	13,972 не менее	—	—	13,609	+0,010	13,623	13,504	+0,020	—
		6h	13,940			13,571	+0,014	13,590	13,464	+0,028	
		6g	13,920			13,551		13,570	13,444		
		6e	13,890			13,521		13,540	13,414		
Контрольные калибры-пробки	КПР-ПР	4h	14,007	−0,014	—	13,668	−0,005	13,662	13,449 не более	—	—
		6h; 8h6h	14,009	−0,018		13,662		13,654	13,442		
		6g	13,989			13,642		13,634	13,422		
		6e	13,959			13,612		13,604	13,392		
	КПР-НЕ	4h	13,786	−0,007	—	13,684	−0,005	—	13,454 не более	—	—
		6h; 8h6h	13,784	−0,009		13,682			13,452		
		6g	13,764			13,662			13,432		
		6e	13,734			13,632			13,402		
	К-И	4h	13,792	−0,007	—	13,692	−0,005	—	13,454 не более	—	—
		6h; 8h6h	13,794	−0,009		13,692			13,452		
		6g	13,774			13,672			13,432		
		6e	13,744			13,642			13,402		
	КНЕ-ПР	4h	13,962	−0,014	—	13,606	−0,005	13,598	13,386 не более	—	—
		6h	13,926	−0,018		13,567		13,559	13,347		
		6g	13,906			13,547		13,539	13,327		
		6e	13,876			13,517		13,509	13,297		
	КНЕ-НЕ	4h	13,951	−0,014	—	13,622	−0,005	—	13,403 не более	—	—
		6h	13,919	−0,018		13,588			13,369		
		6g	13,899			13,568			13,349		
		6e	13,869			13,538			13,319		
	КИ-НЕ	4h	13,955	−0,014	—	13,626	−0,005	—	13,403 не более	—	—
		6h	13,924	−0,018		13,592			13,369		
		6g	13,904			13,572			13,349		
		6e	13,874			13,542			13,319		
	У-ПР	4h	14,007	−0,014	—	13,677	−0,005	13,670	13,454 не более	—	—
		6h; 8h6h	14,009	−0,018		13,673		13,665	13,452		
		6g	13,989			13,653		13,645	13,432		
		6e	13,959			13,623		13,615	13,402		
	У-НЕ	4h	13,946	−0,014	—	13,614	−0,005	13,607	13,403 не более	—	—
		6h	13,912	−0,018		13,578		13,570	13,369		
		6g	13,892			13,558		13,550	13,349		
		6e	13,862			13,528		13,520	13,319		

Таблица 65

Исполнительные размеры калибров для резьбы М15×1,5

мм

Наименование	Вид калибра	Поле допуска резьбы	d Новый Номин.	d Новый Пред. откл.	d Изношенный	d_2 Новый Номин.	d_2 Новый Пред. откл.	d_2 Изношенный	d_1 Новый Номин.	d_1 Новый Пред. откл.	d_1 Изношенный
Калибры-пробки	ПР	4H5H; 5H	15,015	−0,018	14,994	14,036	−0,009	14,020	13,376	не более —	—
		6H; 7H	15,023	−0,022	14,994	14,044	−0,011	14,020	13,376		
		6G; 7G	15,055		15,026	14,076		14,052	13,408		
	НЕ	4H5H	14,457	−0,018	—	14,153	−0,009	14,139	13,376	не более —	—
		5H	14,492	−0,022		14,187	−0,011	14,170	13,376		
		6H	14,532			14,227		14,210	13,376		
		6G	14,564			14,259		14,242	13,408		
		7H	14,583	−0,028		14,276	−0,014	14,254	13,376		
		7G	14,615			14,308		14,286	13,408		
Калибры-кольца	ПР	4h	15,009	не менее —	—	14,017	+0,014	14,040	13,369	+0,014	13,392
		6h; 8h	15,011			14,009	+0,018	14,039	13,367	+0,018	13,397
		6g; 8g	14,979			13,977		14,007	13,335		13,365
		6e	14,944			13,942		13,972	13,300		13,330
		6d	14,916			13,914		13,944	13,272		13,302
	НЕ	4h	15,009	не менее —	—	13,922	+0,014	13,941	13,615	+0,028	—
		6h	15,011			13,868	+0,018	13,892	13,559	+0,036	
		6g	14,979			13,836		13,860	13,527		
		6e	14,944			13,801		13,825	13,492		
		6d	14,916			13,773		13,797	13,464		
		8h	15,014			13,779	+0,023	13,810	13,468	+0,046	
		8g	14,982			13,747		13,778	13,436		
Контрольные калибры-пробки	КПР-ПР	4h	15,009	−0,018	—	14,013	−0,005	14,005	13,359	не более —	—
		6h; 8h	15,011	−0,022		14,004	−0,006	13,996	13,350		
		6g; 8g	14,979			13,972		13,964	13,318		
		6e	14,944			13,938		13,928	13,283		
		6d	14,916			13,910		13,900	13,255		
	КПР-НЕ	4h	14,336	−0,009	—	14,034	−0,005	—	13,369	не более —	—
		6h; 8h	14,332	−0,011		14,030	−0,006		13,367		
		6g; 8g	14,300			13,998			13,335		
		6e	14,266			13,963			13,300		
		6d	14,238			13,935			13,272		
	К-И	4h	14,344	−0,009	—	14,042	−0,005	—	13,369	не более —	—
		6h; 8h	14,344	−0,011		14,042	−0,006		13,367		
		6g; 8g	14,312			14,010			13,335		
		6e	14,278			13,975			13,300		
		6d	14,250			13,947			13,272		

Продолжение табл. 65

Исполнительные размеры калибров для резьбы М15×1,5

мм

Наименование	Вид калибра	Поле допуска резьбы	d Новый Номин.	d Новый Пред. откл.	d Изношенный	d_2 Новый Номин.	d_2 Новый Пред. откл.	d_2 Изношенный	d_1 Новый Номин.		d_1 Новый Пред. откл.	d_1 Изношенный
Контрольные калибры-пробки	КНЕ-ПР	4h	15,009	−0,018	—	13,918	−0,005	13,910	13,264	не более	—	—
		6h	15,011	−0,022		13,864	−0,006	13,854	13,209			
		6g	14,979			13,832		13,822	13,177			
		6e	14,944			13,797		13,788	13,142			
		6d	14,916			13,769		13,760	13,114			
		8h	15,005	−0,028		13,774	−0,008	13,762	13,118			
		8g	14,973			13,742		13,730	13,086			
	КНЕ-НЕ	4h	14,919	−0,018	—	13,938	−0,005	—	13,286	не более	—	—
		6h	14,871	−0,022		13,889	−0,006		13,236			
		6g	14,839			13,857			13,204			
		6e	14,804			13,822			13,169			
		6d	14,776			13,794			13,141			
		8h	14,790	−0,028		13,806	−0,008		13,152			
		8g	14,758			13,774			13,120			
	КИ-НЕ	4h	14,924	−0,018	—	13,944	−0,005	—	13,286	не более	—	—
		6h	14,877	−0,022		13,895	−0,006		13,236			
		6g	14,845			13,863			13,204			
		6e	14,810			13,828			13,169			
		6d	14,782			13,800			13,141			
		8h	14,798	−0,028		13,814	−0,008		13,152			
		8g	14,766			13,782			13,120			
	У-ПР	4h	15,009	−0,018	—	14,024	−0,005	14,016	13,369	не более	—	—
		6h; 8h	15,011	−0,022		14,018	−0,006	14,009	13,367			
		6g; 8g	14,979			13,986		13,977	13,335			
		6e	14,944			13,951		13,942	13,300			
		6d	14,916			13,923		13,914	13,272			
	У-НЕ	4h	14,912	−0,018	—	13,929	−0,005	13,921	13,286	не более	—	—
		6h	14,862	−0,022		13,877	−0,006	13,868	13,236			
		6g	14,830			13,845		13,836	13,204			
		6e	14,795			13,810		13,801	13,169			
		6d	14,767			13,782		13,773	13,141			
		8h	14,778	−0,028		13,790	−0,008	13,778	13,152			
		8g	14,746			13,758		13,746	13,120			

Таблица 66

Исполнительные размеры калибров для резьбы М15×1

мм

Наименование	Вид калибра	Поле допуска резьбы	d Новый Номин.		d Новый Пред. откл.	d Изношенный	d_2 Новый Номин.	d_2 Новый Пред. откл.	d_2 Изношенный	d_1 Новый Номин.		d_1 Новый Пред. откл.	d_1 Изношенный
Калибры-пробки	ПР	4Н5Н; 5Н	15,015		−0,018	14,994	14,360	−0,009	14,344	13,917	не более	—	—
		6Н; 7Н	15,023		−0,022	14,994	14,368	−0,011	14,344	13,917			
		6G; 7G	15,049			15,020	14,394		14,370	13,943			
	НЕ	4Н5Н	14,664		−0,018	—	14,459	−0,009	14,445	13,917	не более	—	—
		5Н	14,688				14,484		14,470	13,917			
		6Н	14,726		−0,022		14,521	−0,011	14,504	13,917			
		6G	14,752				14,547		14,530	13,943			
		7Н	14,766				14,561		14,544	13,917			
		7G	14,792				14,587		14,570	13,943			
Калибры-кольца	ПР	4h	15,007	не менее	—	—	14,347	+0,010	14,364	13,912		+0,010	13,929
		6h; 8h	15,009				14,341	+0,014	14,364	13,910		+0,014	13,933
		6g; 8g	14,983				14,315		14,338	13,884			13,907
		6e	14,949				14,281		14,304	13,850			13,873
		6d	15,919				14,251		14,274	13,820			13,843
	НЕ	4h	15,007	не менее	—	—	14,265	+0,010	14,279	14,060		+0,020	—
		6h	15,009				14,218	+0,014	14,237	14,011		+0,028	
		6g	14,983				14,192		14,211	13,985			
		6e	14,949				14,158		14,177	13,951			
		6d	14,919				14,128		14,147	13,921			
		8h	14,950				14,142	+0,018	14,166	13,933		+0,036	
		8g	14,924				14,116		14,140	13,907			
Контрольные калибры-пробки	КПР-ПР	4h	15,007		−0,014	—	14,344	−0,005	14,336	13,907	не более	—	—
		6h; 8h	15,009		−0,018		14,337		14,329	13,900			
		6g; 8g	14,983				14,311		14,303	13,874			
		6e	14,949				14,277		14,269	13,840			
		6d	14,919				14,247		14,239	13,810			
	КПР-НЕ	4h	14,560		−0,007	—	14,360	−0,005	—	13,912	не более	—	—
		6h; 8h	14,560		−0,009		14,358			13,910			
		6g; 8g	14,534				14,332			13,884			
		6e	14,500				14,298			13,850			
		6d	14,470				14,268			13,820			
	К-И	4h	14,568		−0,007	—	14,366	−0,005	—	13,912	не более	—	—
		6h; 8h	14,568		−0,009		14,366			13,910			
		6g; 8g	14,542				14,340			13,884			
		6e	14,508				14,306			13,850			
		6d	14,478				14,276			13,820			

Продолжение табл. 66

Исполнительные размеры калибров для резьбы М15×1

мм

Наименование	Вид калибра	Поле допуска резьбы	d Новый Номин.	d Новый Пред. откл.	d Изношенный	d_2 Новый Номин.	d_2 Новый Пред. откл.	d_2 Изношенный	d_1 Новый Номин.		d_1 Новый Пред. откл.	d_1 Изношенный
Контрольные калибры-пробки	КНЕ-ПР	4h	15,007	—0,014	—	14,262	—0,005	14,254	13,825	не более	—	—
		6h	15,006	—0,018		14,214		14,206	13,777			
		8g	14,980			14,188		14,180	13,751			
		6e	14,946			14,154		14,146	13,717			
		6d	14,916			14,124		14,116	13,687			
		8h	14,932	—0,022		14,138	—0,006	14,128	13,700			
		8g	14,906			14,112		14,102	13,674			
	КНЕ-НЕ	4h	14,932	—0,014	—	14,278	—0,005	—	13,842	не более	—	—
		6h	14,891	—0,018		14,234			13,799			
		6g	14,865			14,208			13,773			
		6e	14,831			14,174			13,739			
		6d	14,801			14,144			13,709			
		8h	14,821	—0,022		14,163	—0,006		13,727			
		8g	14,795			14,137			13,701			
	КИ-НЕ	4h	14,936	—0,014	—	14,282	—0,005	—	13,842	не более	—	—
		6h	14,896	—0,018		14,240			13,799			
		6g	14,870			14,214			13,773			
		6e	14,836			14,180			13,739			
		6d	14,806			14,150			13,709			
		8h	14,827	—0,022		14,169	—0,006		13,727			
		8g	14,801			14,143			13,701			
	У-ПР	4h	15,007	—0,014	—	14,352	—0,005	14,345	13,912	не более	—	—
		6h; 8h	15,009	—0,018		14,348		14,340	13,910			
		6g; 8g	14,983			14,322		14,314	13,884			
		6e	14,949			14,288		14,280	13,850			
		6d	14,919			14,258		14,250	13,820			
	У-НЕ	4h	14,927	—0,014	—	14,270	—0,005	14,263	13,842	не более	—	—
		6h	14,884	—0,018		14,225		14,217	13,799			
		6g	14,858			14,199		14,191	13,773			
		6e	14,824			14,165		14,157	13,739			
		6d	14,794			14,135		14,127	13,709			
		8h	14,812	—0,022		14,151	—0,006	14,142	13,727			
		8g	14,786			14,125		14,116	13,701			

Таблица 67

Исполнительные размеры калибров для резьбы М16

мм

Наименование	Вид калибра	Поле допуска резьбы	d Новый Номин.		d Новый Пред. откл.	d Изношенный	d_2 Новый Номин.	d_2 Новый Пред. откл.	d_2 Изношенный	d_1 Новый Номин.		d_1 Новый Пред. откл.	d_1 Изношенный
Калибры-пробки	ПР	4H5H; 5H	16,023		—0,022	15,994	14,718	—0,011	14,696	13,835	не более	—	—
		6H; 7H	16,030		—0,028	15,995	14,724	—0,014	14,696	13,835			
		6G; 7G	16,068			16,033	14,762		14,734	13,873			
	НЕ	4H5H	15,250		—0,022	—	14,844	—0,011	14,827	13,835	не более	—	—
		5H	15,288				14,882		14,865	13,835			
		6H	15,334		—0,028		14,927	—0,014	14,905	13,835			
		6G	15,372				14,965		14,943	13,873			
		7H	15,387				14,980		14,958	13,835			
		7G	15,425				15,018		14,996	13,873			
Калибры-кольца	ПР	4h	16,009	не менее	—	—	14,692	+0,014	14,715	13,828		+0,014	13,851
		6h; 8h	16,011				14,684	+0,018	14,714	13,826		+0,018	13,856
		6g; 8g	15,973				14,646		14,676	13,788			13,818
		6e	15,940				14,613		14,643	13,755			13,785
		6d	15,911				14,584		14,614	13,726			13,756
	НЕ	4h	16,009	не менее	—	—	14,587	+0,014	14,606	14,180		+0,028	—
		6h	16,011				14,523	+0,018	14,547	14,114		+0,036	
		6g	15,973				14,485		14,509	14,076			
		6e	15,940				14,452		14,476	14,043			
		6d	15,911				14,423		14,447	14,014			
		8h	16,014				14,428	+0,023	14,459	14,016		+0,046	
		8g	15,976				14,390		14,421	13,978			
Контрольные калибры-пробки	КПР-ПР	4h	16,009		—0,018	—	14,688	—0,005	14,680	13,818	не более	—	—
		6h; 8h	16,011		—0,022		14,680	—0,006	14,670	13,809			
		6g; 8g	15,973				14,642		14,632	13,771			
		6e	15,940				14,608		14,600	13,738			
		6d	15,911				14,580		14,570	13,709			
	КПР-НЕ	4h	15,110		—0,009	—	14,708	—0,005	—	13,828	не более	—	—
		6h; 8h	15,108		—0,011		14,705	—0,006		13,826			
		6g; 8g	15,070				14,667			13,788			
		6e	15,036				14,634			13,755			
		6d	15,008				14,605			13,726			
	К-И	4h	15,120		—0,009	—	14,718	—0,005	—	13,828	не более	—	—
		6h; 8h	15,120		—0,011		14,717	—0,006		13,826			
		6g; 8g	15,082				14,679			13,788			
		6e	15,048				14,646			13,755			
		6d	15,020				14,617			13,726			

Продолжение табл. 67

Исполнительные размеры калибров для резьбы М16

мм

Наименование	Вид калибра	Поле допуска резьбы	d Новый Номин.	d Новый Пред. откл.	d Изношенный	d_2 Новый Номин.	d_2 Новый Пред. откл.	d_2 Изношенный	d_1 Новый Номин.		d_1 Новый Пред. откл.	d_1 Изношенный
Контрольные калибры-пробки	КНЕ-ПР	4h	16,009	—0,018	—	14,583	—0,005	14,575	13,713	не более	—	—
		6h	16,011	—0,022		14,518	—0,006	14,510	13,648			
		6g	15,973			14,480		14,472	13,610			
		6e	15,940			14,448		14,438	13,577			
		6d	15,911			14,418		14,410	13,548			
		8h	16,014	—0,028		14,424	—0,008	14,412	13,552			
		8g	15,976			14,386		14,374	13,514			
	КНЕ-НЕ	4h	15,909	—0,018	—	14,604	—0,005	—	13,735	не более	—	—
		6h	15,851	—0,022		14,544	—0,006		13,675			
		6g	15,813			14,506			13,637			
		6e	15,780			14,473			13,604			
		6d	15,751			14,444			13,575			
		8h	15,764	—0,028		14,455	—0,008		13,585			
		8g	15,726			14,417			13,547			
	КИ-НЕ	4h	15,914	—0,018	—	14,608	—0,005	—	13,735	не более	—	—
		6h	15,857	—0,022		14,550	—0,006		13,675			
		6g	15,819			14,512			13,637			
		6e	15,786			14,479			13,604			
		6d	15,757			14,450			13,575			
		8h	15,772	—0,028		14,463	—0,008		13,585			
		8g	15,734			14,425			13,547			
	У-ПР	4h	16,009	—0,018	—	14,699	—0,005	14,691	13,828	не более	—	—
		6h; 8h	16,011	—0,022		14,693	—0,006	14,684	13,826			
		6g; 8g	15,973			14,655		14,646	13,788			
		6e	15,940			14,622		14,613	13,755			
		6d	15,911			14,593		14,584	13,726			
	У-НЕ	4h	15,902	—0,018	—	14,594	—0,005	14,586	13,735	не более	—	
		6h	15,842	—0,022		14,532	—0,006	14,523	13,675			
		6g	15,804			14,494		14,485	13,637			
		6e	15,771			14,461		14,452	13,604			
		6d	15,742			14,432		14,423	13,575			
		8h	15,752	—0,028		14,440	—0,008	14,428	13,585			
		8g	15,714			14,402		14,390	13,547			

Таблица 68

Исполнительные размеры калибров для резьбы М16×1,5

мм

Наименование	Вид калибра	Поле допуска резьбы	d Новый Номин.	d Новый Пред. откл.	d Изношенный	d_2 Новый Номин.	d_2 Новый Пред. откл.	d_2 Изношенный	d_1 Новый Номин.	d_1 Новый Пред. откл.	d_1 Изношенный
Калибры-пробки	ПР	4H5H; 5H	16,015	−0,018	15,994	15,036	−0,009	15,020	14,376 не более	—	—
		6H; 7H	16,023	−0,022	15,994	15,044	−0,011	15,020	14,376 не более		
		6G; 7G	16,055		16,026	15,076		15,052	14,408 не более		
	НЕ	4H5H	15,457	−0,018	—	15,153	−0,009	15,139	14,376 не более	—	—
		5H	15,492	−0,022		15,187	−0,011	15,170	14,376 не более		
		6H	15,532			15,227		15,210	14,376 не более		
		6G	15,564			15,259		15,242	14,408 не более		
		7H	15,583	−0,028		15,276	−0,014	15,254	14,376 не более		
		7G	15,615			15,308		15,286	14,408 не более		
Калибры-кольца	ПР	4h	16,009 не менее	—	—	15,017	+0,014	15,040	14,369	+0,014	14,392
		6h; 8h	16,011 не менее			15,009	+0,018	15,039	14,367	+0,018	14,397
		6g; 8g	15,979 не менее			14,977		15,007	14,335		14,365
		6e	15,944 не менее			14,942		14,972	14,300		14,330
		6d	15,916 не менее			14,914		14,944	14,272		14,302
	НЕ	4h	16,009 не менее	—	—	14,922	+0,014	14,941	14,615	+0,028	—
		6h	16,011 не менее			14,868	+0,018	14,892	14,559	+0,036	
		6g	15,979 не менее			14,836		14,860	14,527		
		6e	15,944 не менее			14,801		14,825	14,492		
		6d	15,916 не менее			14,773		14,797	14,464		
		8h	16,014 не менее			14,779	+0,023	14,810	14,468	+0,046	
		8g	15,982 не менее			14,747		14,778	14,436		
Контрольные калибры-пробки	КПР-ПР	4h	16,009	−0,018	—	15,013	−0,005	15,005	14,359 не более	—	—
		6h; 8h	16,011	−0,022		15,004	−0,006	14,996	14,350 не более		
		6g; 8g	15,979			14,972		14,964	14,318 не более		
		6e	15,944			14,938		14,928	14,283 не более		
		6d	15,916			14,910		14,900	14,255 не более		
	КПР-НЕ	4h	15,336	−0,009	—	15,034	−0,005	—	14,369 не более	—	—
		6h; 8h	15,332	−0,011		15,030	−0,006		14,367 не более		
		6g; 8g	15,300			14,998			14,335 не более		
		6e	15,266			14,963			14,300 не более		
		6d	15,238			14,935			14,272 не более		
	К-И	4h	15,344	−0,009	—	15,042	−0,005	—	14,369 не более	—	—
		6h; 8h	15,344	−0,011		15,042	−0,006		14,367 не более		

Продолжение табл. 68

Исполнительные размеры калибров для резьбы М16×1,5

мм

Наименование	Вид калибра	Поле допуска резьбы	d Новый Номин.	d Новый Пред. откл.	d Изношенный	d_2 Новый Номин.	d_2 Новый Пред. откл.	d_2 Изношенный	d_1 Новый Номин.		d_1 Новый Пред. откл.	d_1 Изношенный
Контрольные калибры-пробки	К-И	6g; 8g	15,312	−0,011	—	15,010	−0,006	—	14,335	не более	—	—
		6e	15,278			14,975			14,300			
		6d	15,250			14,947			14,272			
	КНЕ-ПР	4h	16,009	−0,018	—	14,918	−0,005	14,910	14,264	не более	—	—
		6h	16,011	−0,022		14,864	−0,006	14,854	14,209			
		6g	15,979			14,832		14,822	14,177			
		6e	15,944			14,797		14,788	14,142			
		6d	15,916			14,769		14,760	14,114			
		8h	16,005	−0,028		14,774	−0,008	14,762	14,118			
		8g	15,973			14,742		14,730	14,086			
	КНЕ-НЕ	4h	15,919	−0,018	—	14,938	−0,005	—	14,286	не более	—	—
		6h	15,871	−0,022		14,889	−0,006		14,236			
		6g	15,839			14,857			14,204			
		6e	15,804			14,822			14,169			
		6d	15,776			14,794			14,141			
		8h	15,790	−0,028		14,806	−0,008		14,152			
		8g	15,758			14,774			14,120			
	КИ-НЕ	4h	15,924	−0,018	—	14,944	−0,005	—	14,286	не более	—	—
		6h	15,877	−0,022		14,895	−0,006		14,236			
		6g	15,845			14,863			14,204			
		6e	15,810			14,828			14,169			
		6d	15,782			14,800			14,141			
		8h	15,798	−0,028		14,814	−0,008		14,152			
		8g	15,766			14,782			14,120			
	У-ПР	4h	16,009	−0,018	—	15,024	−0,005	15,016	14,369	не более	—	—
		6h; 8h	16,011	−0,022		15,018	−0,006	15,009	14,367			
		6g; 8g	15,979			14,986		14,977	14,335			
		6e	15,944			14,951		14,942	14,300			
		6d	15,916			14,923		14,914	14,272			
	У-НЕ	4h	15,912	−0,018	—	14,929	−0,005	14,921	14,286	не более	—	—
		6h	15,862	−0,022		14,877	−0,006	14,868	14,236			
		6g	15,830			14,845		14,836	14,204			
		6e	15,795			14,810		14,801	14,169			
		6d	15,767			14,782		14,773	14,141			
		8h	15,778	−0,028		14,790	−0,008	14,778	14,152			
		8g	15,746			14,758		14,746	14,120			

Таблица 69

Исполнительные размеры калибров для резьбы М16×1

мм

Наименование	Вид калибра	Поле допуска резьбы	d Новый Номин.	d Новый Пред. откл.	d Изношенный	d_2 Новый Номин.	d_2 Новый Пред. откл.	d_2 Изношенный	d_1 Новый Номин.	d_1 Новый Пред. откл.	d_1 Изношенный
Калибры-пробки	ПР	4H5H; 5H	16,015	—0,018	15,994	15,360	—0,009	15,344	14,917 не более	—	—
		6H; 7H	16,023	—0,022	15,994	15,368	—0,011	15,344	14,917 не более		
		6G; 7G	16,049		16,020	15,394		15,370	14,943 не более		
	НЕ	4H5H	15,664	—0,018	—	15,459	—0,009	15,445	14,917 не более	—	—
		5H	15,688			15,484		15,470	14,917 не более		
		6H	15,726	—0,022		15,521	—0,011	15,504	14,917 не более		
		6G	15,752			15,547		15,530	14,943 не более		
		7H	15,766			15,561		15,544	14,917 не более		
		7G	15,792			15,587		15,570	14,943 не более		
Калибры-кольца	ПР	4h	16,007 не менее	—	—	15,347	+0,010	15,364	14,912	+0,010	14,929
		6h; 8h	16,009 не менее			15,341	+0,014	15,364	14,910	+0,014	14,933
		6g; 8g	15,983 не менее			15,315		15,338	14,884		14,907
		6e	15,949 не менее			15,281		15,304	14,850		14,873
		6d	15,919 не менее			15,251		15,274	14,820		14,843
	НЕ	4h	16,007 не менее	—	—	15,265	+0,010	15,279	15,060	+0,020	—
		6h	16,009 не менее			15,218	+0,014	15,237	15,011	+0,028	
		6g	15,983 не менее			15,192		15,211	14,985		
		6e	15,949 не менее			15,158		15,177	14,951		
		6d	15,919 не менее			15,128		15,147	14,921		
		8h	15,950 не менее			15,142	+0,018	15,166	14,933	+0,036	
		8g	15,924 не менее			15,116		15,140	14,907		
Контрольные калибры-пробки	КПР-ПР	4h	16,007	—0,014	—	15,344	—0,005	15,336	14,907 не более	—	—
		6h; 8h	16,009	—0,018		15,337		15,329	14,900 не более		
		6g; 8g	15,983			15,311		15,303	14,874 не более		
		6e	15,949			15,277		15,269	14,840 не более		
		6d	15,919			15,247		15,239	14,810 не более		
	КПР-НЕ	4h	15,560	—0,007	—	15,360	—0,005	—	14,912 не более	—	—
		6h; 8h	15,560	—0,009		15,358			14,910 не более		
		6g; 8g	15,534			15,332			14,884 не более		
		6e	15,500			15,298			14,850 не более		
		6d	15,470			15,268			14,820 не более		
	К-И	4h	15,568	—0,007	—	15,366	—0,005	—	14,912 не более	—	—
		6h; 8h	15,568	—0,009		15,366			14,910 не более		

Продолжение табл. 69

Исполнительные размеры калибров для резьбы М16×1

мм

Наименование	Вид калибра	Поле допуска резьбы	d Новый Номин.	d Новый Пред. откл.	d Изношенный	d_2 Новый Номин.	d_2 Новый Пред. откл.	d_2 Изношенный	d_1 Новый Номин.		d_1 Новый Пред. откл.	d_1 Изношенный
Контрольные калибры-пробки	К-И	6g; 8g	15,542	—0,009	—	15,340	—0,005	—	14,884	не более	—	—
		6e	15,508			15,306			14,850			
		6d	15,478			15,276			14,820			
	КНЕ-ПР	4h	16,007	—0,014	—	15,262	—0,005	15,254	14,825	не более	—	—
		6h	16,006	—0,018		15,214		15,206	14,777			
		6g	15,980			15,188		15,180	14,751			
		6e	15,946			15,154		15,146	14,717			
		6d	15,916			15,124		15,116	14,687			
		8h	15,932	—0,022		15,138	—0,006	15,128	14,700			
		8g	15,906			15,112		15,102	14,674			
	КНЕ-НЕ	4h	15,932	—0,014	—	15,278	—0,005	—	14,842	не более	—	—
		6h	15,891	—0,018		15,234			14,799			
		6g	15,865			15,208			14,773			
		6e	15,831			15,174			14,739			
		6d	15,801			15,144			14,709			
		8h	15,821	—0,022		15,163	—0,006		14,727			
		8g	15,795			15,137			14,701			
	КИ-НЕ	4h	15,936	—0,014	—	15,282	—0,005	—	14,842	не более	—	—
		6h	15,896	—0,018		15,240			14,799			
		6g	15,870			15,214			14,773			
		6e	15,836			15,180			14,739			
		6d	15,806			15,150			14,709			
		8h	15,827	—0,022		15,169	—0,006		14,727			
		8g	15,801			15,143			14,701			
	У-ПР	4h	16,007	—0,014	—	15,352	—0,005	15,345	14,912	не более	—	—
		6h; 8h	16,009	—0,018		15,348		15,340	14,910			
		6g; 8g	15,983			15,322		15,314	14,884			
		6e	15,949			15,288		15,280	14,850			
		6d	15,919			15,258		15,250	14,820			
	У-НЕ	4h	15,927	—0,014	—	15,270	—0,005	15,263	14,842	не более	—	—
		6h	15,884	—0,018		15,225		15,217	14,799			
		6g	15,858			15,199		15,191	14,773			
		6e	15,824			15,165		15,157	14,739			
		6d	15,794			15,135		15,127	14,709			
		8h	15,812	—0,022		15,151	—0,006	15,142	14,727			
		8g	15,786			15,125		15,116	14,701			

Таблица 70

Исполнительные размеры калибров для резьбы М16×0,75

мм

Наименование	Вид калибра	Поле допуска резьбы	d Новый Номин.	d Новый Пред. откл.	d Изношенный	d_2 Новый Номин.	d_2 Новый Пред. откл.	d_2 Изношенный	d_1 Новый Номин.	d_1 Новый Пред. откл.	d_1 Изношенный
Калибры-пробки	ПР	4H5H; 5H	16,015	—0,018	15,994	15,524	—0,009	15,506	15,188 не более	—	—
		6H; 7H	16,023	—0,022	15,994	15,530	—0,011	15,508	15,188		
		6G; 7G	16,045		16,016	15,552		15,530	15,210		
	НЕ	4H5H	15,766	—0,018	—	15,612	—0,009	15,598	15,188 не более	—	—
		5H	15,788			15,634		15,620	15,188		
		6H	15,820	—0,022		15,664	—0,011	15,647	15,188		
		6G	15,842			15,686		15,669	15,210		
		7H	15,860			15,704		15,687	15,188		
		7G	15,882			15,726		15,709	15,210		
Калибры-кольца	ПР	4h	16,007 не менее	—	—	15,510	+0,010	15,527	15,183	+0,010	15,200
		6h; 8h6h	16,009			15,504	+0,014	15,527	15,181	+0,014	15,204
		6g	15,987			15,482		15,505	15,159		15,182
		6e	15,953			15,448		15,471	15,125		15,148
	НЕ	4h	16,007 не менее	—	—	15,436	+0,010	15,450	15,281	+0,020	—
		6h	15,978			15,393	+0,014	15,412	15,236	+0,028	
		6g	15,956			15,371		15,390	15,214		
		6e	15,922			15,337		15,356	15,180		
Контрольные калибры-пробки	КПР-ПР	4h	16,007	—0,014	—	15,506	—0,005	15,500	15,178 не более	—	—
		6h; 8h6h	16,009	—0,018		15,500		15,492	15,171		
		6g	15,987			15,478		15,470	15,149		
		6e	15,953			15,444		15,436	15,115		
	КПР-НЕ	4h	15,674	—0,007	—	15,522	—0,005	—	15,183 не более	—	—
		6h; 8h6h	15,672	—0,009		15,520			15,181		
		6g	15,650			15,498			15,159		
		6e	15,616			15,464			15,125		
	К-И	4h	15,680	—0,007	—	15,530	—0,005	—	15,183 не более	—	—
		6h; 8h6h	15,682	—0,009		15,530			15,181		
		6g	15,660			15,508			15,159		
		6e	15,626			15,474			15,125		
	КНЕ-ПР	4h	16,005	—0,014	—	15,432	—0,005	15,426	15,104 не более	—	—
		6h	15,964	—0,018		15,389		15,381	15,060		
		6g	15,942			15,367		15,359	15,038		
		6e	15,908			15,333		15,325	15,004		
	КНЕ-НЕ	4h	15,940	—0,014	—	15,448	—0,005	—	15,121 не более	—	—
		6h	15,903	—0,018		15,410			15,082		
		6g	15,881			15,388			15,060		
		6e	15,847			15,354			15,026		
	КИ-НЕ	4h	15,944	—0,014	—	15,452	—0,005	—	15,121 не более	—	—
		6h	15,908	—0,018		15,414			15,082		
		6g	15,886			15,392			15,060		
		6e	15,852			15,358			15,026		
	У-ПР	4h	16,007	—0,014	—	15,515	—0,005	15,508	15,183 не более	—	—
		6h; 8h6h	16,009	—0,018		15,511		15,503	15,181		
		6g	15,987			15,489		15,481	15,159		
		6e	15,953			15,455		15,447	15,125		
	У-НЕ	4h	15,935	—0,014	—	15,441	—0,005	15,434	15,121 не более	—	—
		6h	15,896	—0,018		15,400		15,392	15,082		
		6g	15,874			15,378		15,370	15,060		
		6e	15,840			15,344		15,336	15,026		

Таблица 71

Исполнительные размеры калибров для резьбы М16×0,5

мм

Наименование	Вид калибра	Поле допуска резьбы	d Новый Номин.	d Новый Пред. откл.	d Изношенный	d_2 Новый Номин.	d_2 Новый Пред. откл.	d_2 Изношенный	d_1 Новый Номин.	d_1 Новый Пред. откл.	d_1 Изношенный
Калибры-пробки	ПР	4H5H; 5H	16,009	—0,014	15,992	15,680	—0,007	15,668	15,459 не более	—	—
		6H; 7H	16,015	—0,018	15,994	15,686	—0,009	15,668	15,459 не более		
		6G; 7G	16,035		16,014	15,706		15,688	15,479 не более		
	НЕ	4H5H	15,860	—0,014	—	15,757	—0,007	15,746	15,459 не более	—	—
		5H	15,884	—0,018		15,779	—0,009	15,765	15,459 не более		
		6H	15,906			15,802		15,788	15,459 не более		
		6G	15,926			15,822		15,808	15,479 не более		
		7H	15,942	—0,022		15,836	—0,011	15,819	15,491 не более		
		7G	15,962			15,856		15,839	15,511 не более		
Калибры-кольца	ПР	4h	16,007 не менее	—	—	15,672	+0,010	15,689	15,454	+0,010	15,471
		6h; 8h6h	16,009 не менее			15,666	+0,014	15,689	15,452	+0,014	15,475
		6g	15,989 не менее			15,646		15,669	15,432		15,455
		6e	15,959 не менее			15,616		15,639	15,402		15,425
	НЕ	4h	15,972 не менее	—	—	15,609	+0,010	15,623	15,504	+0,020	—
		6h	15,940 не менее			15,571	+0,014	15,590	15,464	+0,028	
		6g	15,920 не менее			15,551		15,570	15,444		
		6e	15,890 не менее			15,521		15,540	15,414		
Контрольные калибры-пробки	КПР-ПР	4h	16,007	—0,014	—	15,668	—0,005	15,662	15,449 не более	—	—
		6h; 8h6h	16,009	—0,018		15,662		15,654	15,442 не более		
		6g	15,989			15,642		15,634	15,422 не более		
		6e	15,959			15,612		15,604	15.392 не более		
	КПР-НЕ	4h	15,786	—0,007	—	15,684	—0,005	—	15,454 не более	—	—
		6h; 8h6h	15,784	—0,009		15,682			15,452 не более		
		6g	15,764			15,662			15,432 не более		
		6e	15,734			15,632			15,402 не более		
	К-И	4h	15,792	—0,007	—	15,692	—0,005	—	15,454 не более	—	—
		6h; 8h6h	15,794	—0,009		15,692			15,452 не более		
		6g	15,774			15,672			15,432 не более		
		6e	15,744			15,642			15,402 не более		
	КНЕ-ПР	4h	15,962	—0,014	—	15,606	—0,005	15,598	15,386 не более	—	—
		6h	15,926	—0,018		15,567		15,559	15,347 не более		
		6g	15,906			15.547		15,539	15,327 не более		
		6e	15,876			15,517		15,509	15,297 не более		
	КНЕ-НЕ	4h	15,951	—0,014	—	15,622	—0,005	—	15,403 не более	—	—
		6h	15,919	—0,018		15,588			15,369 не более		
		6g	15,899			15,568			15,349 не более		
		6e	15,869			15,538			15,319 не более		
	КИ-НЕ	4h	15,955	—0,014	—	15,626	—0,005	—	15,403 не более	—	—
		6h	15,924	—0,018		15,592			15,369 не более		
		6g	15,904			15,572			15,349 не более		
		6e	15,874			15,542			15,319 не более		
	У-ПР	4h	16,007	—0,014	—	15,677	—0,005	15,670	15,454 не более	—	—
		6h; 8h6h	16,009	—0,018		15,673		15,665	15,452 не более		
		6g	15,989			15,653		15,645	15,432 не более		
		6e	15,959			15,623		15,615	15,402 не более		
	У-НЕ	4h	15,946	—0,014	—	15,614	—0,005	15,607	15,403 не более	—	—
		6h	15,912	—0,018		15,578		15,570	15,369 не более		
		6g	15,892			15,558		15,550	15,349 не более		
		6e	15,862			15,528		15,520	15,319 не более		

Таблица 72

Исполнительные размеры калибров для резьбы М17×1,5

мм

Наименование	Вид калибра	Поле допуска резьбы	d Новый Номин.	d Новый Пред. откл.	d Изношенный	d_2 Новый Номин.	d_2 Новый Пред. откл.	d_2 Изношенный	d_1 Новый Номин.	d_1 Новый Пред. откл.	d_1 Изношенный
Калибры-пробки	ПР	4H5H; 5H	17,015	−0,018	16,994	16,036	−0,009	16,020	15,376 не более	—	—
		6H; 7H	17,023	−0,022	16,994	16,044	−0,011	16,020	15,376 не более		
		6G; 7G	17,055		17,026	16,076		16,052	15,408 не более		
	НЕ	4H5H	16,457	−0,018	—	16,153	−0,009	16,139	15,376 не более	—	—
		5H	16,492	−0,022		16,187	−0,011	16,170	15,376 не более		
		6H	16,532			16,227		16,210	15,376 не более		
		6G	16,564			16,259		16,242	15,408 не более		
		7H	16,583	−0,028		16,276	−0,014	16,254	15,376 не более		
		7G	16,615			16,308		16,286	15,408 не более		
Калибры-кольца	ПР	4h	17,009 не менее	—	—	16,017	+0,014	16,040	15,369	+0,014	15,392
		6h; 8h	17,011 не менее			16,009	+0,018	16,039	15,367	+0,018	15,397
		6g; 8g	16,979 не менее			15,977		16,007	15,335		15,365
		6e	16,944 не менее			15,942		15,972	15,300		15,330
		6d	16,916 не менее			15,914		15,944	15,272		15,302
	НЕ	4h	17,009 не менее	—	—	15,922	+0,014	15,941	15,615	+0,028	—
		6h	17,011 не менее			15,868	+0,018	15,892	15,559	+0,036	
		6g	16,979 не менее			15,836		15,860	15,527		
		6e	16,944 не менее			15,801		15,825	15,492		
		6d	16,916 не менее			15,773		15,797	15,464		
		8h	17,014 не менее			15,779	+0,023	15,810	15,468	+0,046	
		8g	16,982 не менее			15,747		15,778	15,436		
Контрольные калибры-пробки	КПР-ПР	4h	17,009	−0,018	—	16,013	−0,005	16,005	15,359 не более	—	—
		6h; 8h	17,011	−0,022		16,004	−0,006	15,996	15,350 не более		
		6g; 8g	16,979			15,972		15,964	15,318 не более		
		6e	16,944			15,938		15,928	15,283 не более		
		6d	16,916			15,910		15,900	15,255 не более		
	КПР-НЕ	4h	16,336	−0,009	—	16,034	−0,005	—	15,369 не более	—	—
		6h; 8h	16,332	−0,011		16,030	−0,006		15,367 не более		
		6g; 8g	16,300			15,998			15,335 не более		
		6e	16,266			15,963			15,300 не более		
		6d	16,238			15,935			15,272 не более		
	К-И	4h	16,344	−0,009	—	16,042	−0,005	—	15,369 не более	—	—
		6h; 8h	16,344	−0,011		16,042	−0,006		15,367 не более		

Продолжение табл. 72

Исполнительные размеры калибров для резьбы М17×1,5

мм

Наименование	Вид калибра	Поле допуска резьбы	d Новый Номин.	d Новый Пред. откл.	d Изношенный	d_2 Новый Номин.	d_2 Новый Пред. откл.	d_2 Изношенный	d_1 Новый Номин.	d_1 Новый Пред. откл.	d_1 Изношенный
Контрольные калибры-пробки	К-И	6g; 8g	16,312	—0,011	—	16,010	—0,006	—	15,335 не более	—	—
		6e	16,278			15,975			15,300 не более		
		6d	16,250			15,947			15,272 не более		
	КНЕ-ПР	4h	17,009	—0,018	—	15,918	—0,005	15,910	15,264 не более	—	—
		6h	17,011	—0,022		15,854	—0,006	15,854	15,209 не более		
		6g	16,979			15,832		15,822	15,177 не более		
		6e	16,944			15,797		15,788	15,142 не более		
		6d	16,916			15,769		15,760	15,114 не более		
		8h	17,005	—0,028		15,774	—0,008	15,762	15,118 не более		
		8g	16,973			15,742		15,730	15,086 не более		
	КНЕ-НЕ	4h	16,919	—0,018	—	15,938	—0,005	—	15,286 не более	—	—
		6h	16,871	—0,022		15,889	—0,006		15,236 не более		
		6g	16,839			15,857			15,204 не более		
		6e	16,804			15,822			15,169 не более		
		6d	16,776			15,794			15,141 не более		
		8h	16,790	—0,028		15,806	—0,008		15,152 не более		
		8g	16,758			15,774			15,120 не более		
	КИ-НЕ	4h	16,924	—0,018	—	15,944	—0,005	—	15,286 не более	—	—
		6h	16,877	—0,022		15,895	—0,006		15,236 не более		
		6g	16,845			15,863			15,204 не более		
		6e	16,810			15,828			15,169 не более		
		6d	16,782			15,800			15,141 не более		
		8h	16,798	—0,028		15,814	—0,008		15,152 не более		
		8g	16,766			15,782			15,120 не более		
	У-ПР	4h	17,009	—0,018	—	16,024	—0,005	16,016	15,369 не более	—	—
		6h; 8h	17,011	—0,022		16,018	—0,006	16,009	15,367 не более		
		6g; 8g	16,979			15,983		15,977	15,335 не более		
		6e	16,944			15,951		15,942	15,300 не более		
		6d	16,916			15,923		15,914	15,272 не более		
	У-НЕ	4h	16,912	—0,018	—	15,929	—0,005	15,921	15,286 не более	—	—
		6h	16,862	—0,022		15,877	—0,006	15,868	15,236 не более		
		6g	16,830			15,845		15,836	15,204 не более		
		6e	16,795			15,810		15,801	15,169 не более		
		6d	16,767			15,782		15,773	15,141 не более		
		8h	16,778	—0,028		15,790	—0,008	15,778	15,152 не более		
		8g	16,746			15,758		15,746	15,120 не более		

Таблица 73

Исполнительные размеры калибров для резьбы М17×1

мм

Наименование	Вид калибра	Поле допуска резьбы	d Новый Номин.	d Новый Пред. откл.	d Изношенный	d_2 Новый Номин.	d_2 Новый Пред. откл.	d_2 Изношенный	d_1 Новый Номин.	d_1 Новый Пред. откл.	d_1 Изношенный
Калибры-пробки	ПР	4H5H; 5H	17,015	−0,018	16,994	16,360	−0,009	16,344	15,917 не более	—	—
		6H; 7H	17,023	−0,022	16,994	16,368	−0,011	16,344	15,917 не более		
		6G; 7G	17,049		17,020	16,394		16,370	15,943 не более		
	НЕ	4H5H	16,664	−0,018	—	16,459	−0,009	16,445	15,917 не более	—	—
		5H	16,688			16,484		16,470	15,917 не более		
		6H	16,726	−0,022		16,521	−0,011	16,504	15,917 не более		
		6G	16,752			16,547		16,530	15,943 не более		
		7H	16,766			16,561		16,544	15,917 не более		
		7G	16,792			16,587		16,570	15,943 не более		
Калибры-кольца	ПР	4h	17,007 не менее	—	—	16,347	+0,010	16,364	15,912	+0,010	15,929
		6h; 8h	17,009 не менее			16,341	+0,014	16,364	15,910	+0,014	15,933
		6g; 8g	16,983 не менее			16,315		16,338	15,884		15,907
		6e	16,949 не менее			16,281		16,304	15,850		15,873
		6d	16,919 не менее			16,251		16,274	15,820		15,843
	НЕ	4h	17,007 не менее	—	—	16,265	+0,010	16,279	16,060	+0,020	—
		6h	17,009 не менее			16,218	+0,014	16,237	16,011	+0,028	
		6g	16,983 не менее			16,192		16,211	15,985		
		6e	16,949 не менее			16,158		16,177	15,951		
		6d	16,919 не менее			16,128		16,147	15,921		
		8h	16,950 не менее			16,142	+0,018	16,166	15,933	+0,036	
		8g	16,924 не менее			16,116		16,140	15,907		
Контрольные калибры-пробки	КПР-ПР	4h	17,007	−0,014	—	16,344	−0,005	16,336	15,907 не более	—	—
		6h; 8h	17,009	−0,018		16,337		16,329	15,900 не более		
		6g; 8g	16,983			16,311		16,303	15,874 не более		
		6e	16,949			16,277		16,269	15,840 не более		
		6d	16,919			16,247		16,239	15,810 не более		
	КПР-НЕ	4h	16,560	−0,007	—	16,360	−0,005	—	15,912 не более	—	—
		6h; 8h	16,560	−0,009		16,358			15,910 не более		
		6g; 8g	16,534			16,332			15,881 не более		
		6e	16,500			16,298			15,850 не более		
		6d	16,470			16,268			15,820 не более		
	К-И	4h	16,568	−0,007	—	16,366	−0,005	—	15,912 не более	—	—
		6h; 8h	16,568	−0,009		16,366			15,910 не более		

Продолжение табл. 73

Исполнительные размеры калибров для резьбы М17×1

мм

Наименование	Вид калибра	Поле допуска резьбы	d Новый Номин.	d Новый Пред. откл.	d Изношенный	d_2 Новый Номин.	d_2 Новый Пред. откл.	d_2 Изношенный	d_1 Новый Номин.	d_1 Новый Пред. откл.	d_1 Изношенный
Контрольные калибры-пробки	К-И	6g; 8g	16,542	—0,009	—	16,340	—0,005	—	15,884 не более	—	—
		6e	16,508			16,306			15,850		
		6d	16,478			16,276			15,820		
	КНЕ-ПР	4h	17,007	—0,014	—	16,262	—0,005	16,254	15,825 не более	—	—
		6h	17,006	—0,018		16,214		16,206	15,777		
		6g	16,980			16,188		16,180	15,751		
		6e	16,946			16,154		16,146	15,717		
		6d	16,916			16,124		16,116	15,687		
		8h	16,932	—0,022		16,138	—0,006	16,128	15,700		
		8g	16,906			16,112		16,102	15,674		
	КНЕ-НЕ	4h	16,932	—0,014	—	16,278	—0,005	—	15,842 не более	—	—
		6h	16,891	—0,018		16,234			15,799		
		6g	16,865			16,208			15,773		
		6e	16,831			16,174			15,739		
		6d	16,801			16,144			15,709		
		8h	16,821	—0,022		16,163	—0,006		15,727		
		8g	16,795			16,137			15,701		
	КИ-НЕ	4h	16,936	—0,014	—	16,282	—0,005	—	15,842 не более	—	—
		6h	16,896	—0,018		16,240			15,799		
		6g	16,870			16,214			15,773		
		6e	16,836			16,180			15,739		
		6d	16,806			16,150			15,709		
		8h	16,827	—0,022		16,169	—0,006		15,727		
		8g	16,801			16,143			15,701		
	У-ПР	4h	17,007	—0,014	—	16,352	—0,005	16,345	15,912 не более	—	—
		6h; 8h	17,009	—0,018		16,348		16,340	15,910		
		6g; 8g	16,983			16,322		16,314	15,884		
		6e	16,949			16,288		16,280	15,850		
		6d	16,919			16,258		16,250	15,820		
	У-НЕ	4h	16,927	—0,014	—	16,270	—0,005	16,263	15,842 не более	—	—
		6h	16,884	—0,018		16,225		16,217	15,799		
		6g	16,858			16,199		16,191	15,773		
		6e	16,824			16,165		16,157	15,739		
		6d	16,794			16,135		16,127	15,709		
		8h	16,812	—0,022		16,151	—0,006	16,142	15,727		
		8g	16,786			16,125		16,116	15,701		

Таблица 74

Исполнительные размеры калибров для резьбы М18

мм

Наименование	Вид калибра	Поле допуска резьбы	d Новый Номин.	d Новый Пред. откл.	d Изношенный	d_2 Новый Номин.	d_2 Новый Пред. откл.	d_2 Изношенный	d_1 Новый Номин.	d_1 Новый Пред. откл.	d_1 Изношенный
Калибры-пробки	ПР	4H5H; 5H	18,023	−0,022	17,994	16,394	−0,011	16,370	15,294 не более	—	—
		6H; 7H	18,030	−0,028	17,995	16,399	−0,014	16,371	15,294 не более		
		6G; 7G	18,072		18,037	16,441		16,413	15,336 не более		
	НЕ	4H5H	17,032	−0,022	—	16,527	−0,011	16,510	15,294 не более	—	—
		5H	17,072			16,567		16,550	15,294 не более		
		6H	17,121	−0,028		16,614	−0,014	16,592	15,294 не более		
		6G	17,163			16,656		16,634	15,336 не более		
		7H	17,177			16,670		16,648	15,294 не более		
		7G	17,219			16,712		16,690	15,336 не более		
Калибры-кольца	ПР	4h	18,009 не менее	—	—	16,367	+0,014	16,390	15,287	+0,014	15,310
		6h; 8h	18,011 не менее			16,359	+0,018	16,389	15,285	+0,018	15,315
		6g; 8g	17,969 не менее			16,317		16,347	15,243		15,273
		6e	17,931 не менее			16,279		16,309	15,205		15,235
		6d	17,905 не менее			16,253		16,283	15,179		15,209
	НЕ	4h	18,009 не менее	—	—	16,256	+0,014	16,275	15,749	+0,028	—
		6h	18,011 не менее			16,188	+0,018	16,212	15,679	+0,036	
		6g	17,969 не менее			16,146		16,170	15,637		
		6e	17,931 не менее			16,108		16,132	15,599		
		6d	17,905 не менее			16,082		16,106	15,573		
		8h	18,014 не менее			16,088	+0,023	16,119	15,576	+0,046	
		8g	17,972 не менее			16,046		16,077	15,534		
Контрольные калибры-пробки	КПР-ПР	4h	18,009	−0,018	—	16,363	−0,005	16,355	15,277 не более	—	—
		6h; 8h	18,011	−0,022		16,354	−0,006	16,346	15,268 не более		
		6g; 8g	17,969			16,312		16,304	15,226 не более		
		6e	17,931			16,274		16,266	15,188 не более		
		6d	17,905			16,248		16,240	15,162 не более		
	КПР-НЕ	4h	16,886	−0,009	—	16,384	−0,005	—	15,287 не более	—	—
		6h; 8h	16,882	−0,011		16,380	−0,006		15,285 не более		
		6g; 8g	16,840			16,338			15,243 не более		
		6e	16,802			16,300			15,205 не более		
		6d	16,776			16,274			15,179 не более		
	К-И	4h	16,894	−0,009	—	16,392	−0,005	—	15,287 не более	—	—
		6h; 8h	16,894	−0,011		16,392	−0,006		15,285 не более		

Продолжение табл. 74

Исполнительные размеры калибров для резьбы М18

мм

Наименование	Вид калибра	Поле допуска резьбы	d Новый Номин.	d Новый Пред. откл.	d Изношенный	d_2 Новый Номин.	d_2 Новый Пред. откл.	d_2 Изношенный	d_1 Новый Номин.	d_1 Новый Пред. откл.	d_1 Изношенный
Контрольные калибры-пробки	К-И	6g; 8g	16,852	−0,011	—	16,350	−0,006	—	15,243 не более	—	—
		6e	16,814			16,312			15,205		
		6d	16,788			16,286			15,179		
	КНЕ-ПР	4h	18,009	−0,018	—	16,252	−0,005	16,244	15,166 не более	—	—
		6h	18,011	−0,022		16,184	−0,006	16,174	15,097		
		6g	17,969			16,142		16,132	15,055		
		6e	17,931			16,104		16,094	15,017		
		6d	17,905			16,078		16,068	14,961		
		8h	18,014	−0,028		16,084	−0,008	16,072	14,996		
		8g	17,972			16,042		16,030	14,954		
	КНЕ-НЕ	4h	17,903	−0,018	—	16,272	−0,005	—	15,188 не более	—	—
		6h	17,841	−0,022		16,209	−0,006		15,124		
		6g	17,799			16,167			15,082		
		6e	17,761			16,129			15,044		
		6d	17,735			16,103			15,018		
		8h	17,749	−0,028		16,115	−0,008		15,029		
		8g	17,707			16,073			14,987		
	КИ-НЕ	4h	17,908	−0,018	—	16,278	−0,005	—	15,188 не более	—	—
		6h	17,847	−0,022		16,215	−0,006		15,124		
		6g	17,805			16,173			15,082		
		6e	17,767			16,135			15,044		
		6d	17,741			16,109			15,018		
		8h	17,757	−0,028		16,123	−0,008		15,029		
		8g	17,715			16,081			14,987		
	У-ПР	4h	18,009	−0,018	—	16,374	−0,005	16,366	15,287 не более	—	—
		6h; 8h	18,011	−0,022		16,368	−0,006	16,359	15,285		
		6g; 8g	17,969			16,326		16,317	15,243		
		6e	17,931			16,288		16,279	15,205		
		6d	17,905			16,262		16,253	15,179		
	У-НЕ	4h	17,896	−0,018	—	16,263	−0,005	16,255	15,188 не более	—	—
		6h	17,832	−0,022		16,197	−0,006	16,188	15,124		
		6g	17,790			16,155		16,146	15,082		
		6e	17,752			16,117		16,108	15,044		
		6d	17,726			16,091		16,082	15,018		
		8h	17,738	−0,028		16,100	−0,008	16,088	15,029		
		8g	17,696			16,058		16,046	14,987		

Таблица 75

Исполнительные размеры калибров для резьбы М 18×2

мм

Наименование	Вид калибра	Поле допуска резьбы	d Новый Номин.	d Новый Пред. откл.	d Изношенный	d_2 Новый Номин.	d_2 Новый Пред. откл.	d_2 Изношенный	d_1 Новый Номин.	d_1 Новый Пред. откл.	d_1 Изношенный
Калибры-пробки	ПР	4H5H; 5H	18,023	—0,022	17,994	16,718	—0,011	16,696	15,835 не более	—	—
		6H; 7H	18,030	—0,028	17,995	16,724	—0,014	16,696	15,835		
		6G; 7G	18,068		18,033	16,762		16,734	15,873		
	НЕ	4H5H	17,250	—0,022	—	16,844	—0,011	16,827	15,835 не более	—	—
		5H	17,288			16,882		16,865	15,835		
		6H	17,334	—0,028		16,927	—0,014	16,905	15,835		
		6G	17,372			16,965		16,943	15,873		
		7H	17,387			16,980		16,958	15,835		
		7G	17,425			17,018		16,996	15,873		
Калибры-кольца	ПР	4h	18,009 не менее	—	—	16,692	+0,014	16,715	15,828	+0,014	15,851
		6h; 8h	18,011			16,684	+0,018	16,714	15,826	+0,018	15,856
		6g; 8g	17,973			16,646		16,676	15,788		15,818
		6e	17,940			16,613		16,643	15,755		15,785
		6d	17,911			16,584		16,614	15,726		15,756
	НЕ	4h	18,009 не менее	—	—	16,587	+0,014	16,606	16,180	+0,028	—
		6h	18,011			16,523	+0,018	16,547	16,114	+0,036	
		6g	17,973			16,485		16,509	16,076		
		6e	17,940			16,452		16,476	16,043		
		6d	17,911			16,423		16,447	16,014		
		8h	18,014			16,428	+0,023	16,459	16,016	+0,046	
		8g	17,976			16,390		16,421	15,978		
Контрольные калибры-пробки	КПР-ПР	4h	18,009	—0,018	—	16,688	—0,005	16,680	15,818 не более	—	—
		6h; 8h	18,011	—0,022		16,680	—0,006	16,670	15,809		
		6g; 8g	17,973			16,642		16,632	15,771		
		6e	17,940			16,608		16,600	15,738		
		6d	17,911			16,580		16,570	15,709		
	КПР-НЕ	4h	17,110	—0,009	—	16,708	—0,005	—	15,828 не более	—	—
		6h; 8h	17,108	—0,011		16,705	—0,006		15,826		
		6g; 8g	17,070			16,667			15,788		
		6e	17,036			16,634			15,755		
		6d	17,008			16,605			15,726		
	К-И	4h	17,120	—0,009	—	16,718	—0,005	—	15,828 не более	—	—
		6h; 8h	17,120	—0,011		16,717	—0,006		15,826		

Продолжение табл. 75

Исполнительные размеры калибров для резьбы М18×2

мм

Наименование	Вид калибра	Поле допуска резьбы	d Новый Номин.	d Новый Пред. откл.	d Изношенный	d_2 Новый Номин.	d_2 Новый Пред. откл.	d_2 Изношенный	d_1 Новый Номин.		d_1 Новый Пред. откл.	d_1 Изношенный
Контрольные калибры-пробки	К-И	6g; 8g	17,082	—0,011	—	16,679	—0,006	—	15,788	не более	—	—
		6e	17,048			16,646			15,755			
		6d	17,020			16,617			15,726			
	КНЕ-ПР	4h	18,009	—0,018	—	16,583	—0,005	16,575	15,713	не более	—	—
		6h	18,011	—0,022		16,518	—0,006	16,510	15,648			
		6g	17,973			16,480		16,472	15,610			
		6e	17,940			16,448		16,438	15,577			
		6d	17,911			16,418		16,410	15,548			
		8h	18,014	—0,028		16,424	—0,008	16,412	15,552			
		8g	17,976			16,386		16,374	15,514			
	КНЕ-НЕ	4h	17,909	—0,018	—	16,604	—0,005	—	15,735	не более	—	—
		6h	17,851	—0,022		16,544	—0,006		15,675			
		6g	17,813			16,506			15,637			
		6e	17,780			16,473			15,604			
		6d	17,751			16,444			15,575			
		8h	17,764	—0,028		16,455	—0,008		15,585			
		8g	17,726			16,417			15,547			
	КИ-НЕ	4h	17,914	—0,018	—	16,608	—0,005	—	15,735	не более	—	—
		6h	17,857	—0,022		16,550	—0,006		15,675			
		6g	17,819			16,512			15,637			
		6e	17,786			16,479			15,604			
		6d	17,757			16,450			15,575			
		8h	17,772	—0,028		16,463	—0,008		15,585			
		8g	17,734			16,425			15,547			
	У-ПР	4h	18,009	—0,018	—	16,699	—0,005	16,691	15,828	не более	—	—
		6h; 8h	18,011	—0,022		16,693	—0,006	16,684	15,826			
		6g; 8g	17,973			16,655		16,646	15,788			
		6e	17,940			16,622		16,613	15,755			
		6d	17,911			16,593		16,584	15,726			
	У-НЕ	4h	17,902	—0,018	—	16,594	—0,005	16,586	15,735	не более	—	—
		6h	17,842	—0,022		16,532	—0,006	16,523	15,675			
		6g	17,804			16,494		16,485	15,637			
		6e	17,771			16,461		16,452	15,604			
		6d	17,742			16,432		16,423	15,575			
		8h	17,752	—0,028		16,440	—0,008	16,428	15,585			
		8g	17,714			16,402		16,390	15,547			

Таблица 76

Исполнительные размеры калибров для резьбы М18×1,5

мм

Наименование	Вид калибра	Поле допуска резьбы	d Новый Номин.	d Новый Пред. откл.	d Изношенный	d_2 Новый Номин.	d_2 Новый Пред. откл.	d_2 Изношенный	d_1 Новый Номин.	d_1 Новый Пред. откл.	d_1 Изношенный
Калибры-пробки	ПР	4H5H; 5H	18,015	—0,018	17,994	17,036	—0,009	17,020	16,376 не более	—	—
		6H; 7H	18,023	—0,022	17,994	17,044	—0,011	17,020	16,376 не более		
		6G; 7G	18,055		18,026	17,076		17,052	16,408 не более		
	НЕ	4H5H	17,457	—0,018	—	17,153	—0,009	17,139	16,376 не более	—	—
		5H	17,492	—0,022		17,187	—0,011	17,170	16,376 не более		
		6H	17,532			17,227		17,210	16,376 не более		
		6G	17,564			17,259		17,242	16,408 не более		
		7H	17,583	—0,028		17,276	—0,014	17,254	16,376 не более		
		7G	17,615			17,308		17,286	16,408 не более		
Калибры-кольца	ПР	4h	18,009 не менее	—	—	17,017	+0,014	17,040	16,369	+0,014	16,392
		6h; 8h	18,011 не менее			17,009	+0,018	17,039	16,367	+0,018	16,397
		6g; 8g	17,979 не менее			16,977		17,007	16,335		16,365
		6e	17,944 не менее			16,942		16,972	16,300		16,330
		6d	17,916 не менее			16,914		16,944	16,272		16,302
	НЕ	4h	18,009 не менее	—	—	16,922	+0,014	16,941	16,615	+0,028	—
		6h	18,011 не менее			16,868	+0,018	16,892	16,559	+0,036	
		6g	17,979 не менее			16,836		16,860	16,527		
		6e	17,944 не менее			16,801		16,825	16,492		
		6d	17,916 не менее			16,773		16,797	16,464		
		8h	18,014 не менее			16,779	+0,023	16,810	16,468	+0,046	
		8g	17,982 не менее			16,747		16,778	16,436		
Контрольные калибры-пробки	КПР-ПР	4h	18,009	—0,018	—	17,013	—0,005	17,005	16,359 не более	—	—
		6h; 8h	18,011	—0,022		17,004	—0,006	16,996	16,350 не более		
		6g; 8g	17,979			16,972		16,964	16,318 не более		
		6e	17,944			16,938		16,928	16,283 не более		
		6d	17,916			16,910		16,900	16,255 не более		
	КПР-НЕ	4h	17,336	—0,009	—	17,034	—0,005	—	16,369 не более	—	—
		6h; 8h	17,332	—0,011		17,030	—0,006		16,367 не более		
		6g; 8g	17,300			16,998			16,335 не более		
		6e	17,266			16,963			16,300 не более		
		6d	17,238			16,935			16,272 не более		
	К-И	4h	17,344	—0,009	—	17,042	—0,005	—	16,369 не более	—	—
		6h; 8h	17,344	—0,011		17,042	—0,006		16,367 не более		

Продолжение табл. 76

Исполнительные размеры калибров для резьбы М18×1,5

мм

Наименование	Вид калибра	Поле допуска резьбы	d Новый Номин.	d Новый Пред. откл.	d Изношенный	d_2 Новый Номин.	d_2 Новый Пред. откл.	d_2 Изношенный	d_1 Новый Номин.		d_1 Новый Пред. откл.	d_1 Изношенный
Контрольные калибры-пробки	К-И	6g; 8g	17,312	−0,011	—	17,010	−0,006	—	16,335	не более	—	—
		6e	17,278			16,975			16,300			
		6d	17,250			16,947			16,272			
	КНЕ-ПР	4h	18,009	−0,018	—	16,918	−0,005	16,910	16,264	не более	—	—
		6h	18,011	−0,022		16,864	−0,006	16,854	16,209			
		6g	17,979			16,832		16,822	16,177			
		6e	17,944			16,797		16,788	16,142			
		6d	17,916			16,769		16,760	16,114			
		8h	18,005	−0,028		16,774	−0,008	16,762	16,118			
		8g	17,973			16,742		16,730	16,086			
	КНЕ-НЕ	4h	17,919	−0,018	—	16,938	−0,005	—	16,286	не более	—	—
		6h	17,871	−0,022		16,889	−0,006		16,236			
		6g	17,839			16,857			16,204			
		6e	17,804			16,822			16,169			
		6d	17,776			16,794			16,141			
		8h	17,790	−0,028		16,806	−0,008		16,152			
		8g	17,758			16,774			16,120			
	КИ-НЕ	4h	17,924	−0,018	—	16,944	−0,005	—	16,286	не более	—	—
		6h	17,877	−0,022		16,895	−0,006		16,236			
		6g	17,845			16,863			16,204			
		6e	17,810			16,828			16,169			
		6d	17,782			16,800			16,141			
		8h	17,798	−0,028		16,814	−0,008		16,152			
		8g	17,766			16,782			16,120			
	У-ПР	4h	18,009	−0,018	—	17,024	−0,005	17,016	16,369	не более	—	—
		6h; 8h	18,011	−0,022		17,018	−0,006	17,009	16,367			
		6g; 8g	17,979			16,986		16,977	16,335			
		6e	17,944			16,951		16,942	16,300			
		6d	17,916			16,923		16,914	16,272			
	У-НЕ	4h	17,912	−0,018	—	16,929	−0,005	16,921	16,286	не более	—	—
		6h	17,862	−0,022		16,877	−0,006	16,868	16,236			
		6g	17,830			16,845		16,836	16,204			
		6e	17,795			16,810		16,801	16,169			
		6d	17,767			16,782		16,773	16,141			
		8h	17,778	−0,028		16,790	−0,008	16,778	16,152			
		8g	17,746			16,758		16,746	16,120			

Таблица 77

Исполнительные размеры калибров для резьбы М18×1

мм

Наименование	Вид калибра	Поле допуска резьбы	d Новый Номин.	d Новый Пред. откл.	d Изношенный	d_2 Новый Номин.	d_2 Новый Пред. откл.	d_2 Изношенный	d_1 Новый Номин.	d_1 Новый Пред. откл.	d_1 Изношенный
Калибры-пробки	ПР	4H5H; 5H	18,015	—0,018	17,994	17,360	—0,009	17,344	16,917 не более	—	—
		6H; 7H	18,023	—0,022	17,994	17,368	—0,011	17,344	16,917 не более		
		6G; 7G	18,049		18,020	17,394		17,370	16,943 не более		
	НЕ	4H5H	17,664	—0,018	—	17,459	—0,009	17,445	16,917 не более	—	—
		5H	17,688			17,484		17,470	16,917 не более		
		6H	17,726	—0,022		17,521	—0,011	17,504	16,917 не более		
		6G	17,752			17,547		17,530	16,943 не более		
		7H	17,766			17,561		17,544	16,917 не более		
		7G	17,792			17,587		17,570	16,943 не более		
Калибры-кольца	ПР	4h	18,007 не менее	—	—	17,347	+0,010	17,364	16,912	+0,010	16,929
		6h; 8h	18,009 не менее			17,341	+0,014	17,364	16,910	+0,014	16,933
		6g; 8g	17,983 не менее			17,315		17,338	16,884		16,907
		6e	17,949 не менее			17,281		17,304	16,850		16,873
		6d	17,919 не менее			17,251		17,274	16,820		16,843
	НЕ	4h	18,007 не менее	—	—	17,265	+0,010	17,279	17,060	+0,020	—
		6h	18,009 не менее			17,218	+0,014	17,237	17,011	+0,028	
		6g	17,983 не менее			17,192		17,211	16,985		
		6e	17,949 не менее			17,158		17,177	16,951		
		6d	17,919 не менее			17,128		17,147	16,921		
		8h	17,950 не менее			17,142	+0,018	17,166	16,933	+0,036	
		8g	17,924 не менее			17,116		17,140	16,907		
Контрольные калибры-пробки	КПР-ПР	4h	18,007	—0,014	—	17,344	—0,005	17,336	16,907 не более	—	—
		6h; 8h	18,009	—0,018		17,337		17,329	16,900 не более		
		6g; 8g	17,983			17,311		17,303	16,874 не более		
		6e	17,949			17,277		17,269	16,840 не более		
		6d	17,919			17,247		17,239	16,810 не более		
	КПР-НЕ	4h	17,560	—0,007	—	17,360	—0,005	—	16,912 не более	—	—
		6h; 8h	17,560	—0,009		17,358			16,910 не более		
		6g; 8g	17,534			17,332			16,884 не более		
		6e	17,500			17,298			16,850 не более		
		6d	17,470			17,268			16,820 не более		
	К-И	4h	17,568	—0,007	—	17,366	—0,005	—	16,912 не более	—	—
		6h; 8h	17,568	—0,009		17,366			16,910 не более		

Продолжение табл. 77

Исполнительные размеры калибров для резьбы М18×1

мм

Наименование	Вид калибра	Поле допуска резьбы	d Новый Номин.	d Новый Пред. откл.	d Изношенный	d_2 Новый Номин.	d_2 Новый Пред. откл.	d_2 Изношенный	d_1 Новый Номин.	d_1 Новый Пред. откл.	d_1 Изношенный
Контрольные калибры-пробки	К-И	6g; 8g	17,542	—0,009	—	17,340	—0,005	—	16,884 не более	—	—
		6e	17,508			17,306			16,850		
		6d	17,478			17,276			16,820		
	КНЕ-ПР	4h	18,007	—0,014	—	17,262	—0,005	17,254	16,825 не более	—	—
		6h	18,006	—0,018		17,214		17,206	16,777		
		6g	17,980			17,188		17,180	16,751		
		6e	17,946			17,154		17,146	16,717		
		6d	17,916			17,124		17,116	16,687		
		8h	17,932	—0,022		17,138	—0,006	17,128	16,700		
		8g	17,906			17,112		17,102	16,674		
	КНЕ-НЕ	4h	17,932	—0,014	—	17,278	—0,005	—	16,842 не более	—	—
		6h	17,891	—0,018		17,234			16,799		
		6g	17,865			17,208			16,773		
		6e	17,831			17,174			16,739		
		6d	17,801			17,144			16,709		
		8h	17,821	—0,022		17,163	—0,006		16,727		
		8g	17,795			17,137			16,701		
	КИ-НЕ	4h	17,936	—0,014	—	17,282	—0,005	—	16,842 не более	—	—
		6h	17,896	—0,018		17,240			16,799		
		6g	17,870			17,214			16,773		
		6e	17,836			17,180			16,739		
		6d	17,806			17,150			16,709		
		8h	17,827	—0,022		17,169	—0,006		16,727		
		8g	17,801			17,143			16,701		
	У-ПР	4h	18,007	—0,014	—	17,352	—0,005	17,345	16,912 не более	—	—
		6h; 8h	18,009	—0,018		17,348		17,340	16,910		
		6g; 8g	17,983			17,322		17,314	16,884		
		6e	17,949			17,288		17,280	16,850		
		6d	17,919			17,258		17,250	16,820		
	У-НЕ	4h	17,927	—0,014	—	17,270	—0,005	17,263	16,842 не более	—	—
		6h	17,884	—0,018		17,225		17,217	16,799		
		6g	17,858			17,199		17,191	16,773		
		6e	17,824			17,165		17,157	16,739		
		6d	17,794			17,135		17,127	16,709		
		8h	17,812	—0,022		17,151	—0,006	17,142	16,727		
		8g	17,786			17,125		17,116	16,701		

Таблица 78

Исполнительные размеры калибров для резьбы М18×0,75

мм

Наименование	Вид калибра	Поле допуска резьбы	d Новый Номин.	d Новый Пред. откл.	d Изношенный	d_2 Новый Номин.	d_2 Новый Пред. откл.	d_2 Изношенный	d_1 Новый Номин.	d_1 Новый Пред. откл.	d_1 Изношенный
Калибры-пробки	ПР	4H5H; 5H	18,015	−0,018	17,994	17,524	−0,009	17,506	17,188 не более	—	—
		6H; 7H	18,023	−0,022	17,994	17,530	−0,011	17,508	17,188 не более		
		6G; 7G	18,045		18,016	17,552		17,530	17,210 не более		
	НЕ	4H5H	17,766	−0,018	—	17,612	−0,009	17,598	17,188 не более	—	—
		5H	17,788			17,634		17,620	17,188 не более		
		6H	17,820	−0,022		17,664	−0,011	17,647	17,188 не более		
		6G	17,842			17,686		17,669	17,210 не более		
		7H	17,860			17,704		17,687	17,188 не более		
		7G	17,882			17,726		17,709	17,210 не более		
Калибры-кольца	ПР	4h	18,007 не менее	—	—	17,510	+0,010	17,527	17,183	+0,010	17,200
		6h; 8h6h	18,009 не менее			17,504	+0,014	17,527	17,181	+0,014	17,204
		6g	17,987 не менее			17,482		17,505	17,159		17,182
		6e	17,953 не менее			17,448		17,471	17,125		17,148
	НЕ	4h	18,007 не менее	—	—	17,436	+0,010	17,450	17,281	+0,020	—
		6h	17,978 не менее			17,393	+0,014	17,412	17,236	+0,028	
		6g	17,956 не менее			17,371		17,390	17,214		
		6e	17,922 не менее			17,337		17,356	17,180		
Контрольные калибры-пробки	КПР-ПР	4h	18,007	−0,014	—	17,506	−0,005	17,500	17,178 не более	—	—
		6h; 8h6h	18,009	−0,018		17,500		17,492	17,171 не более		
		6g	17,987			17,478		17,470	17,149 не более		
		6e	17,953			17,444		17,436	17,115 не более		
	КПР-НЕ	4h	17,674	−0,007	—	17,522	−0,005	—	17,183 не более	—	—
		6h	17,672	−0,009		17,520			17,181 не более		
		6g	17,650			17,498			17,159 не более		
		6e	17,616			17,464			17,125 не более		
	К-И	4h	17,680	−0,007	—	17,530	−0,005	—	17,183 не более	—	—
		6h; 8h6h	17,682	−0,009		17,530			17,181 не более		
		6g	17,660			17,508			17,159 не более		
		6e	17,626			17,474			17,125 не более		
	КНЕ-ПР	4h	18,005	−0,014	—	17,432	−0,005	17,426	17,104 не более	—	—
		6h	17,964	−0,018		17,389		17,381	17,060 не более		
		6g	17,942			17,367		17,359	17,038 не более		
		6e	17,908			17,333		17,325	17,004 не более		
	КНЕ-НЕ	4h	17,940	−0,014	—	17,448	−0,005	—	17,121 не более	—	—
		6h	17,903	−0,018		17,410			17,082 не более		
		6g	17,881			17,388			17,060 не более		
		6e	17,847			17,354			17,026 не более		
	КИ-НЕ	4h	17,944	−0,014	—	17,452	−0,005	—	17,121 не более	—	—
		6h	17,908	−0,018		17,414			17,082 не более		
		6g	17,886			17,392			17,060 не более		
		6e	17,852			17,358			17,026 не более		
	У-ПР	4h	18,007	−0,014	—	17,515	−0,005	17,508	17,183 не более	—	—
		6h; 8h6h	18,009	−0,018		17,511		17,503	17,181 не более		
		6g	17,987			17,489		17,481	17,159 не более		
		6e	17,953			17,455		17,447	17,125 не более		
	У-НЕ	4h	17,935	−0,014	—	17,441	−0,005	17,434	17,121 не более	—	—
		6h	17,896	−0,018		17,400		17,392	17,082 не более		
		6g	17,874			17,378		17,370	17,060 не более		
		6e	17,840			17,344		17,336	17,026 не более		

Таблица 79

Исполнительные размеры калибров для резьбы М18×0,5

мм

Наименование	Вид калибра	Поле допуска резьбы	d Новый Номин.	d Новый Пред. откл.	d Изношенный	d_2 Новый Номин.	d_2 Новый Пред. откл.	d_2 Изношенный	d_1 Новый Номин.	d_1 Новый Пред. откл.	d_1 Изношенный
Калибры-пробки	ПР	4H5H; 5H	18,009	—0,014	17,992	17,680	—0,007	17,668	17,459 не более	—	—
		6H; 7H	18,015	—0,018	17,994	17,686	—0,009	17,668	17,459 не более		
		6G; 7G	18,035		18,014	17,706		17,688	17,479 не более		
	НЕ	4H5H	17,860	—0,014	—	17,757	—0,007	17,746	17,459 не более	—	—
		5H	17,884	—0,018		17,779	—0,009	17,765	17,459 не более		
		6H	17,906			17,802		17,788	17,459 не более		
		6G	17,926			17,822		17,808	17,479 не более		
		7H	17,942	—0,022		17,836	—0,011	17,819	17,491 не более		
		7G	17,962			17,856		17,839	17,511 не более		
Калибры-кольца	ПР	4h	18,007 не менее	—	—	17,672	+0,010	17,689	17,454	+0,010	17,471
		6h; 8h6h	18,009 не менее			17,666	+0,014	17,689	17,452	+0,014	17,475
		6g	17,989 не менее			17,646		17,669	17,432		17,455
		6e	17,959 не менее			17,616		17,639	17,402		17,425
	НЕ	4h	17,972 не менее	—	—	17,609	+0,010	17,623	17,504	+0,020	—
		6h	17,940 не менее			17,571	+0,014	17,590	17,464	+0,028	
		6g	17,920 не менее			17,551		17,570	17,444		
		6e	17,890 не менее			17,521		17,540	17,414		
Контрольные калибры-пробки	КПР-ПР	4h	18,007	—0,014	—	17,668	—0,005	17,662	17,449 не более	—	—
		6h; 8h6h	18,009	—0,018		17,662		17,654	17,442 не более		
		6g	17,989			17,642		17,634	17,422 не более		
		6e	17,959			17,612		17,604	17,392 не более		
	КПР-НЕ	4h	17,786	—0,007	—	17,684	—0,005	—	17,454 не более	—	—
		6h; 8h6h	17,784	—0,009		17,682			17,452 не более		
		6g	17,764			17,662			17,432 не более		
		6e	17,734			17,632			17,402 не более		
	К-И	4h	17,792	—0,007	—	17,692	—0,005	—	17,454 не более	—	—
		6h; 8h6h	17,794	—0,009		17,692			17,452 не более		
		6g	17,774			17,672			17,432 не более		
		6e	17,744			17,642			17,402 не более		
	КНЕ-ПР	4h	17,962	—0,014	—	17,606	—0,005	17,598	17,383 не более	—	—
		6h	17,926	—0,018		17,567		17,559	17,347 не более		
		6g	17,906			17,547		17,539	17,327 не более		
		6e	17,876			17,517		17,509	17,297 не более		
	КНЕ-НЕ	4h	17,951	—0,014	—	17,622	—0,005	—	17,403 не более	—	—
		6h	17,919	—0,018		17,588			17,369 не более		
		6g	17,899			17,568			17,349 не более		
		6e	17,869			17,538			17,319 не более		
	КИ-НЕ	4h	17,955	—0,014	—	17,626	—0,005	—	17,403 не более	—	—
		6h	17,924	—0,018		17,592			17,369 не более		
		6g	17,904			17,572			17,349 не более		
		6e	17,874			17,542			17,319 не более		
	У-ПР	4h	18,007	—0,014	—	17,677	—0,005	17,670	17,454 не более	—	—
		6h; 8h6h	18,009	—0,018		17,673		17,665	17,452 не более		
		6g	17,989			17,653		17,645	17,432 не более		
		6e	17,959			17,623		17,615	17,402 не более		
	У-НЕ	4h	17,946	—0,014	—	17,614	—0,005	17,607	17,403 не более	—	—
		6h	17,912	—0,018		17,578		17,570	17,369 не более		
		6g	17,892			17,558		17,550	17,349 не более		
		6e	17,862			17,528		17,520	17,319 не более		

Таблица 80

Исполнительные размеры калибров для резьбы М20

мм

Наименование	Вид калибра	Поле допуска резьбы	d Новый Номин.	d Новый Пред. откл.	d Изношенный	d_2 Новый Номин.	d_2 Новый Пред. откл.	d_2 Изношенный	d_1 Новый Номин.	d_1 Новый Пред. откл.	d_1 Изношенный
Калибры-пробки	ПР	4H5H; 5H	20,023	—0,022	19,994	18,394	—0,011	18,370	17,294 не более	—	—
		6H; 7H	20,030	—0,028	19,995	18,399	—0,014	18,371	17,294		
		6G; 7G	20,072		20,037	18,441		18,413	17,336		
	НЕ	4H5H	19,032	—0,022	—	18,527	—0,011	18,510	17,294 не более	—	—
		5H	19,072			18,567		18,550	17,294		
		6H	19,121	—0,028		18,614	—0,014	18,592	17,294		
		6G	19,163			18,656		18,634	17,336		
		7H	19,177			18,670		18,648	17,294		
		7G	19,219			18,712		18,690	17,336		
Калибры-кольца	ПР	4h	20,009 не менее	—	—	18,367	+0,014	18,390	17,287	+0,014	17,310
		6h; 8h	20,011			18,359	+0,018	18,389	17,285	+0,018	17,315
		6g; 8g	19,969			18,317		18,347	17,243		17,273
		6e	19,931			18,279		18,309	17,205		17,235
		6d	19,905			18,253		18,283	17,179		17,209
	НЕ	4h	20,009 не менее	—	—	18,256	+0,014	18,275	17,749	+0,028	—
		6h	20,011			18,188	+0,018	18,212	17,679	+0,036	
		6g	19,969			18,146		18,170	17,637		
		6e	19,931			18,108		18,132	17,599		
		6d	19,905			18,082		18,106	17,573		
		8h	20,014			18,088	+0,023	18,119	17,576	+0,046	
		8g	19,972			18,046		18,077	17,534		
Контрольные калибры-пробки	КПР-ПР	4h	20,009	—0,018	—	18,363	—0,005	18,355	17,277 не более	—	—
		6h; 8h	20,011	—0,022		18,354	—0,006	18,346	17,268		
		6g; 8g	19,969			18,312		18,304	17,226		
		6e	19,931			18,274		18,266	17,188		
		6d	19,905			18,248		18,240	17,162		
	КПР-НЕ	4h	18,886	—0,009	—	18,384	—0,005	—	17,287 не более	—	—
		6h; 8h	18,882	—0,011		18,380	—0,006		17,285		
		6g; 8g	18,840			18,338			17,243		
		6e	18,802			18,300			17,205		
		6d	18,776			18,274			17,179		
	К-И	4h	18,894	—0,009	—	18,392	—0,005	—	17,287 не более	—	—
		6h; 8h	18,894	—0,011		18,392	—0,006		17,285		

Продолжение табл. 80

Исполнительные размеры калибров для резьбы М 20

мм

Наименование	Вид калибра	Поле допуска резьбы	d Новый Номин.	d Новый Пред. откл.	d Изношенный	d_2 Новый Номин.	d_2 Новый Пред. откл.	d_2 Изношенный	d_1 Новый Номин.		d_1 Новый Пред. откл.	d_1 Изношенный
Контрольные калибры-пробки	К-И	6g; 8g	18,852	−0,011	—	18,350	−0,006	—	17,243	не более	—	—
		6e	18,814			18,312			17,205			
		6d	18,788			18,286			17,179			
	КНЕ-ПР	4h	20,009	−0,018	—	18,252	−0,005	18,244	17,166	не более	—	—
		6h	20,011	−0,022		18,184	−0,006	18,174	17,097			
		6g	19,969			18,142		18,132	17,055			
		6e	19,931			18,104		18,094	17,017			
		6d	19,905			18,078		18,068	16,991			
		8h	20,014	−0,028		18,084	−0,008	18,072	16,996			
		8g	19,972			18,042		18,030	16,954			
	КНЕ-НЕ	4h	19,903	−0,018	—	18,272	−0,005	—	17,188	не более	—	—
		6h	19,841	−0,022		18,209	−0,006		17,124			
		6g	19,799			18,167			17,082			
		6e	19,761			18,129			17,044			
		6d	19,735			18,103			17,018			
		8h	19,749	−0,028		18,115	−0,008		17,029			
		8g	19,707			18,073			16,987			
	КИ-НЕ	4h	19,908	−0,018	—	18,278	−0,005	—	17,188	не более	—	—
		6h	19,847	−0,022		18,215	−0,006		17,124			
		6g	19,805			18,173			17,082			
		6e	19,767			18,135			17,044			
		6d	19,741			18,109			17,018			
		8h	19,757	−0,028		18,123	−0,008		17,029			
		8g	19,715			18,081			16,987			
	У-ПР	4h	20,009	−0,018	—	18,374	−0,005	18,366	17,287	не более	—	—
		6h; 8h	20,011	−0,022		18,368	−0,006	18,359	17,285			
		6g; 8g	19,969			18,326		18,317	17,243			
		6e	19,931			18,288		18,279	17,205			
		6d	19,905			18,262		18,253	17,179			
	У-НЕ	4h	19,896	−0,018	—	18,263	−0,005	18,255	17,188	не более	—	—
		6h	19,832	−0,022		18,197	−0,006	18,188	17,124			
		6g	19,790			18,155		18,146	17,082			
		6e	19,752			18,117		18,108	17,044			
		6d	19,726			18,091		18,082	17,018			
		8h	19,738	−0,028		18,100	−0,008	18,088	17,029			
		8g	19,696			18,058		18,046	16,987			

Таблица 81

Исполнительные размеры калибров для резьбы М 20×2

мм

Наименование	Вид калибра	Поле допуска резьбы	d Новый Номин.		d Новый Пред. откл.	d Изношенный	d_2 Новый Номин.	d_2 Новый Пред. откл.	d_2 Изношенный	d_1 Новый Номин.		d_1 Новый Пред. откл.	d_1 Изношенный
Калибры-пробки	ПР	4H5H; 5H	20,023		—0,022	19,994	18,718	—0,011	18,696	17,835	не более	—	—
		6H; 7H	20,030		—0,028	19,995	18,724	—0,014	18,696	17,835			
		6G; 7G	20,068			20,033	18,762		18,734	17,873			
	НЕ	4H5H	19,250		—0,022	—	18,844	—0,011	18,827	17,835	не более	—	—
		5H	19,288				18,882		18,865	17,835			
		6H	19,334		—0,028		18,927	—0,014	18,905	17,835			
		6G	19,372				18,965		18,943	17,873			
		7H	19,387				18,980		18,958	17,835			
		7G	19,425				19,018		18,996	17,873			
Калибры-кольца	ПР	4h	20,009	не менее	—	—	18,692	+0,014	18,715	17,828		+0,014	17,851
		6h; 8h	20,011				18,684	+0,018	18,714	17,826		+0,018	17,856
		6g; 8g	19,973				18,646		18,676	17,788			17,818
		6e	19,940				18,613		18,643	17,755			17,785
		6d	19,911				18,584		18,614	17,726			17,756
	НЕ	4h	20,009	не менее	—	—	18,587	+0,014	18,606	18,180		+0,028	—
		6h	20,011				18,523	+0,018	18,547	18,114		+0,036	
		6g	19,973				18,485		18,509	18,076			
		6e	19,940				18,452		18,476	18,043			
		6d	19,911				18,423		18,447	18,014			
		8h	20,014				18,428	+0,023	18,459	18,016		+0,046	
		8g	19,976				18,390		18,421	17,978			
Контрольные калибры-пробки	КПР-ПР	4h	20,009		—0,018	—	18,688	—0,005	18,680	17,818	не более	—	—
		6h; 8h	20,011		—0,022		18,680	—0,006	18,670	17,809			
		6g; 8g	19,973				18,642		18,632	17,771			
		6e	19,940				18,608		18,600	17,738			
		6d	19,911				18,580		18,570	17,709			
	КПР-НЕ	4h	19,110		—0,009	—	18,708	—0,005	—	17,828	не более	—	—
		6h; 8h	19,108		—0,011		18,705	—0,006		17,826			
		6g; 8g	19,070				18,667			17,788			
		6e	19,036				18,634			17,755			
		6d	19,008				18,605			17,726			
	К-И	4h	19,120		—0,009	—	18,718	—0,005	—	17,828	не более	—	—
		6h; 8h	19,120		—0,011		18,717	—0,006		17,826			

Продолжение табл. 81

Исполнительные размеры калибров для резьбы М 20×2

мм

Наименование	Вид калибра	Поле допуска резьбы	d Новый Номин.	d Новый Пред. откл.	d Изношенный	d_2 Новый Номин.	d_2 Новый Пред. откл.	d_2 Изношенный	d_1 Новый Номин.		d_1 Новый Пред. откл.	d_1 Изношенный
Контрольные калибры-пробки	К-И	6g; 8g	19,082	—0,011	—	18,679	—0,006	—	17,788	не более	—	—
		6e	19,048			18,646			17,755			
		6d	19,020			18,617			17,726			
	КНЕ-ПР	4h	20,009	—0,018	—	18,583	—0,005	18,575	17,713	не более	—	—
		6h	20,011	—0,022		18,518	—0,006	18,510	17,648			
		6g	19,973			18,480		18,472	17,610			
		6e	19,940			18,448		18,438	17,577			
		6d	19,911			18,418		18,410	17,548			
		8h	20,014	—0,028		18,424	—0,008	18,412	17,552			
		8g	19,976			18,386		18,374	17,514			
	КНЕ-НЕ	4h	19,909	—0,018	—	18,604	—0,005	—	17,735	не более	—	—
		6h	19,851	—0,022		18,544	—0,006		17,675			
		6g	19,813			18,506			17,637			
		6e	19,780			18,473			17,604			
		6d	19,751			18,444			17,575			
		8h	19,764	—0,028		18,455	—0,008		17,585			
		8g	19,726			18,417			17,547			
	КИ-НЕ	4h	19,914	—0,018	—	18,608	—0,005	—	17,735	не более	—	—
		6h	19,857	—0,022		18,550	—0,006		17,675			
		6g	19,819			18,512			17,637			
		6e	19,786			18,479			17,604			
		6d	19,757			18,450			17,575			
		8h	19,772	—0,028		18,463	—0,008		17,585			
		8g	19,734			18,425			17,547			
	У-ПР	4h	20,009	—0,018	—	18,699	—0,005	18,691	17,828	не более	—	—
		6h; 8h	20,011	—0,022		18,693	—0,006	18,684	17,826			
		6g; 8g	19,973			18,655		18,646	17,788			
		6e	19,940			18,622		18,613	17,755			
		6d	19,911			18,593		18,584	17,726			
	У-НЕ	4h	19,902	—0,018	—	18,594	—0,005	18,586	17,735	не более	—	—
		6h	19,842	—0,022		18,532	—0,006	18,523	17,675			
		6g	19,804			18,494		18,485	17,637			
		6e	19,771			18,461		18,452	17,604			
		6d	19,742			18,432		18,423	17,575			
		8h	19,752	—0,028		18,440	—0,008	18,428	17,585			
		8g	19,714			18,402		18,390	17,547			

Таблица 82

Исполнительные размеры калибров для резьбы М20×1,5

мм

Наименование	Вид калибра	Поле допуска резьбы	d Новый Номин.		d Новый Пред. откл.	d Изношенный	d_2 Новый Номин.	d_2 Новый Пред. откл.	d_2 Изношенный	d_1 Новый Номин.		d_1 Новый Пред. откл.	d_1 Изношенный
Калибры-пробки	ПР	4H5H; 5H	20,015		−0,018	19,994	19,036	−0,009	19,020	18,376	не более	—	—
		6H; 7H	20,023		−0,022	19,994	19,044	−0,011	19,020	18,376			
		6G; 7G	20,055			20,026	19,076		19,052	18,408			
	НЕ	4H5H	19,457		−0,018	—	19,153	−0,009	19,139	18,376	не более	—	—
		5H	19,492		−0,022		19,187	−0,011	19,170	18,376			
		6H	19,532				19,227		19,210	18,376			
		6G	19,564				19,259		19,242	18,408			
		7H	19,583		−0,028		19,276	−0,014	19,254	18,376			
		7G	19,615				19,308		19,286	18,408			
Калибры-кольца	ПР	4h	20,009	не менее	—	—	19,017	+0,014	19,040	18,369		+0,014	18,392
		6h; 8h	20,011				19,009	+0,018	19,039	18,367		+0,018	18,397
		6g; 8g	19,979				18,977		19,007	18,335			18,365
		6e	19,944				18,942		18,972	18,300			18,330
		6d	19,916				18,914		18,944	18,272			18,302
	НЕ	4h	20,009	не менее	—	—	18,922	+0,014	18,941	18,615		+0,028	—
		6h	20,011				18,868	+0,018	18,892	18,559		+0,036	
		6g	19,979				18,836		18,860	18,527			
		6e	19,944				18,801		18,825	18,492			
		6d	19,916				18,773		18,797	18,464			
		8h	20,014				18,779	+0,023	18,810	18,468		+0,046	
		8g	19,982				18,747		18,778	18,436			
Контрольные калибры-пробки	КПР-ПР	4h	20,009		−0,018	—	19,013	−0,005	19,005	18,359	не более	—	—
		6h; 8h	20,011		−0,022		19,004	−0,006	18,996	18,350			
		6g; 8g	19,979				18,972		18,964	18,318			
		6e	19,944				18,938		18,928	18,283			
		6d	19,916				18,910		18,900	18,255			
	КПР-НЕ	4h	19,336		−0,009	—	19,034	−0,005	—	18,369	не более	—	—
		6h; 8h	19,332		−0,011		19,030	−0,006		18,367			
		6g; 8g	19,300				18,998			18,335			
		6e	19,266				18,963			18,300			
		6d	19,238				18,935			18,272			
	К-И	4h	19,344		−0,009	—	19,042	−0,005	—	18,369	не более	—	—
		6h; 8h	19,344		−0,011		19,042	−0,006		18,397			

Продолжение табл. 82

Исполнительные размеры калибров для резьбы М20×1,5

мм

Наименование	Вид калибра	Поле допуска резьбы	d Новый Номин.	d Новый Пред. откл.	d Изношенный	d_2 Новый Номин.	d_2 Новый Пред. откл.	d_2 Изношенный	d_1 Новый Номин.		d_1 Новый Пред. откл.	d_1 Изношенный
Контрольные калибры-пробки	К-И	6g; 8g	19,312	—0,011	—	19,010	—0,006	—	18,335	не более	—	—
		6e	19,278			18,975			18,300			
		6d	19,250			18,947			18,272			
	КНЕ-ПР	4h	20,009	—0,018	—	18,918	—0,005	18,910	18,264	не более	—	—
		6h	20,011	—0,022		18,864	—0,006	18,854	18,209			
		6g	19,979			18,832		18,822	18,177			
		6e	19,944			18,797		18,788	18,142			
		6d	19,916			18,769		18,760	18,114			
		8h	20,005	—0,028		18,774	—0,008	18,762	18,118			
		8g	19,973			18,742		18,730	18,086			
	КНЕ-НЕ	4h	19,919	—0,018	—	18,938	—0,005	—	18,286	не более	—	—
		6h	19,871	—0,022		18,889	—0,006		18,236			
		6g	19,839			18,857			18,204			
		6e	19,804			18,822			18,169			
		6d	19,776			18,794			18,141			
		8h	19,790	—0,028		18,806	—0,008		18,152			
		8g	19,758			18,774			18,120			
	КИ-НЕ	4h	19,924	—0,018	—	18,944	—0,005	—	18,286	не более	—	—
		6h	19,877	—0,022		18,895	—0,006		18,236			
		6g	19,845			18,863			18,204			
		6e	19,810			18,828			18,169			
		6d	19,782			18,800			18,141			
		8h	19,798	—0,028		18,814	—0,008		18,152			
		8g	19,766			18,782			18,120			
	У-ПР	4h	20,009	—0,018	—	19,024	—0,005	19,016	18,369	не более	—	—
		6h; 8h	20,011	—0,022		19,018	—0,006	19,009	18,367			
		6g; 8g	19,979			18,986		18,977	18,335			
		6e	19,944			18,951		18,942	18,300			
		6d	19,916			18,923		18,914	18,272			
	У-НЕ	4h	19,912	—0,018	—	18,929	—0,005	18,921	18,286	не более	—	—
		6h	19,862	—0,022		18,877	—0,006	18,868	18,236			
		6g	19,830			18,845		18,836	18,204			
		6e	19,795			18,810		18,801	18,169			
		6d	19,767			18,782		18,773	18,141			
		8h	19,778	—0,028		18,790	—0,008	18,778	18,152			
		8g	19,746			18,758		18,746	18,120			

Таблица 83

Исполнительные размеры калибров для резьбы М20×1

мм

Наименование	Вид калибра	Поле допуска резьбы	d Новый Номин.		d Новый Пред. откл.	d Изношенный	d_2 Новый Номин.	d_2 Новый Пред. откл.	d_2 Изношенный	d_1 Новый Номин.		d_1 Новый Пред. откл.	d_1 Изношенный
Калибры-пробки	ПР	4H5H; 5H	20,015		−0,018	19,994	19,360	−0,009	19,344	18,917	не более	—	—
		6H; 7H	20,023		−0,022	19,994	19,368	−0,011	19,344	18,917			
		6G; 7G	20,049			20,020	19,394		19,370	18,943			
	НЕ	4H5H	19,664		−0,018	—	19,459	−0,009	19,445	18,917	не более	—	—
		5H	19,688				19,484		19,470	18,917			
		6H	19,726		−0,022		19,521	−0,011	19,504	18,917			
		6G	19,752				19,547		19,530	18,943			
		7H	19,766				19,561		19,544	18,917			
		7G	19,792				19,587		19,570	18,943			
Калибры-кольца	ПР	4h	20,007	не менее	—	—	19,347	+0,010	19,364	18,912		+0,010	18,929
		6h; 8h	20,009				19,341	+0,014	19,364	18,910		+0,014	18,933
		6g; 8g	19,983				19,315		19,338	18,884			18,907
		6e	19,949				19,281		19,304	18,850			18,873
		6d	19,919				19,251		19,274	18,820			18,843
	НЕ	4h	20,007	не менее	—	—	19,265	+0,010	19,279	19,060		+0,020	—
		6h	20,009				19,218	+0,014	19,237	19,011		+0,028	
		6g	19,983				19,192		19,211	18,985			
		6e	19,949				19,158		19,177	18,951			
		6d	19,919				19,128		19,147	18,921			
		8h	19,950				19,142	+0,018	19,166	18,933		+0,036	
		8g	19,924				19,116		19,140	18,907			
Контрольные калибры-пробки	КПР-ПР	4h	20,007		−0,014	—	19,344	−0,005	19,336	18,907	не более	—	—
		6h; 8h	20,009		−0,018		19,337		19,329	18,900			
		6g; 8g	19,983				19,311		19,303	18,874			
		6e	19,949				19,277		19,269	18,840			
		6d	19,919				19,247		19,239	18,810			
	КПР-НЕ	4h	19,560		−0,007	—	19,360	−0,005	—	18,912	не более	—	—
		6h; 8h	19,560		−0,009		19,358			18,910			
		6g; 8g	19,534				19,332			18,884			
		6e	19,500				19,298			18,850			
		6d	19,470				19,268			18,820			
	К-И	4h	19,568		−0,007	—	19,366	−0,005	—	18,912	не более	—	—
		6h; 8h	19,568		−0,009		19,366			18,910			

Продолжение табл. 83

Исполнительные размеры калибров для резьбы М20×1

мм

Наименование	Вид калибра	Поле допуска резьбы	d Новый Номин.	d Новый Пред. откл.	d Изношенный	d_2 Новый Номин.	d_2 Новый Пред. откл.	d_2 Изношенный	d_1 Новый Номин.		d_1 Новый Пред. откл.	d_1 Изношенный
Контрольные калибры-пробки	К-И	6g; 8g	19,542	—0,009	—	19,340	—0,005	—	18,884	не более	—	—
		6e	19,508			19,306			18,850			
		6d	19,478			19,276			18,820			
	КНЕ-ПР	4h	20,007	—0,014	—	19,262	—0,005	19,254	18,825	не более	—	—
		6h	20,006	—0,018		19,214		19,206	18,777			
		6g	19,980			19,188		19,180	18,751			
		6e	19,946			19,154		19,146	18,717			
		6d	19,916			19,124		19,116	18,687			
		8h	19,932	—0,022		19,138	—0,006	19,128	18,700			
		8g	19,906			19,112		19,102	18,674			
	КНЕ-НЕ	4h	19,932	—0,014	—	19,278	—0,005	—	18,842	не более	—	—
		6h	19,891	—0,018		19,234			18,799			
		6g	19,865			19,208			18,773			
		6e	19,831			19,174			18,739			
		6d	19,801			19,144			18,709			
		8h	19,821	—0,022		19,163	—0,006		18,727			
		8g	19,795			19,137			18,701			
	КИ-НЕ	4h	19,936	—0,014	—	19,282	—0,005	—	18,842	не более	—	—
		6h	19,896	—0,018		19,240			18,799			
		6g	19,870			19,214			18,773			
		6e	19,836			19,180			18,739			
		6d	19,806			19,150			18,709			
		8h	19,827	—0,022		19,169	—0,006		18,727			
		8g	19,801			19,143			18,701			
	У-ПР	4h	20,007	—0,014	—	19,352	—0,005	19,345	18,912	не более	—	—
		6h; 8h	20,009	—0,018		19,348		19,340	18,910			
		6g; 8g	19,983			19,322		19,314	18,884			
		6e	19,949			19,288		19,280	18,850			
		6d	19,919			19,258		19,250	18,820			
	У-НЕ	4h	19,927	—0,014	—	19,270	—0,005	19,263	18,842	не более	—	—
		6h	19,881	—0,018		19,225		19,217	18,799			
		6g	19,858			19,199		19,191	18,773			
		6e	19,824			19,165		19,157	18,739			
		6d	19,794			19,135		19,127	18,709			
		8h	19,812	—0,022		19,151	—0,006	19,142	18,727			
		8g	19,786			19,125		19,116	18,701			

Таблица 84

Исполнительные размеры калибров для резьбы М20×0,75

мм

Наименование	Вид калибра	Поле допуска резьбы	d Новый Номин.	d Новый Пред. откл.	d Изношенный	d_2 Новый Номин.	d_2 Новый Пред. откл.	d_2 Изношенный	d_1 Новый Номин.	d_1 Новый Пред. откл.	d_1 Изношенный
Калибры-пробки	ПР	4H5H; 5H	20,015	−0,018	19,994	19,524	−0,009	19,506	19,188 не более	—	—
		6H; 7H	20,023	−0,022	19,994	19,530	−0,011	19,508	19,188 не более		
		6G; 7G	20,045		20,016	19,552		19,530	19,210 не более		
	НЕ	4H5H	19,766	−0,018	—	19,612	−0,009	19,598	19,188 не более	—	—
		5H	19,788			19,634		19,620	19,188 не более		
		6H	19,820	−0,022		19,664	−0,011	19,647	19,188 не более		
		6G	19,842			19,683		19,669	19,210 не более		
		7H	19,860			19,704		19,687	19,188 не более		
		7G	19,882			19,726		19,709	19,210 не более		
Калибры-кольца	ПР	4h	20,007 не менее	—	—	19,510	+0,010	19,527	19,183	+0,010	19,200
		6h; 8h 6h	20,009 не менее			19,504	+0,014	19,527	19,181	+0,014	19,204
		6g	19,987 не менее			16,482		19,505	19,159		19,182
		6e	19,953 не менее			19,448		19,471	19,125		19,148
	НЕ	4h	20,007 не менее	—	—	19,436	+0,010	19,450	19,281	+0,020	—
		6h	19,978 не менее			19,393	+0,014	19,412	19,236	+0,028	
		6g	19,956 не менее			19,371		19,390	19,214		
		6e	19,922 не менее			19,337		19,356	19,180		
Контрольные калибры-пробки	КПР-ПР	4h	20,007	−0,014	—	19,506	−0,005	19,500	19,178 не более	—	—
		6h; 8h 6h	20,009	−0,018		19,500		19,492	19,171 не более		
		6g	19,987			19,478		19,470	19,149 не более		
		6e	19,953			19,444		19,436	15,115 не более		
	КПР-НЕ	4h	19,674	−0,007	—	19,522	−0,005	—	19,183 не более	—	—
		6h; 8h 6h	19,672	−0,009		19,520			19,181 не более		
		6g	19,650			19,498			19,159 не более		
		6e	19,616			19,464			19,125 не более		
	К-И	4h	19,680	−0,007	—	19,530	−0,005	—	19,183 не более	—	—
		6h; 8h 6h	19,682	−0,009		19,530			19,181 не более		
		6g	19,660			19,508			19,159 не более		
		6e	19,626			19,474			19,125 не более		
	КНЕ-ПР	4h	20,005	−0,014	—	19,432	−0,005	19,426	19,104 не более	—	—
		6h	19,964	−0,018		19,389		19,381	19,060 не более		
		6g	19,942			19,367		19,359	19,038 не более		
		6e	19,908			19,333		19,325	19,004 не более		
	КНЕ-НЕ	4h	19,940	−0,014	—	19,448	−0,005	—	19,121 не более	—	—
		6h	19,903	−0,018		19,410			19,082 не более		
		6g	19,881			19,388			19,060 не более		
		6e	19,847			19,354			19,026 не более		
	КИ-НЕ	4h	19,944	−0,014	—	19,452	−0,005	—	19,121 не более	—	—
		6h	19,908	−0,018		19,414			19,082 не более		
		6g	19,883			19,392			19,060 не более		
		6e	19,852			19,358			19,026 не более		
	У-ПР	4h	20,007	−0,014	—	19,515	−0,005	19,508	19,183 не более	—	—
		6h; 8h 6h	20,009	−0,018		19,511		19,503	19,181 не более		
		6g	19,987			19,489		19,481	19,159 не более		
		6e	19,953			19,455		19,447	19,125 не более		
	У-НЕ	4h	19,935	−0,014	—	19,441	−0,005	19,434	19,121 не более	—	—
		6h	19,896	−0,018		16,400		19,392	19,082 не более		
		6g	19,874			16,378		19,370	19,060 не более		
		6e	19,840			19,344		19,336	19,026 не более		

Таблица 85

Исполнительные размеры калибров для резьбы М20×0,5

мм

Наименование	Вид калибра	Поле допуска резьбы	d Новый Номин.	d Новый Пред. откл.	d Изношенный	d_2 Новый Номин.	d_2 Новый Пред. откл.	d_2 Изношенный	d_1 Новый Номин.	d_1 Новый Пред. откл.	d_1 Изношенный
Калибры-пробки	ПР	4Н5Н; 5Н	20,009	−0,014	19,992	19,680	−0,007	19,668	19,459 не более	—	—
		6Н; 7Н	20,015	−0,018	19,994	19,686	−0,009	19,668	19,459 не более		
		6G; 7G	20,035		20,014	19,706		19,688	19,479 не более		
	НЕ	4Н5Н	19,860	−0,014	—	19,757	−0,007	19,746	19,459 не более	—	—
		5Н	19,884	−0,018		19,779	−0,009	19,765	19,459		
		6Н	19,906			19,802		19,788	19,459		
		6G	19,926			19,822		19,808	19,479		
		7Н	19,942	−0,022		19,836	−0,011	19,819	19,491		
		7G	19,962			19,856		19,839	19,511		
Калибры-кольца	ПР	4h	20,007 не менее	—	—	19,672	+0,010	19,689	19,454	+0,010	19,471
		6h; 8h 6h	20,009			19,666	+0,014	19,689	19,452	+0,014	19,475
		6g	19,989			19,646		19,669	19,432		19,455
		6e	19,959			19,616		19,639	19,402		19,425
	НЕ	4h	19,972 не менее	—	—	19,609	+0,010	19,623	19,504	+0,020	—
		6h	19,940			19,571	+0,014	19,590	19,464	+0,028	
		6g	19,920			19,551		19,570	19,444		
		6e	19,890			19,521		19,540	19,414		
Контрольные калибры-пробки	КПР-ПР	4h	20,007	−0,014	—	19,668	−0,005	19,662	19,449 не более	—	—
		6h; 8h 6h	20,009	−0,018		16,662		19,654	19,442		
		6g	19,989			19,642		19,634	19,422		
		6e	19,959			19,612		19,604	19,392		
	КПР-НЕ	4h	19,786	−0,007	—	19,684	−0,005	—	19,454 не более	—	—
		6h; 8h 6h	19,784	−0,009		19,682			19,452		
		6g	19,764			19,662			19,432		
		6e	19,734			16,632			19,402		
	К-И	4h	19,792	−0,007	—	19,692	−0,005	—	19,454 не более	—	—
		6h; 8h 6h	19,794	−0,009		19,692			19,452		
		6g	19,774			19,672			19,432		
		6e	19,744			19,642			19,402		
	КНЕ-ПР	4h	19,962	−0,014	—	19,606	−0,005	19,598	19,386 не более	—	—
		6h	19,926	−0,018		19,567		19,559	19,347		
		6g	19,906			19,547		19,539	19,327		
		6e	19,876			19,517		19,509	19,297		
	КНЕ-НЕ	4h	19,951	−0,014	—	19,622	−0,005	—	19,403 не более	—	—
		6h	19,919	−0,018		19,588			19,369		
		6g	19,899			19,568			19,349		
		6e	19,869			19,538			19,319		
	КИ-НЕ	4h	19,955	−0,014	—	19,626	−0,005	—	19,403 не более	—	—
		6h	19,924	−0,018		19,592			19,369		
		6g	19,904			19,572			19,349		
		6e	19,874			19,542			19,319		
	У-ПР	4h	20,007	−0,014	—	19,677	−0,005	19,670	19,454 не более	—	—
		6h; 8h 6h	20,009	−0,018		19,673		19,665	19,452		
		6g	19,989			19,653		19,645	19,432		
		6e	19,959			19,623		19,615	19,402		
	У-НЕ	4h	19,946	−0,014	—	19,614	−0,005	19,607	19,403 не более	—	—
		6h	19,912	−0,018		19,578		19,570	19,369		
		6g	19,892			19,558		19,550	19,349		
		6e	19,862			19,528		19,520	19,319		

Таблица 86

Исполнительные размеры калибров для резьбы М22

мм

Наименование	Вид калибра	Поле допуска резьбы	d Новый Номин.	d Новый Пред. откл.	d Изношенный	d_2 Новый Номин.	d_2 Новый Пред. откл.	d_2 Изношенный	d_1 Новый Номин.	d_1 Новый Пред. откл.	d_1 Изношенный
Калибры-пробки	ПР	4H5H; 5H	22,023	—0,022	21,994	20,394	—0,011	20,370	19,294 не более	—	—
		6H; 7H	22,030	—0,028	21,995	20,399	—0,014	20,371	19,294 не более		
		6G; 7G	22,072		22,037	20,441		20,413	19,336 не более		
	НЕ	4H5H	21,032	—0,022	—	20,527	—0,011	20,510	19,294 не более	—	—
		5H	21,072			20,567		20,550	19,294		
		6H	21,121	—0,028		20,614	—0,014	20,592	19,294		
		6G	21,163			20,656		20,634	19,336		
		7H	21,177			20,670		20,648	19,294		
		7G	21,219			20,712		20,690	19,336		
Калибры-кольца	ПР	4h	22,009 не менее	—	—	20,367	+0,014	20,390	19,287	+0,014	19,310
		6h; 8h	22,011			20,359	+0,018	20,389	19,285	+0,018	19,315
		6g; 8g	21,969			20,317		20,347	19,243		19,273
		6e	21,931			20,279		20,309	19,205		19,235
		6d	21,905			20,253		20,283	19,179		19,209
	НЕ	4h	22,009 не менее	—	—	20,256	+0,014	20,275	19,749	+0,028	—
		6h	22,011			20,188	+0,018	20,212	19,679	+0,036	
		6g	21,969			20,146		20,170	19,637		
		6e	21,931			20,108		20,132	19,599		
		6d	21,905			20,082		20,106	19,573		
		8h	22,014			20,088	+0,023	20,119	19,576	+0,046	
		8g	21,972			20,046		20,077	19,534		
Контрольные калибры-пробки	КПР-ПР	4h	22,009	—0,018	—	20,363	—0,005	20,355	19,277 не более	—	—
		6h; 8h	22,011	—0,022		20,354	—0,006	20,346	19,268		
		6g; 8g	21,969			20,312		20,304	19,226		
		6e	21,931			20,274		20,266	19,188		
		6d	21,905			20,248		20,240	19,162		
	КПР-НЕ	4h	20,886	—0,009	—	20,384	—0,005	—	19,287 не более	—	—
		6h; 8h	20,882	—0,011		20,380	—0,006		19,285		
		6g; 8g	20,840			20,338			19,243		
		6e	20,802			20,300			19,205		
		6d	20,776			20,274			19,179		
	К-И	4h	20,894	—0,009	—	20,392	—0,005	—	19,287 не более	—	—
		6h; 8h	20,894	—0,011		20,392	—0,006		19,285		

Продолжение табл. 36

Исполнительные размеры калибров для резьбы М22

мм

Наименование	Вид калибра	Поле допуска резьбы	d Новый Номин.	d Новый Пред. откл.	d Изношенный	d_2 Новый Номин.	d_2 Новый Пред. откл.	d_2 Изношенный	d_1 Новый Номин.		d_1 Новый Пред. откл.	d_1 Изношенный
Контрольные калибры-пробки	К-И	6g; 8g	20,852	−0,011	—	20,350	−0,006	—	19,243	не более	—	—
		6e	20,814			20,312			19,205			
		6d	20,788			20,286			19,179			
	КНЕ-ПР	4h	22,009	−0,018	—	20,252	−0,005	20,244	19,166	не более	—	—
		6h	22,011	−0,022		20,184	−0,006	20,174	19,097			
		6g	21,969			20,142		20,132	19,055			
		6e	21,931			20,104		20,094	19,017			
		6d	21,905			20,078		20,068	19,991			
		8h	22,014	−0,028		20,084	−0,008	20,072	18,996			
		8g	21,972			20,042		20,030	18,954			
	КНЕ-НЕ	4h	21,903	−0,018	—	20,272	−0,005	—	19,188	не более	—	—
		6h	21,841	−0,022		20,209	−0,006		19,124			
		6g	21,799			20,167			19,082			
		6e	21,761			20,129			19,044			
		6d	21,735			20,103			19,018			
		8h	21,749	−0,028		20,115	−0,008		19,029			
		8g	21,707			20,073			18,987			
	КИ-НЕ	4h	21,908	−0,018	—	20,278	−0,005	—	19,188	не более	—	—
		6h	21,847	−0,022		20,215	−0,006		19,124			
		6g	21,805			20,173			19,082			
		6e	21,767			20,135			19,044			
		6d	21,741			20,109			19,018			
		8h	21,757	−0,028		20,123	−0,008		19,029			
		8g	21,715			20,081			18,987			
	У-ПР	4h	22,009	−0,018	—	20,374	−0,005	20,366	19,287	не более	—	—
		6h; 8h	22,011	−0,022		20,368	−0,006	20,359	19,285			
		6g; 8g	21,969			20,326		20,317	19,243			
		6e	21,931			20,288		20,279	19,205			
		6d	21,905			20,262		20,253	19,179			
	У-НЕ	4h	21,896	−0,018	—	20,263	−0,005	20,255	19,188	не более	—	—
		6h	21,832	−0,022		20,197	−0,006	20,188	19,124			
		6g	21,790			20,155		20,146	19,082			
		6e	21,752			20,117		20,108	19,044			
		6d	21,726			20,091		20,082	19,018			
		8h	21,738	−0,028		20,100	−0,008	20,088	19,029			
		8g	21,696			20,058		20,046	18,987			

Таблица 87

Исполнительные размеры калибров для резьбы М22×2

мм

Наименование	Вид калибра	Поле допуска резьбы	d Новый Номин.	d Новый Пред. откл.	d Изношенный	d_2 Новый Номин.	d_2 Новый Пред. откл.	d_2 Изношенный	d_1 Новый Номин.	d_1 Новый Пред. откл.	d_1 Изношенный
Калибры-пробки	ПР	4H5H; 5H	22,023	—0,022	21,994	20,718	—0,011	20,696	19,835 не более	—	—
		6H; 7H	22,030	—0,028	21,995	20,724	—0,014	20,696	19,835 не более		
		6G; 7G	22,068		22,033	20,762		20,734	19,873 не более		
	НЕ	4H5H	21,250	—0,022	—	20,844	—0,011	20,827	19,835 не более	—	—
		5H	21,288			20,882		20,865	19,835		
		6H	21,334	—0,028		20,927	—0,014	20,905	19,835		
		6G	21,372			20,965		20,943	19,873		
		7H	21,387			20,980		20,958	19,835		
		7G	21,425			21,018		20,996	19,873		
Калибры-кольца	ПР	4h	22,009 не менее	—	—	20,692	+0,014	20,715	19,828	+0,014	19,851
		6h; 8h	22,011			20,684	+0,018	20,714	19,826	+0,018	19,856
		6g; 8g	21,973			20,646		20,676	19,788		19,818
		6e	21,940			20,613		20,643	19,755		19,785
		6d	21,911			20,584		20,614	19,726		19,756
	НЕ	4h	22,009 не менее	—	—	20,587	+0,014	20,606	20,180	+0,028	—
		6h	22,011			20,523	+0,018	20,547	20,114	+0,036	
		6g	21,973			20,485		20,509	20,076		
		6e	21,940			20,452		20,476	20,043		
		6d	21,911			20,423		20,447	20,014		
		8h	22,014			20,428	+0,023	20,459	20,016	+0,046	
		8g	21,976			20,390		20,421	19,978		
Контрольные калибры-пробки	КПР-ПР	4h	22,009	—0,018	—	20,688	—0,005	20,680	19,818 не более	—	—
		6h; 8h	22,011	—0,022		20,680	—0,006	20,670	19,809		
		6g; 8g	21,973			20,642		20,632	19,771		
		6e	21,940			20,608		20,600	19,738		
		6d	21,911			20,580		20,570	19,709		
	КПР-НЕ	4h	21,110	—0,009	—	20,708	—0,005	—	19,828 не более	—	—
		6h; 8h	21,108	—0,011		20,705	—0,006		19,826		
		6g; 8g	21,070			20,667			19,788		
		6e	21,036			20,634			19,755		
		6d	21,008			20,605			19,726		
	К-И	4h	21,120	—0,009	—	20,718	—0,005	—	19,828 не более	—	—
		6h; 8h	21,120	—0,011		20,717	—0,006		19,826		

Продолжение табл. 37

Исполнительные размеры калибров для резьбы М22×2

мм

Наименование	Вид калибра	Поле допуска резьбы	d Новый Номин.	d Новый Пред. откл.	d Изношенный	d_2 Новый Номин.	d_2 Новый Пред. откл.	d_2 Изношенный	d_1 Новый Номин.		d_1 Новый Пред. откл.	d_1 Изношенный
Контрольные калибры-пробки	К-И	6g; 8g	21,082	−0,011	—	20,679	−0,006	—	19,788	не более	—	—
		6e	21,048			20,646			19,755			
		6d	21,020			20,617			19,726			
	КНЕ-ПР	4h	22,009	−0,018	—	20,583	−0,005	20,575	19,713	не более	—	—
		6h	22,011	−0,022		20,518	−0,006	20,510	19,648			
		6g	21,973			20,480		20,472	19,610			
		6e	21,940			20,448		20,438	19,577			
		6d	21,911			20,418		20,410	19,548			
		8h	22,014	−0,028		20,424	−0,008	20,412	19,552			
		8g	21,976			20,386		20,374	19,514			
	КНЕ-НЕ	4h	21,909	−0,018	—	20,604	−0,005	—	19,735	не более	—	—
		6h	21,851	−0,022		20,544	−0,006		19,675			
		6g	21,813			20,506			19,637			
		6e	21,780			20,473			19,604			
		6d	21,751			20,444			19,575			
		8h	21,764	−0,028		20,455	−0,008		19,585			
		8g	21,726			20,417			19,547			
	КИ-НЕ	4h	21,914	−0,018	—	20,608	−0,005	—	19,735	не более	—	—
		6h	21,857	−0,022		20,550	−0,006		19,675			
		6g	21,819			20,512			19,637			
		6e	21,786			20,479			19,604			
		6d	21,757			20,450			19,575			
		8h	21,772	−0,028		20,463	−0,008		19,585			
		8g	21,734			20,425			19,547			
	У-ПР	4h	22,009	−0,018	—	20,699	−0,005	20,691	19,828	не более	—	—
		6h; 8h	22,011	−0,022		20,693	−0,006	20,684	19,826			
		6g; 8g	21,973			20,655		20,646	19,788			
		6e	21,940			20,622		20,613	19,755			
		6d	21,911			20,593		20,584	19,726			
	У-НЕ	4h	21,902	−0,018	—	20,594	−0,005	20,586	19,735	не более	—	—
		6h	21,842	−0,022		20,532	−0,006	20,523	19,675			
		6g	21,804			20,494		20,485	19,637			
		6e	21,771			20,461		20,452	19,604			
		6d	21,742			20,432		20,423	19,575			
		8h	21,752	−0,028		20,440	−0,008	20,428	19,585			
		8g	21,714			20,402		20,390	19,547			

Таблица 88

Исполнительные размеры калибров для резьбы М22×1,5

мм

Наименование	Вид калибра	Поле допуска резьбы	d Новый Номин.	d Новый Пред. откл.	d Изношенный	d_2 Новый Номин.	d_2 Новый Пред. откл.	d_2 Изношенный	d_1 Новый Номин.	d_1 Новый Пред. откл.	d_1 Изношенный
Калибры-пробки	ПР	4H5H; 5H	22,015	—0,018	21,994	21,036	—0,009	21,020	20,376 не более	—	—
		6H; 7H	22,023	—0,022	21,994	21,044	—0,011	21,020	20,376		
		6G; 7G	22,055		22,026	21,076		21,052	20,408		
	НЕ	4H5H	21,457	—0,018	—	21,153	—0,009	21,139	20,376 не более	—	—
		5H	21,492	—0,022		21,187	—0,011	21,170	20,376		
		6H	21,532			21,227		21,210	20,376		
		6G	21,564			21,259		21,242	20,408		
		7H	21,583	—0,028		21,276	—0,014	21,254	20,376		
		7G	21,615			21,308		21,286	20,408		
Калибры-кольца	ПР	4h	22,009 не менее	—	—	21,017	+0,014	21,040	20,369	+0,014	20,392
		6h; 8h	22,011			21,009	+0,018	21,039	20,367	+0,018	20,397
		6g; 8g	21,979			20,977		21,007	20,335		20,365
		6e	21,944			20,942		20,972	20,300		20,330
		6d	21,916			20,914		20,944	20,272		20,302
	НЕ	4h	22,009 не менее	—	—	20,922	+0,014	20,941	20,615	+0,028	—
		6h	22,011			20,868	+0,018	20,892	20,559	+0,036	
		6g	21,979			20,836		20,860	20,527		
		6e	21,944			20,801		20,825	20,492		
		6d	21,916			20,773		20,797	20,464		
		8h	22,014			20,779	+0,023	20,810	20,468	+0,046	
		8g	21,982			20,747		20,778	20,436		
Контрольные калибры-пробки	КПР-ПР	4h	22,009	—0,018	—	21,013	—0,005	21,005	20,359 не более	—	—
		6h; 8h	22,011	—0,022		21,004	—0,006	20,996	20,350		
		6g; 8g	21,979			20,972		20,964	20,318		
		6e	21,944			20,938		20,928	20,283		
		6d	21,916			20,910		20,900	20,255		
	КПР-НЕ	4h	21,336	—0,009	—	21,034	—0,005	—	20,369 не более	—	—
		6h; 8h	21,332	—0,011		21,030	—0,006		20,367		
		6g; 8g	21,300			20,998			20,335		
		6e	21,266			20,963			20,300		
		6d	21,238			20,935			20,272		
	К-И	4h	21,344	—0,009	—	21,042	—0,005	—	20,369 не более	—	—
		6h; 8h	21,344	—0,011		21,042	—0,006		20,367		

Продолжение табл. 88

Исполнительные размеры калибров для резьбы М22×1,5

мм

Наименование	Вид калибра	Поле допуска резьбы	d Новый Номин.	d Новый Пред. откл.	d Изношенный	d_2 Новый Номин.	d_2 Новый Пред. откл.	d_2 Изношенный	d_1 Новый Номин.		d_1 Новый Пред. откл.	d_1 Изношенный
Контрольные калибры-пробки	К-И	6g; 8g	21,312	−0,011	—	21,010	−0,006	—	20,335	не более	—	—
		6e	21,278			20,975			20,300			
		6d	21,250			20,947			20,272			
	КНЕ-ПР	4h	22,009	−0,018	—	20,918	−0,005	20,910	20,264	не более	—	—
		6h	22,011	−0,022		20,864	−0,006	20,854	20,209			
		6g	21,979			20,832		20,822	20,117			
		6e	21,944			20,797		20,788	20,142			
		6d	21,916			20,769		20,760	20,114			
		8h	22,005	−0,028		20,774	−0,008	20,762	20,118			
		8g	21,973			20,742		20,730	20,086			
	КНЕ-НЕ	4h	21,919	−0,018	—	20,938	−0,005	—	20,286	не более	—	—
		6h	21,871	−0,022		20,889	−0,006		20,236			
		6g	21,839			20,857			20,204			
		6e	21,804			20,822			20,169			
		6d	21,776			20,794			20,141			
		8h	21,790	−0,028		20,806	−0,008		20,152			
		8g	21,758			20,774			20,120			
	КИ-НЕ	4h	21,924	−0,018	—	20,944	−0,005	—	20,286	не более	—	—
		6h	21,877	−0,022		20,895	−0,006		20,236			
		6g	21,845			20,863			20,204			
		6e	21,810			20,828			20,169			
		6d	21,782			20,800			20,141			
		8h	21,798	−0,028		20,814	−0,008		20,152			
		8g	21,766			20,782			20,120			
	У-ПР	4h	22,009	−0,018	—	21,024	−0,005	21,016	20,369	не более	—	—
		6h; 8h	22,011	−0,022		21,018	−0,006	21,009	20,367			
		6g; 8g	21,979			20,986		20,977	20,335			
		6e	21,944			20,951		20,942	20,300			
		6d	21,916			20,923		20,914	20,272			
	У-НЕ	4h	21,912	−0,018	—	20,929	−0,005	20,921	20,286	не более	—	—
		6h	21,862	−0,022		20,877	−0,006	20,868	20,236			
		6g	21,830			20,845		20,836	20,204			
		6e	21,795			20,810		20,801	20,169			
		6d	21,767			20,782		20,773	20,141			
		8h	21,778	−0,028		20,790	−0,008	20,778	20,152			
		8g	21,746			20,758		20,746	20,120			

Таблица 89

Исполнительные размеры калибров для резьбы М22×1

мм

Наименование	Вид калибра	Поле допуска резьбы	d Новый Номин.		d Новый Пред. откл.	d Изношенный	d_2 Новый Номин.	d_2 Новый Пред. откл.	d_2 Изношенный	d_1 Новый Номин.		d_1 Новый Пред. откл.	d_1 Изношенный
Калибры-пробки	ПР	4H5H; 5H	22,015		—0,018	21,994	21,360	—0,009	21,344	20,917	не более	—	—
		6H; 7H	22,023		—0,022	21,994	21,368	—0,011	21,344	20,917			
		6G; 7G	22,049			22,020	21,394		21,370	20,943			
	НЕ	4H5H	21,664		—0,018	—	21,459	—0,009	21,445	20,917	не более	—	—
		5H	21,688				21,484		21,470	20,917			
		6H	21,726		—0,022		21,521	—0,011	21,504	20,917			
		6G	21,752				21,547		21,530	20,943			
		7H	21,766				21,561		21,544	20,917			
		7G	21,792				21,587		21,570	20,943			
Калибры-кольца	ПР	4h	22,007	не менее	—	—	21,347	+0,010	21,364	20,912		+0,010	20,929
		6h; 8h	22,009				21,341	+0,014	21,364	20,910		+0,014	20,933
		6g; 8g	21,983				21,315		21,338	20,884			20,907
		6e	21,949				21,281		21,304	20,850			20,873
		6d	21,919				21,251		21,274	20,820			20,843
	НЕ	4h	22,007	не менее	—	—	21,265	+0,010	21,279	21,060		+0,020	—
		6h	22,009				21,218	+0,014	21,237	21,011		+0,028	
		6g	21,983				21,192		21,211	20,985			
		6e	21,949				21,158		21,177	20,951			
		6d	21,919				21,128		21,147	20,921			
		8h	21,950				21,142	+0,018	21,166	20,933		+0,036	
		8g	21,924				21,116		21,140	20,907			
Контрольные калибры-пробки	КПР-ПР	4h	22,007		—0,014	—	21,344	—0,005	21,336	20,907	не более	—	—
		6h; 8h	22,009		—0,018		21,337		21,329	20,900			
		6g; 8g	21,983				21,311		21,303	20,874			
		6e	21,949				21,277		21,269	20,840			
		6d	21,919				21,247		21,239	20,810			
	КПР-НЕ	4h	21,560		—0,007	—	21,360	—0,005	—	20,912	не более	—	—
		6h; 8h	21,560		—0,009		21,358			20,910			
		6g; 8g	21,534				21,332			20,884			
		6e	21,500				21,298			20,850			
		6d	21,470				21,268			20,820			
	К-И	4h	21,568		—0,007	—	21,366	—0,005	—	20,912	не более	—	—
		6h; 8h	21,568		—0,009		21,366			20,910			
		6g; 8g	21,542				21,340			20,884			
		6e	21,508				21,306			20,850			
		6d	21,478				21,276			20,820			

Продолжение табл. 89

Исполнительные размеры калибров для резьбы М22×1

мм

Наименование	Вид калибра	Поле допуска резьбы	d Новый Номин.	d Новый Пред. откл.	d Изношенный	d_2 Новый Номин.	d_2 Новый Пред. откл.	d_2 Изношенный	d_1 Новый Номин.	d_1 Новый Пред. откл.	d_1 Изношенный
Контрольные калибры-пробки	КНЕ-ПР	4h	22,007	−0,014	—	21,262	−0,005	21,254	20,825	не более —	—
		6h	22,006	−0,018		21,214		21,206	20,777		
		6g	21,980			21,188		21,180	20,751		
		6e	21,946			21,154		21,146	20,717		
		6d	21,916			21,124		21,116	20,687		
		8h	21,932	−0,022		21,138	−0,006	21,128	20,700		
		8g	21,906			21,112		21,102	20,674		
	КНЕ-НЕ	4h	21,932	−0,014	—	21,278	−0,005	—	20,842	не более —	—
		6h	21,891	−0,018		21,234			20,799		
		6g	21,865			21,208			20,773		
		6e	21,831			21,174			20,739		
		6d	21,801			21,144			20,709		
		8h	21,821	−0,022		21,163	−0,006		20,727		
		8g	21,795			21,137			20,701		
	КИ-НЕ	4h	21,936	−0,014	—	21,282	−0,005	—	20,842	не более —	—
		6h	21,896	−0,018		21,240			20,799		
		6g	21,870			21,214			20,773		
		6e	21,836			21,180			20,739		
		6d	21,806			21,150			20,709		
		8h	21,827	−0,022		21,169	−0,006		20,727		
		8g	21,801			21,143			20,701		
	У-ПР	4h	22,007	−0,014	—	21,352	−0,005	21,345	20,912	не более —	—
		6h; 8h	22,009	−0,018		21,348		21,340	20,910		
		6g; 8g	21,983			21,322		21,314	20,884		
		6e	21,949			21,288		21,280	20,850		
		6d	21,919			21,258		21,250	20,820		
	У-НЕ	4h	21,927	−0,014	—	21,270	−0,005	21,263	20,842	не более —	—
		6h	21,884	−0,018		21,225		21,217	20,799		
		6g	21,858			21,199		21,191	20,773		
		6e	21,824			21,165		21,157	20,739		
		6d	21,794			21,135		21,127	20,709		
		8h	21,812	−0,022		21,151	−0,006	21,142	20,727		
		8g	21,786			21,125		21,116	20,701		

Таблица 90

Исполнительные размеры калибров для резьбы М22×0,75

мм

Наименование	Вид калибра	Поле допуска резьбы	d Новый Номин.	d Новый Пред. откл.	d Изношенный	d_2 Новый Номин.	d_2 Новый Пред. откл.	d_2 Изношенный	d_1 Новый Номин.	d_1 Новый Пред. откл.	d_1 Изношенный
Калибры-пробки	ПР	4Н5Н; 5Н	22,015	—0,018	21,994	21,524	—0,009	21,506	21,188 не более	—	—
		6Н; 7Н	22,023	—0,022	21,994	21,530	—0,011	21,508	21,188		
		6G; 7G	22,045		22,016	21,552		21,530	21,210		
	НЕ	4Н5Н	21,766	—0,018	—	21,612	—0,009	21,598	21,188 не более	—	—
		5Н	21,788			21,634		21,620	21,188		
		6Н	21,820	—0,022		21,664	—0,011	21,647	21,188		
		6G	21,842			21,686		21,669	21,210		
		7Н	21,860			21,704		21,687	21,188		
		7G	21,882			21,726		21,709	21,210		
Калибры-кольца	ПР	4h	22,007 не менее	—	—	21,510	+0,010	21,527	21,183	+0,010	21,200
		6h; 8h 6h	22,009			21,504	+0,014	21,527	21,181	+0,014	21,204
		6g	21,987			21,482		21,505	21,159		21,182
		6e	21,953			21,448		21,471	21,125		21,148
	НЕ	4h	22,007 не менее	—	—	21,436	+0,010	21,450	21,281	+0,020	—
		6h	21,978			21,393	+0,014	21,412	21,236	+0,028	
		6g	21,956			21,371		21,390	21,214		
		6e	21,922			21,337		21,356	21,180		
Контрольные калибры-пробки	КПР-ПР	4h	22,007	—0,014	—	21,506	—0,005	21,500	21,178 не более	—	—
		6h; 8h 6h	22,009	—0,018		21,500		21,492	21,171		
		6g	21,987			21,478		21,470	21,149		
		6e	21,953			21,444		21,436	21,115		
	КПР-НЕ	4h	21,674	—0,007	—	21,522	—0,005	—	21,183 не более	—	—
		6h; 8h 6h	21,672	—0,009		21,520			21,181		
		6g	21,650			21,498			21,159		
		6e	21,616			21,464			21,125		
	К-И	4h	21,680	—0,007	—	21,530	—0,005	—	21,183 не более	—	—
		6h; 8h 6h	21,682	—0,009		21,530			21,181		
		6g	21,660			21,508			21,159		
		6e	21,626			21,474			21,125		
	КНЕ-ПР	4h	22,005	—0,014	—	21,432	—0,005	21,426	21,104 не более	—	—
		6h	21,964	—0,018		21,389		21,381	21,060		
		6g	21,942			21,367		21,359	21,038		
		6e	21,908			21,333		21,325	21,004		
	КНЕ-НЕ	4h	21,940	—0,014	—	21,448	—0,005	—	21,121 не более	—	—
		6h	21,903	—0,018		21,410			21,082		
		6g	21,881			21,388			21,060		
		6e	21,847			21,354			21,026		
	КИ-НВ	4h	21,944	—0,014	—	21,452	—0,005	—	21,121 не более	—	—
		6h	21,908	—0,018		21,414			21,082		
		6g	21,886			21,392			21,060		
		6e	21,852			21,358			21,026		
	У-ПР	4h	22,007	—0,014	—	21,515	—0,005	21,508	21,183 не более	—	—
		6h; 8h 6h	22,009	—0,018		21,511		21,503	21,181		
		6g	21,987			21,489		21,481	21,159		
		6e	21,953			21,455		21,447	21,125		
	У-НЕ	4h	21,935	—0,014	—	21,441	—0,005	21,434	21,121 не более	—	—
		6h	21,896	—0,018		21,400		21,392	21,082		
		6g	21,874			21,378		21,370	21,060		
		6e	21,840			21,344		21,336	21,026		

Таблица 91

Исполнительные размеры калибров для резьбы М22×0,5

мм

Наименование	Вид калибра	Поле допуска резьбы	d Новый Номин.	d Новый Пред. откл.	d Изношенный	d_2 Новый Номин.	d_2 Новый Пред. откл.	d_2 Изношенный	d_1 Новый Номин.	d_1 Новый Пред. откл.	d_1 Изношенный
Калибры-пробки	ПР	4H5H; 5H	22,009	—0,014	21,992	21,680	—0,007	21,668	21,459 не более	—	—
		6H; 7H	22,015	—0,018	21,994	21,686	—0,009	21,668	21,459 не более		
		6G; 7G	22,035		22,014	21,706		21,688	21,479 не более		
	НЕ	4H5H	21,860	—0,014	—	21,757	—0,007	21,746	21,459 не более	—	—
		5H	21,884	—0,018		21,779	—0,009	21,765	21,459 не более		
		6H	21,906			21,802		21,788	21,459 не более		
		6G	21,926			21,822		21,808	21,479 не более		
		7H	21,942	—0,022		21,836	—0,011	21,819	21,491 не более		
		7G	21,962			21,856		21,839	21,511 не более		
Калибры-кольца	ПР	4h	22,007 не менее	—	—	21,672	+0,010	21,689	21,454	+0,010	21,471
		6h; 8h 6h	22,009 не менее			21,666	+0,014	21,689	21,452	+0,014	21,475
		6g	21,989 не менее			21,646		21,669	21,432		21,455
		6e	21,959 не менее			21,616		21,639	21,402		21,425
	НЕ	4h	21,972 не менее	—	—	21,609	+0,010	21,623	21,504	+0,020	—
		6h	21,940 не менее			21,571	+0,014	21,590	21,464	+0,028	
		6g	21,920 не менее			21,551		21,570	21,444		
		6e	21,890 не менее			21,521		21,540	21,414		
Контрольные калибры-пробки	КПР-ПР	4h	22,007	—0,014	—	21,668	—0,005	21,662	21,449 не более	—	—
		6h; 8h 6h	22,009	—0,018		21,662		21,654	21,442 не более		
		6g	21,989			21,642		21,634	21,422 не более		
		6e	21,959			21,612		21,604	21,392 не более		
	КПР-НЕ	4h	21,786	—0,007	—	21,684	—0,005	—	21,454 не более	—	—
		6h; 8h 6h	21,784	—0,009		21,682			21,452 не более		
		6g	21,764			21,662			21,432 не более		
		6e	21,734			21,632			21,402 не более		
	К-И	4h	21,792	—0,007	—	21,692	—0,005	—	21,454 не более	—	—
		6h; 8h 6h	21,794	—0,009		21,692			21,452 не более		
		6g	21,774			21,672			21,432 не более		
		6e	21,744			21,642			21,402 не более		
	КНЕ-ПР	4h	21,962	—0,014	—	21,603	—0,005	21,598	21,386 не более	—	—
		6h	21,926	—0,018		21,567		21,559	21,347 не более		
		6g	21,906			21,547		21,539	21,327 не более		
		6e	21,876			21,517		21,509	21,297 не более		
	КНЕ-НЕ	4h	21,951	—0,014	—	21,622	—0,005	—	21,403 не более	—	—
		6h	21,919	—0,018		21,588			21,369 не более		
		6g	21,899			21,568			21,349 не более		
		6e	21,869			21,538			21,319 не более		
	КИ-НЕ	4h	21,955	—0,014	—	21,626	—0,005	—	21,403 не более	—	—
		6h	21,924	—0,018		21,592			21,369 не более		
		6g	21,904			21,572			21,349 не более		
		6e	21,874			21,542			21,319 не более		
	У-ПР	4h	22,007	—0,014	—	21,677	—0,005	21,670	21,454 не более	—	—
		6h; 8h 6h	22,009	—0,018		21,673		21,665	21,452 не более		
		6g	21,989			21,653		21,645	21,432 не более		
		6e	21,959			21,623		21,615	21,402 не более		
	У-НЕ	4h	21,946	—0,014	—	21,614	—0,005	21,607	21,403 не более	—	—
		6h	21,912	—0,018		21,578		21,570	21,369 не более		
		6g	21,892			21,558		21,550	21,349 не более		
		6e	21,862			21,528		21,520	21,319 не более		

Таблица 92

Исполнительные размеры калибров для резьбы М24

мм

Наименование	Вид калибра	Поле допуска резьбы	d Новый Номин.	d Новый Пред. откл.	d Изношенный	d_2 Новый Номин.	d_2 Новый Пред. откл.	d_2 Изношенный	d_1 Новый Номин.	d_1 Новый Пред. откл.	d_1 Изношенный
Калибры-пробки	ПР	4H5H; 5H	24,023	−0,022	23,994	22,068	−0,011	22,046	20,752	—	—
		6H; 7H	24,030	−0,028	23,995	22,074	−0,014	22,046	20,752		
		6G; 7G	24,078		23,043	22,122		22,094	20,800		
	НЕ	4H5H	22,838	−0,022	—	22,232	−0,011	22,215	20,752	—	—
		5H	22,884	−0,028		22,277	−0,014	22,255	20,752		
		6H	22,937			22,330		22,308	20,752		
		6G	22,985			22,378		22,356	20,800		
		7H	23,013	−0,036		22,404	−0,018	22,376	20,752		
		7G	23,061			22,452		22,424	20,800		
Калибры-кольца	ПР	4h	24,009	не менее	—	22,042	+0,014	22,065	20,745	+0,014	20,768
		6h; 8h	24,011			22,034	+0,018	22,064	20,743	+0,018	20,773
		6g; 8g	23,963			21,986		22,016	20,695		20,725
		6e	23,926			21,949		21,979	20,658		20,688
		6d	23,899			21,922		21,952	20,631		20,661
	НЕ	4h	24,009	не менее	—	21,912	+0,014	21,931	21,305	+0,028	—
		6h	24,011			21,833	+0,018	21,857	21,224	+0,036	
		6g	23,963			21,785		21,809	21,176		
		6e	23,926			21,748		21,772	21,139		
		6d	23,899			21,721		21,745	21,112		
		8h	24,014			21,713	+0,023	21,744	21,102	+0,046	
		8g	23,966			21,665		21,696	21,054		
Контрольные калибры-пробки	КПР-ПР	4h	24,009	−0,018	—	22,038	−0,005	22,030	20,735	—	—
		6h; 8h	24,011	−0,022		22,030	−0,006	22,020	20,726		
		6g; 8g	23,963			21,982		21,972	20,678		
		6e	23,926			21,944		21,936	20,641		
		6d	23,899			21,918		21,908	20,614		
	КПР-НЕ	4h	22,660	−0,009	—	22,058	−0,005	—	20,745	—	—
		6h; 8h	22,658	−0,011		22,055	−0,006		20,743		
		6g; 8g	22,610			22,007			20,695		
		6e	22,572			21,970			20,658		
		6d	22,546			21,943			20,631		
	К-И	4h	22,670	−0,009	—	22,058	−0,005	—	20,745	—	—
		6h; 8h	22,670	−0,011		22,037	−0,006		20,743		
		6g; 8g	22,622			22,019			20,695		
		6e	22,584			21,982			20,658		
		6d	22,558			21,955			20,631		

Продолжение табл. 92

Исполнительные размеры калибров для резьбы М24

мм

Наименование	Вид калибра	Поле допуска резьбы	d Новый Номин.	d Новый Пред. откл.	d Изношенный	d_2 Новый Номин.	d_2 Новый Пред. откл.	d_2 Изношенный	d_1 Новый Номин.		d_1 Новый Пред. откл.	d_1 Изношенный
Контрольные калибры-пробки	КНЕ-ПР	4h	24,009	—0,018	—	21,908	—0,005	21,900	20,605	не более	—	—
		6h	24,011	—0,022		21,828	—0,006	21,820	20,525			
		6g	23,963			21,780		21,772	20,477			
		6e	23,926			21,744		21,734	20,440			
		6d	23,899			21,716		21,708	20,413			
		8h	24,014	—0,028		21,708	—0,008	21,696	20,404			
		8g	23,966			21,660		21,648	20,356			
	КНЕ-НЕ	4h	23,884	—0,018	—	21,928	—0,005	—	20,627	не более	—	—
		6h	23,811	—0,022		21,854	—0,006		20,552			
		6g	23,763			21,806			20,504			
		6e	23,726			21,769			20,467			
		6d	23,699			21,742			20,440			
		8h	23,699	—0,028		21,740	—0,008		20,437			
		8g	23,651			21,692			20,389			
	КИ-НЕ	4h	23,889	—0,018	—	21,934	—0,005	—	20,627	не более	—	—
		6h	23,817	—0,022		21,860	—0,006		20,552			
		6g	23,769			21,812			20,504			
		6e	23,732			21,775			20,467			
		6d	23,705			21,748			20,440			
		8h	23,707	—0,028		21,748	—0,008		20,437			
		8g	23,659			21,700			20,389			
	У-ПР	4h	24,009	—0,018	—	22,049	—0,005	22,041	20,745	не более	—	—
		6h; 8h	24,011	—0,022		22,043	—0,006	22,034	20,743			
		6g; 8g	23,963			21,995		21,986	20,695			
		6e	23,926			21,958		21,949	20,658			
		6d	23,899			21,931		21,922	20,631			
	У-НЕ	4h	23,877	—0,018	—	21,919	—0,005	21,911	20,627	не более	—	—
		6h	23,802	—0,022		21,842	—0,006	21,833	20,552			
		6g	23,754			21,794		21,785	20,504			
		6e	23,717			21,757		21,748	20,467			
		6d	23,690			21,730		21,721	20,440			
		8h	23,688	—0,028		21,724	—0,008	21,712	20,437			
		8g	23,640			21,676		21,664	20,389			

Таблица 93

Исполнительные размеры калибров для резьбы М24×2

мм

Наименование	Вид калибра	Поле допуска резьбы	d Новый Номин.	d Новый Пред. откл.	d Изношенный	d_2 Новый Номин.	d_2 Новый Пред. откл.	d_2 Изношенный	d_1 Новый Номин.	d_1 Новый Пред. откл.	d_1 Изношенный
Калибры-пробки	ПР	4H5H; 5H	24,023	−0,022	23,994	22,718	−0,011	22,696	21,835 не более	—	—
		6H; 7H	24,030	−0,028	23,995	22,724	−0,014	22,696	21,835 не более		
		6G; 7G	24,068		24,033	22,762		22,734	21,873 не более		
	НЕ	4H5H	23,258	−0,022	—	22,852	−0,011	22,835	21,835 не более	—	—
		5H	23,298			22,892		22,875	21,835 не более		
		6H	23,346	−0,028		22,939	−0,014	22,917	21,835 не более		
		6G	23,384			22,977		22,955	21,873 не более		
		7H	23,402			22,995		22,973	21,835 не более		
		7G	23,440			23,033		23,011	21,873 не более		
Калибры-кольца	ПР	4h	24,009 не менее	—	—	22,692	+0,014	22,715	21,828	+0,014	21,851
		6h; 8h	24,011 не менее			22,684	+0,018	22,714	21,826	+0,018	21,856
		6g; 8g	23,973 не менее			22,646		22,676	21,788		21,818
		6e	23,940 не менее			22,613		22,643	21,755		21,785
		6d	23,911 не менее			22,584		22,614	21,726		21,756
	НЕ	4h	24,009 не менее	—	—	22,581	+0,014	22,600	22,174	+0,028	—
		6h	24,011 не менее			22,513	+0,018	22,537	22,104	+0,036	
		6g	23,973 не менее			22,475		22,499	22,066		
		6e	23,940 не менее			22,442		22,466	22,033		
		6d	23,911 не менее			22,413		22,437	22,004		
		8h	24,014 не менее			22,413	+0,023	22,444	22,002	+0,046	
		8g	23,976 не менее			22,375		22,406	21,964		
Контрольные калибры-пробки	КПР-ПР	4h	24,009	−0,018	—	22,688	−0,005	22,680	21,818 не более	—	—
		6h; 8h	24,011	−0,022		22,680	−0,006	22,670	21,809 не более		
		6g; 8g	23,973			22,642		22,632	21,771 не более		
		6e	23,940			22,608		22,600	21,738 не более		
		6d	23,911			22,580		22,570	21,709 не более		
	КПР-НЕ	4h	23,110	−0,009	—	22,708	−0,005	—	21,828 не более	—	—
		6h; 8h	23,108	−0,011		22,705	−0,006		21,826 не более		
		6g; 8g	23,070			22,667			21,788 не более		
		6e	23,036			22,634			21,755 не более		
		6d	23,008			22,605			21,726 не более		
	К-И	4h	23,120	−0,009	—	22,718	−0,005	—	21,828 не более	—	—
		6h; 8h	23,120	−0,011		22,717	−0,006		21,826 не более		
		6g; 8g	23,082			22,679			21,788 не более		
		6e	23,048			22,646			21,755 не более		
		6d	23,020			22,617			21,726 не более		

Продолжение табл. 93

Исполнительные размеры калибров для резьбы М24×2

мм

Наименование	Вид калибра	Поле допуска резьбы	d Новый Номин.	d Новый Пред. откл.	d Изношенный	d_2 Новый Номин.	d_2 Новый Пред. откл.	d_2 Изношенный	d_1 Новый Номин.		d_1 Новый Пред. откл.	d_1 Изношенный
Контрольные калибры-пробки	КНЕ-ПР	4h	24,009	—0,018	—	22,577	—0,005	22,569	21,707	не более	—	—
		6h	24,011	—0,022		22,508	—0,006	22,500	21,638			
		6g	23,973			22,470		22,462	21,600			
		6e	23,940			22,438		22,428	21,567			
		6d	23,911			22,408		22,400	21,538			
		8h	24,014	—0,028		22,408	—0,008	22,396	21,536			
		8g	23,976			22,370		22,358	22,498			
	КНЕ-НЕ	4h	23,903	—0,018	—	22,598	—0,005	—	21,729	не более	—	—
		6h	23,841	—0,022		22,534	—0,006		21,665			
		6g	23,803			22,496			21,627			
		6e	23,770			22,463			21,594			
		6d	23,741			22,434			21,565			
		8h	23,749	—0,028		22,440	—0,008		21,570			
		8g	23,711			22,402			21,532			
	КИ-НЕ	4h	23,908	—0,018	—	22,602	—0,005	—	21,729	не более	—	—
		6h	23,847	—0,022		22,540	—0,006		21,665			
		6g	23,809			22,502			21,627			
		6e	23,776			22,469			21,594			
		6d	23,747			22,440			21,565			
		8h	23,757	—0,028		22,448	—0,008		21,570			
		8g	23,719			22,410			21,532			
	У-ПР	4h	24,009	—0,018	—	22,699	—0,005	22,691	21,828	не более	—	—
		6h; 8h	24,011	—0,022		22,693	—0,006	22,684	21,826			
		6h; 8g	23,973			22,655		22,646	21,788			
		6e	23,940			22,622		22,613	21,755			
		6d	23,911			22,593		22,584	21,726			
	У-НЕ	4h	23,896	—0,018	—	22,588	—0,005	22,580	21,729	не более	—	—
		6h	23,832	—0,022		22,522	—0,006	22,513	21,665			
		6g	23,794			22,484		22,475	21,627			
		6e	23,761			22,451		22,442	21,594			
		6d	23,732			22,422		22,413	21,565			
		8h	23,738	—0,028		22,424	—0,008	22,412	21,570			
		8g	23,700			22,386		22,374	21,532			

Таблица 94

Исполнительные размеры калибров для резьбы М24×1,5

мм

Наименование	Вид калибра	Поле допуска резьбы	d Новый Номин.	d Новый Пред. откл.	d Изношенный	d_2 Новый Номин.	d_2 Новый Пред. откл.	d_2 Изношенный	d_1 Новый Номин.	d_1 Новый Пред. откл.	d_1 Изношенный
Калибры-пробки	ПР	4H5H; 5H	24,015	−0,018	23,994	23,036	−0,009	23,020	22,376	не более	—
		6H; 7H	24,023	−0,022	23,994	23,044	−0,011	23,020	22,376		
		6G; 7G	24,055		24,026	23,076		23,052	22,408		
	НЕ	4H5H	23,464	−0,018	—	23,160	−0,009	23,146	22,376	не более	—
		5H	23,502	−0,022		23,197	−0,011	23,180	22,376		
		6H	23,542			23,237		23,220	22,376		
		6G	23,574			23,269		23,252	22,408		
		7H	23,597	−0,028		23,290	−0,014	23,268	22,376		
		7G	23,629			23,322		23,300	22,408		
Калибры-кольца	ПР	4h	24,009	не менее	—	23,017	+0,014	23,010	22,369	+0,014	22,392
		6h; 8h	24,011			23,009	+0,018	23,039	22,367	+0,018	22,397
		6g; 8g	23,979			22,977		23,007	22,335		22,365
		6e	23,944			22,942		22,972	22,300		22,330
		6d	23,916			22,914		22,944	22,272		22,302
	НЕ	4h	24,009	не менее	—	22,917	+0,014	22,936	22,610	+0,028	—
		6h	24,011			22,858	+0,018	22,882	22,549	+0,036	
		6g	23,979			22,826		22,850	22,517		
		6e	23,944			22,791		22,815	22,482		
		6d	23,916			22,763		22,787	22,454		
		8h	24,014			22,767	+0,025	22,798	22,456	+0,046	
		8g	23,982			22,735		22,766	22,424		
Контрольные калибры-пробки	КПР-ПР	4h	24,009	−0,018	—	23,013	−0,005	23,005	22,359	не более	—
		6h; 8h	24,011	−0,022		23,004	−0,006	22,996	22,350		
		6g; 8g	23,979			22,972		22,964	22,318		
		6e	23,944			22,938		22,928	22,283		
		6d	23,916			22,910		22,900	22,255		
	КПР-НЕ	4h	23,336	−0,009	—	23,034	0,005		22,369	не более	—
		6h; 8h	23,332	−0,011		23,030	−0,006		22,367		
		6g; 8g	23,300			22,998			22,335		
		6e	23,266			22,963			22,300		
		6d	23,238			22,935			22,272		
	К-И	4h	23,344	−0,009	—	23,042	−0,005	—	22,369	не более	—
		6h; 8h	23,344	−0,011		23,042	−0,006		22,367		
		6g; 8g	23,312			23,010			22,335		
		6e	23,277			22,975			22,300		
		6d	23,250			22,947			22,272		

Продолжение табл. 94

Исполнительные размеры калибров для резьбы М24×1,5

мм

Наименование	Вид калибра	Поле допуска резьбы	d Новый Номин.	d Новый Пред. откл.	d Изношенный	d_2 Новый Номин.	d_2 Новый Пред. откл.	d_2 Изношенный	d_1 Новый Номин.		d_1 Новый Пред. откл.	d_1 Изношенный
Контрольные калибры-пробки	КНЕ-ПР	4h	24,009	—0,018	—	22,913	—0,005	22,905	22,259	не более	—	—
		6h	24,011	—0,022		22,854	—0,006	22,844	22,199			
		6g	23,979			22,822		22,812	22,167			
		6e	23,944			22,786		22,778	22,132			
		6d	23,916			22,758		22,750	22,104			
		8h	23,993	—0,028		22,762	—0,008	22,750	22,106			
		8g	23,961			22,730		22,718	22,074			
	КНЕ-НЕ	4h	23,914	—0,018	—	22,934	—0,005	—	22,281	не более	—	—
		6h	23,861	—0,022		22,879	—0,006		22,226			
		6g	23,829			22,847			22,194			
		6e	23,794			22,812			22,159			
		6d	23,766			22,784			22,131			
		8h	23,778	—0,028		22,794	—0,008		22,140			
		8g	23,746			22,762			22,108			
	КИ-НЕ	4h	23,919	—0,018	—	22,938	—0,005	—	22,281	не более	—	—
		6h	23,867	—0,022		22,885	—0,006		22,226			
		6g	23,835			22,853			22,194			
		6e	23,800			22,818			22,159			
		6d	23,772			22,790			22,131			
		8h	23,786	—0,028		22,802	—0,008		22,140			
		8g	23,754			22,770			22,108			
	У-ПР	4h	24,009	—0,018	—	23,024	—0,005	23,016	22,369	не более	—	—
		6h; 8h	24,011	—0,022		23,018	—0,006	23,009	22,367			
		6g; 8g	23,979			22,986		22,977	22,335			
		6e	23,944			22,951		22,942	22,300			
		6d	23,916			22,923		22,914	22,272			
	У-НЕ	4h	23,907	—0,018	—	22,924	—0,005	22,916	22,281	не более	—	—
		6h	23,852	—0,022		22,867	—0,006	22,858	22,226			
		6g	23,820			22,835		22,826	22,194			
		6e	23,785			22,800		22,791	22,159			
		6d	23,757			22,772		22,763	22,131			
		8h	23,766	—0,028		22,778	—0,008	22,766	22,140			
		8g	23,734			22,746		22,734	22,108			

Таблица 95

Исполнительные размеры калибров для резьбы М24×1

мм

Наименование	Вид калибра	Поле допуска резьбы	d Новый Номин.		d Новый Пред. откл.	d Изношенный	d_2 Новый Номин.	d_2 Новый Пред. откл.	d_2 Изношенный	d_1 Новый Номин.		d_1 Новый Пред. откл.	d_1 Изношенный
Калибры-пробки	ПР	4H5H; 5H	24,015		−0,018	23,994	23,360	−0,009	23,344	22,917	не более	—	—
		6H; 7H	24,023		−0,022	23,994	23,368	−0,011	23,344	22,917			
		6G; 7G	24,049			24,020	23,394		23,370	22,943			
	НЕ	4H5H	23,670		−0,018	—	23,465	−0,009	23,451	22,917	не более	—	—
		5H	23,698		−0,022		23,493	−0,011	23,476	22,917			
		6H	23,736				23,531		23,514	22,917			
		6G	23,762				23,557		23,540	22,943			
		7H	23,783		−0,028		23,576	−0,014	23,554	22,917			
		7G	23,809				23,602		23,580	22,943			
Калибры-кольца	ПР	4h	24,007	не менее	—	—	23,347	+0,010	23,364	22,912		+0,010	22,929
		6h; 8h	24,009				23,341	+0,014	23,364	22,910		+0,014	22,933
		6g; 8g	23,983				23,315		23,338	22,884			22,907
		6e	23,949				23,281		23,304	22,850			22,873
		6d	23,919				23,251		23,274	22,820			22,843
	НЕ	4h	24,007	не менее	—	—	23,260	+0,010	23,274	23,055		+0,020	—
		6h	24,009				23,211	+0,014	23,230	23,004		+0,028	
		6g	23,983				23,185		23,204	22,978			
		6e	23,949				23,151		23,170	22,944			
		6d	23,919				23,121		23,140	22,914			
		8h	23,940				23,132	+0,018	23,156	22,923		+0,036	
		8g	23,914				23,106		23,130	22,897			
Контрольные калибры-пробки	КПР-ПР	4h	24,007		−0,014	—	23,344	−0,005	23,336	22,907	не более	—	—
		6h; 8h	24,009		−0,018		23,337		23,329	22,900			
		6g; 8g	23,983				23,311		23,303	22,874			
		6e	23,949				23,277		23,269	22,840			
		6d	23,919				23,247		23,239	22,810			
	КПР-НЕ	4h	23,560		−0,007	—	23,360	−0,005	—	22,912	не более	—	—
		6h; 8h	23,560		−0,009		23,358			22,910			
		6g; 8g	23,534				23,332			22,884			
		6e	23,500				23,298			22,850			
		6d	23,470				23,268			22,820			
	К-И	4h	23,568		−0,007	—	23,366	−0,005	—	22,912	не более	—	—
		6h; 8h	23,568		−0,009		23,366			22,910			

Продолжение табл. 95

Исполнительные размеры калибров для резьбы М24×1

мм

Наименование	Вид калибра	Поле допуска резьбы	d Новый Номин.	d Новый Пред. откл.	d Изношенный	d_2 Новый Номин.	d_2 Новый Пред. откл.	d_2 Изношенный	d_1 Новый Номин.	d_1 Новый Пред. откл.	d_1 Изношенный
Контрольные калибры-пробки	К-И	6g; 8g	23,542	−0,009	—	23,340	−0,005	—	22,884 не более	—	—
		6e	23,508			23,306			22,850		
		6d	23,478			23,276			22,820		
	КНЕ-ПР	4h	24,007	−0,014	—	23,256	−0,005	23,250	22,820 не более	—	—
		6h	23,999	−0,018		23,207		23,199	22,770		
		6g	23,973			23,181		23,173	22,774		
		6e	23,939			23,147		23,139	22,710		
		6d	23,909			23,117		23,109	22,680		
		8h	23,922	−0,022		23,128	−0,006	23,118	22,690		
		8g	23,896			23,102		23,092	22,664		
	КНЕ-НЕ	4h	23,927	−0,014	—	23,272	−0,005	—	22,837 не более	—	—
		6h	23,884	−0,018		23,228			22,792		
		6g	23,858			23,202			22,766		
		6e	23,824			23,168			22,732		
		6d	23,794			23,138			22,702		
		8h	23,811	−0,022		23,153	−0,006		22,717		
		8g	23,785			23,127			22,691		
	КИ-НЕ	4h	23,931	−0,014	—	23,276	−0,005	—	22,837 не более	—	—
		6h	23,889	−0,018		23,232			22,792		
		6g	23,863			23,206			22,766		
		6e	23,829			23,172			22,732		
		6d	23,799			23,142			22,702		
		8h	23,817	−0,022		23,159	−0,006		22,717		
		8g	23,791			23,133			22,691		
	У-ПР	4h	24,007	−0,014	—	23,352	−0,005	23,345	22,912 не более	—	—
		6h; 8h	24,009	−0,018		23,348		23,340	22,910		
		6g; 8g	23,983			23,322		23,314	22,884		
		6e	23,949			23,288		23,280	22,850		
		6d	23,919			23,258		23,250	22,820		
	У-НЕ	4h	23,922	−0,014	—	23,265	−0,005	23,258	22,837 не более	—	—
		6h	23,877	−0,018		23,218		23,210	22,792		
		6g	23,851			23,192		23,184	22,766		
		6e	23,817			23,158		23,150	22,732		
		6d	23,787			23,128		23,120	22,702		
		8h	23,802	−0,022		23,141	−0,006	23,132	22,717		
		8g	23,776			23,115		23,106	22,691		

Таблица 96

Исполнительные размеры калибров для резьбы М24×0,75

мм

Наименование	Вид калибра	Поле допуска резьбы	d Новый Номин.	d Новый Пред. откл.	d Изношенный	d_2 Новый Номин.	d_2 Новый Пред. откл.	d_2 Изношенный	d_1 Новый Номин.	d_1 Новый Пред. откл.	d_1 Изношенный
Калибры-пробки	ПР	4H5H; 5H	24,015	−0,018	23,994	23,524	−0,009	23,506	23,188 не более	—	—
		6H; 7H	24,023	−0,022	23,994	23,530	−0,011	23,508	23,188 не более		
		6G; 7G	24,045		24,016	23,552		23,530	23,210 не более		
	НЕ	4H5H	23,772	−0,018	—	23,617	−0,009	23,603	23,188 не более	—	—
		5H	23,794			23,640		23,626	23,188 не более		
		6H	23,830	−0,022		23,674	−0,011	23,657	23,188 не более		
		6G	23,852			23,696		23,679	23,210 не более		
		7H	23,870			23,714		23,697	23,188 не более		
		7G	23,892			23,736		23,719	23,210 не более		
Калибры-кольца	ПР	4h	24,007 не менее	—	—	23,510	+0,010	23,527	23,183	+0,010	23,200
		6h; 8h6h	24,009 не менее			23,504	+0,014	23,527	23,181	+0,014	23,204
		6g	23,987 не менее			23,482		23,505	23,159		23,182
		6e	23,953 не менее			23,448		23,471	23,125		23,148
	НЕ	4h	24,007 не менее	—	—	23,432	+0,010	23,446	23,277	+0,020	—
		6h	23,972 не менее			23,387	+0,014	23,406	23,230	+0,028	
		6g	23,950 не менее			23,365		23,384	22,208		
		6e	23,916 не менее			23,331		23,350	23,174		
Контрольные калибры-пробки	КПР-ПР	4h	24,007	−0,014	—	23,506	−0,005	23,500	23,178 не более	—	—
		6h; 8h6h	24,009	−0,018		23,500		23,492	23,171 не более		
		6g	23,987			23,478		23,470	23,149 не более		
		6e	23,953			23,444		23,436	23,115 не более		
	КПР-НЕ	4h	23,674	−0,007	—	23,522	−0,005	—	23,183 не более	—	—
		6h; 8h6h	23,672	−0,009		23,520			23,181 не более		
		6g	23,650			23,498			23,159 не более		
		6e	23,616			23,464			23,125 не более		
	К-И	4h	23,680	−0,007	—	23,530	−0,005	—	23,183 не более	—	—
		6h; 8h6h	23,682	−0,009		23,530			23,181 не более		
		6g	23,660			23,508			23,159 не более		
		6e	23,626			23,474			23,125 не более		
	КНЕ-ПР	4h	24,001	−0,014	—	23,428	−0,005	23,422	23,100 не более	—	—
		6h	23,958	−0,018		23,383		23,375	23,054 не более		
		6g	23,936			23,361		23,353	23,032 не более		
		6e	23,902			23,327		23,319	22,998 не более		
	КНЕ-НЕ	4h	23,936	−0,014	—	23,444	−0,005	—	23,117 не более	—	—
		6h	23,897	−0,018		23,404			23,076 не более		
		6g	23,875			23,382			23,054 не более		
		6e	23,841			23,348			23,020 не более		
	КИ-НЕ	4h	23,940	−0,014	—	23,448	−0,005	—	23,117 не более	—	—
		6h	23,902	−0,018		23,408			23,076 не более		
		6g	23,880			23,386			23,054 не более		
		6e	23,846			23,352			23,020 не более		
	У-ПР	4h	24,007	−0,014	—	23,515	−0,005	23,508	23,183 не более	—	—
		6h; 8h6h	24,009	−0,018		23,511		23,503	23,181 не более		
		6g	23,987			23,489		23,481	23,159 не более		
		6e	23,953			23,455		23,447	23,125 не более		
	У-НЕ	4h	23,931	−0,014	—	23,437	−0,005	23,430	23,117 не более	—	—
		6h	23,890	−0,018		23,394		23,386	23,076 не более		
		6g	23,868			23,372		23,364	23,054 не более		
		6e	23,834			23,338		23,330	23,020 не более		

Таблица 97

Исполнительные размеры калибров для резьбы М25×2

мм

Наименование	Вид калибра	Поле допуска резьбы	d Новый Номин.	d Новый Пред. откл.	d Изношенный	d_2 Новый Номин.	d_2 Новый Пред. откл.	d_2 Изношенный	d_1 Новый Номин.	d_1 Новый Пред. откл.	d_1 Изношенный
Калибры-пробки	ПР	4H5H; 5H	25,023	−0,022	24,994	23,718	−0,011	23,696	22,835	не более —	—
		6H; 7H	25,030	−0,028	24,995	23,724	−0,014	23,696	22,835		
		6G; 7G	25,068		25,033	23,762		23,734	22,873		
	НЕ	4H5H	24,258	−0,022	—	23,852	−0,011	23,835	22,835	не более —	—
		5H	24,298			23,892		23,875	22,835		
		6H	24,346	−0,028		23,939	−0,014	23,917	22,835		
		6G	24,384			23,977		23,955	22,873		
		7H	24,402			23,995		23,973	22,835		
		7G	24,440			24,033		23,011	22,873		
Калибры-кольца	ПР	4h	не менее 25,009	—	—	23,692	+0,014	23,715	22,828	+0,014	22,851
		6h; 8h	25,011			23,684	+0,018	23,714	22,826	+0,018	22,856
		6g; 8g	24,973			23,646		23,676	22,788		22,818
		6e	24,940			23,613		23,643	22,755		22,785
		6d	24,911			23,584		23,614	22,726		22,756
	НЕ	4h	не менее 25,009	—	—	23,581	+0,014	23,600	23,174	+0,028	—
		6h	25,011			23,513	+0,018	23,537	23,104	+0,036	
		6g	24,973			23,475		23,499	23,066		
		6e	24,940			23,442		23,466	23,033		
		6d	24,911			23,413		23,437	23,004		
		8h	25,014			23,413	+0,023	23,444	23,002	+0,046	
		8g	24,976			23,375		23,406	22,964		
Контрольные калибры-пробки	КПР-ПР	4h	25,009	−0,018	—	23,688	−0,005	23,680	22,818	не более —	—
		6h; 8h	25,011	−0,022		23,680	−0,006	23,670	22,809		
		6g; 8g	24,973			23,642		23,632	22,771		
		6e	24,940			23,608		23,600	22,738		
		6d	24,911			23,580		23,570	22,709		
	КПР-НЕ	4h	24,110	−0,009	—	23,708	−0,005	—	22,828	не более —	—
		6h; 8h	24,108	−0,011		23,705	−0,006		22,826		
		6g; 8g	24,070			23,667			22,788		
		6e	24,036			23,634			22,755		
		6d	24,008			23,605			22,726		
	К-И	4h	24,120	−0,009	—	23,718	−0,005	—	22,828	не более —	—
		6h; 8h	24,120	−0,011		23,717	−0,006		22,826		
		6g; 8g	24,082			23,679			22,788		
		6e	24,048			23,646			22,755		
		6d	24,020			23,617			22,726		

Продолжение табл. 97

Исполнительные размеры калибров для резьбы М25×2

мм

Наименование	Вид калибра	Поле допуска резьбы	d Новый Номин.	d Новый Пред. откл.	d Изношенный	d_2 Новый Номин.	d_2 Новый Пред. откл.	d_2 Изношенный	d_1 Новый Номин.		d_1 Новый Пред. откл.	d_1 Изношенный
Контрольные калибры-пробки	КНЕ-ПР	4h	25,009	−0,018	—	23,577	−0,005	23,569	22,707	не более	—	—
		6h	25,011	−0,022		23,508	−0,006	23,500	22,638			
		6g	24,973			23,470		23,462	22,600			
		6e	24,940			23,438		23,428	22,567			
		6d	24,911			23,408		23,400	22,538			
		8h	25,014	−0,028		23,408	−0,008	23,396	22,536			
		8g	24,976			23,370		23,358	22,498			
	КНЕ-НЕ	4h	24,903	−0,018	—	23,598	−0,005	—	22,729	не более	—	—
		6h	24,841	−0,022		23,534	−0,006		22,665			
		6g	24,803			23,496			22,627			
		6e	24,770			23,463			22,594			
		6d	24,741			23,434			22,565			
		8h	24,749	−0,028		23,440	−0,008		22,570			
		8g	24,711			23,402			22,532			
	КИ-НЕ	4h	24,908	−0,018	—	23,602	−0,005	—	22,729	не более	—	—
		6h	24,847	−0,022		23,540	−0,006		22,665			
		6g	24,809			23,502			22,627			
		6e	24,776			23,469			22,594			
		6d	24,747			23,440			22,565			
		8h	24,757	−0,028		23,448	−0,008		22,570			
		8g	24,719			23,410			22,532			
	У-ПР	4h	25,009	−0,018	—	23,699	−0,005	23,691	22,828	не более	—	—
		6h; 8h	25,011	−0,022		23,693	−0,006	23,684	22,826			
		6g; 8g	24,973			23,655		23,646	22,788			
		6e	24,940			23,622		23,613	22,755			
		6d	24,911			23,593		23,584	22,726			
	У-НЕ	4h	24,896	−0,018	—	23,588	−0,005	23,580	22,729	не более	—	—
		6h	24,832	−0,022		23,522	−0,006	23,513	22,665			
		6g	24,794			23,484		23,475	22,627			
		6e	24,761			23,451		23,442	22,594			
		6d	24,732			23,422		23,413	22,565			
		8h	24,738	−0,028		23,424	−0,008	23,412	22,570			
		8g	24,700			23,386		23,374	22,532			

Таблица 98

Исполнительные размеры калибров для резьбы М25×1,5

мм

Наименование	Вид калибра	Поле допуска резьбы	d Новый Номин.	d Новый Пред. откл.	d Изношенный	d_2 Новый Номин.	d_2 Новый Пред. откл.	d_2 Изношенный	d_1 Новый Номин.	d_1 Новый Пред. откл.	d_1 Изношенный
Калибры-пробки	ПР	4H5H; 5H	25,015	—0,018	24,994	24,036	—0,009	24,020	23,376	не более —	—
		6H; 7H	25,023	—0,022	24,994	24,044	—0,011	24,020	23,376		
		6G; 7G	25,055		25,026	24,076		24,052	23,408		
	НЕ	4H5H	24,464	—0,018	—	24,160	—0,009	24,146	23,376	не более —	—
		5H	24,502	—0,022		24,197	—0,011	24,180	23,376		
		6H	24,542			24,237		24,220	23,376		
		6G	24,574			24,269		24,252	23,408		
		7H	24,597	—0,028		24,290	—0,014	24,268	23,376		
		7G	24,629			24,322		24,300	23,408		
Калибры-кольца	ПР	4h	25,009	не менее —	—	24,017	+0,014	24,040	23,369	+0,014	23,392
		6h; 8h	25,011			24,009	+0,018	24,039	23,367	+0,018	23,397
		6g; 8g	24,979			23,977		24,007	23,335		23,365
		6e	24,944			23,942		23,972	23,300		23,330
		6d	24,916			23,914		23,944	23,272		23,302
	НЕ	4h	25,009	не менее —	—	23,917	+0,014	23,936	23,610	+0,028	—
		6h	25,011			23,858	+0,018	23,882	23,549	+0,036	
		6g	24,979			23,826		23,850	23,517		
		6e	24,944			23,791		23,815	23,482		
		6d	24,916			23,763		23,787	23,454		
		8h	25,014			23,767	+0,023	23,798	23,456	+0,046	
		8g	24,982			23,735		23,766	23,424		
Контрольные калибры-пробки	КПР-ПР	4h	25,009	—0,018	—	24,013	—0,005	24,005	23,359	не более —	—
		6h; 8h	25,011	—0,022		24,004	—0,006	23,996	23,350		
		6g; 8g	24,979			23,972		23,964	23,318		
		6e	24,944			23,938		23,928	23,283		
		6d	24,916			23,910		23,900	23,255		
	КПР-НЕ	4h	24,336	—0,009	—	24,034	—0,005	—	23,369	не более —	—
		6h; 8h	24,332	—0,011		24,030	—0,006		23,367		
		6g; 8g	24,300			23,998			23,335		
		6e	24,266			23,963			23,300		
		6d	24,238			23,935			23,272		
	К-И	4h	24,344	—0,009	—	24,042	—0,005	—	23,369	не более —	—
		6h; 8h	24,344	—0,011		24,042	—0,006		23,367		

Продолжение табл. 98

Исполнительные размеры калибров для резьбы М25×1,5

мм

Наименование	Вид калибра	Поле допуска резьбы	d Новый Номин.	d Новый Пред. откл.	d Изношенный	d_2 Новый Номин.	d_2 Новый Пред. откл.	d_2 Изношенный	d_1 Новый Номин.		d_1 Новый Пред. откл.	d_1 Изношенный
Контрольные калибры-пробки	К-И	6g; 8g	24,312	−0,011	—	24,010	−0,006	—	23,335	не более	—	—
		6e	24,277			23,975			23,300			
		6d	24,250			23,947			23,272			
	КНЕ-ПР	4h	25,009	−0,018	—	23,913	−0,005	23,905	23,259	не более	—	—
		6h	25,011	−0,022		23,854	−0,006	23,844	23,199			
		6g	24,979			23,822		23,812	23,167			
		6e	24,944			23,786		23,778	23,132			
		6d	24,916			23,758		23,750	23,104			
		8h	24,993	−0,028		23,762	−0,008	23,750	23,106			
		8g	24,961			23,730		23,718	23,074			
	КНЕ-НЕ	4h	24,914	−0,018	—	23,934	−0,005	—	23,281	не более	—	—
		6h	24,861	−0,022		23,879	−0,006		23,226			
		6g	24,829			23,847			23,194			
		6e	24,794			23,812			23,159			
		6d	24,766			23,784			23,131			
		8h	24,778	−0,028		23,794	−0,008		23,140			
		8g	24,746			23,762			23,108			
	КИ-НЕ	4h	24,919	−0,018	—	23,938	−0,005	—	23,281	не более	—	—
		6h	24,867	−0,022		23,885	−0,006		23,226			
		6g	24,835			23,853			23,194			
		6e	24,800			23,818			23,159			
		6d	24,772			23,790			23,131			
		8h	24,786	−0,028		23,802	−0,008		23,140			
		8g	24,754			23,770			23,108			
	У-ПР	4h	25,009	−0,018	—	24,024	−0,005	24,016	23,369	не более	—	—
		6h; 8h	25,011	−0,022		24,018	−0,006	24,009	23,367			
		6g; 8g	24,979			23,986		23,977	23,335			
		6e	24,944			23,951		23,942	23,300			
		6d	24,916			23,923		23,914	23,272			
	У-НЕ	4h	24,907	−0,018	—	23,924	−0,005	23,916	23,281	не более	—	—
		6h	24,852	−0,022		23,867	−0,006	23,858	23,226			
		6g	24,820			23,835		23,826	23,194			
		6e	24,785			23,800		23,791	23,159			
		6d	24,757			23,772		23,763	23,131			
		8h	24,766	−0,028		23,778	−0,008	23,766	23,140			
		8g	24,734			23,746		23,734	23,108			

Таблица 99

Исполнительные размеры калибров для резьбы М25×1

мм

Наименование	Вид калибра	Поле допуска резьбы	d Новый Номин.	d Новый Пред. откл.	d Изношенный	d_2 Новый Номин.	d_2 Новый Пред. откл.	d_2 Изношенный	d_1 Новый Номин.	d_1 Новый Пред. откл.	d_1 Изношенный
Калибры-пробки	ПР	4H5H; 5H	25,015	−0,018	24,994	24,360	−0,009	24,344	23,917 (не более)	—	—
		6H; 7H	25,023	−0,022	24,994	24,368	−0,011	24,344	23,917 (не более)		
		6G; 7G	25,049		25,020	24,394		24,370	23,943 (не более)		
	НЕ	4H5H	24,670	−0,018	—	24,465	−0,009	24,451	23,917 (не более)	—	—
		5H	24,698	−0,022		24,493	−0,011	24,476	23,917		
		6H	24,736			24,531		24,514	23,917		
		6G	24,762			24,557		24,540	23,943		
		7H	24,783	−0,028		24,576	−0,014	24,554	23,917		
		7G	24,809			24,602		24,580	23,943		
Калибры-кольца	ПР	4h	25,007 (не менее)	—	—	24,347	+0,010	24,364	23,912	+0,010	23,929
		6h; 8h	25,009			24,341	+0,014	24,364	23,910	+0,014	23,933
		6g; 8g	24,983			24,315		24,338	23,884		23,907
		6e	24,949			24,281		24,304	23,850		23,873
		6d	24,919			24,251		24,274	23,820		23,843
	НЕ	4h	25,007 (не менее)	—	—	24,260	+0,010	24,274	24,055	+0,020	—
		6h	25,009			24,211	+0,014	24,230	24,004	+0,028	
		6g	24,983			24,185		24,204	23,978		
		6e	24,949			24,151		24,170	23,944		
		6d	24,919			24,121		24,140	23,914		
		8h	24,940			24,132	+0,018	24,156	23,923	+0,036	
		8g	24,914			24,106		24,130	23,897		
Контрольные калибры-пробки	КПР-ПР	4h	25,007	−0,014	—	24,344	−0,005	24,336	23,907 (не более)	—	—
		6h; 8h	25,009	−0,018		24,337		24,329	23,900		
		6g; 8g	24,983			24,311		24,303	23,874		
		6e	24,949			24,277		24,269	23,840		
		6d	24,919			24,247		24,239	23,810		
	КПР-НЕ	4h	24,560	−0,007	—	24,360	−0,005	—	23,912 (не более)	—	—
		6h; 8h	24,560	−0,009		24,358			23,910		
		6g; 8g	24,534			24,332			23,884		
		6e	24,500			24,298			23,850		
		6d	24,470			24,268			23,820		
	К-И	4h	24,568	−0,007	—	24,366	−0,005	—	23,912 (не более)	—	—
		6h; 8h	24,568	−0,009		24,366			23,910		

Продолжение табл. 99

Исполнительные размеры калибров для резьбы М25×1

мм

Наименование	Вид калибра	Поле допуска резьбы	d Новый Номин.	d Новый Пред. откл.	d Изношенный	d_2 Новый Номин.	d_2 Новый Пред. откл.	d_2 Изношенный	d_1 Новый Номин.		d_1 Новый Пред. откл.	d_1 Изношенный
Контрольные калибры-пробки	К-И	6g; 8g	24,542	−0,009	—	24,340	−0,005	—	23,884	не более	—	—
		6e	24,508			24,306			23,850			
		6d	24,478			24,276			23,820			
	КНЕ-ПР	4h	25,007	−0,014	—	24,256	−0,005	24,250	23,820	не более	—	—
		6h	24,999	−0,018		24,207		24,199	23,770			
		6g	24,973			24,181		24,173	23,744			
		6e	24,939			24,147		24,139	23,710			
		6d	24,909			24,117		24,109	23,680			
		8h	24,922	−0,022		24,128	−0,006	24,118	23,690			
		8g	24,896			24,102		24,092	23,664			
	КНЕ-НЕ	4h	24,927	−0,014	—	24,272	−0,005	—	23,837	не более	—	—
		6h	24,884	−0,018		24,228			23,792			
		6g	24,858			24,202			23,766			
		6e	24,824			24,168			23,732			
		6d	24,794			24,138			23,702			
		8h	24,811	−0,022		24,153	−0,006		23,717			
		8g	24,785			24,127			23,691			
	КИ-НЕ	4h	24,931	−0,014	—	24,276	−0,005	—	23,837	не более	—	—
		6h	24,889	−0,018		24,232			23,792			
		6g	24,863			24,206			23,766			
		6e	24,829			24,172			23,732			
		6d	24,799			24,142			23,702			
		8h	24,817	−0,022		24,159	−0,006		23,717			
		8g	24,791			24,133			23,691			
	У-ПР	4h	25,007	−0,014	—	24,352	−0,005	24,345	23,912	не более	—	—
		6h; 8h	25,009	−0,018		24,348		24,340	23,910			
		6g; 8g	24,983			24,322		24,314	23,881			
		6e	24,949			24,288		24,280	23,850			
		6d	24,919			24,258		24,250	23,820			
	У-НЕ	4h	24,922	−0,014	—	24,265	−0,005	24,258	23,837	не более	—	—
		6h	24,877	−0,018		24,218		24,210	23,792			
		6g	24,851			24,192		24,184	23,766			
		6e	24,817			24,158		24,150	23,732			
		6d	24,787			24,128		24,120	23,702			
		8h	24,802	−0,022		24,141	−0,006	24,132	23,717			
		8g	24,776			24,115		24,106	23,691			

Таблица 100

Исполнительные размеры калибров для резьбы М26×1,5

мм

Наименование	Вид калибра	Поле допуска резьбы	d Новый Номин.	d Новый Пред. откл.	d Изношенный	d_2 Новый Номин.	d_2 Новый Пред. откл.	d_2 Изношенный	d_1 Новый Номин.	d_1 Новый Пред. откл.	d_1 Изношенный
Калибры-пробки	ПР	4H5H; 5H	26,015	−0,018	25,994	25,036	−0,009	25,020	24,376 не более	—	—
		6H; 7H	26,023	−0,022	25,994	25,044	−0,011	25,020	24,376 не более		
		6G; 7G	26,055		26,026	25,076		25,052	24,408 не более		
	НЕ	4H5H	25,464	−0,018	—	25,160	−0,009	25,146	24,376 не более	—	—
		5H	25,502	−0,022		25,197	−0,011	25,180	24,376 не более		
		6H	25,542			25,237		25,220	24,376 не более		
		6G	25,574			25,269		25,252	24,408 не более		
		7H	25,597	−0,018		25,290	−0,014	25,268	24,376 не более		
		7G	25,629			25,322		25,300	24,408 не более		
Калибры-кольца	ПР	4h	26,009 не менее	—	—	25,017	+0,014	25,040	24,369	+0,014	24,392
		6h; 8h	26,011 не менее			25,009	+0,018	25,039	24,367	+0,018	24,397
		6g; 8g	25,979 не менее			24,977		25,007	24,335		24,365
		6e	25,944 не менее			24,942		24,972	24,300		24,330
		6d	25,916 не менее			24,914		24,944	24,272		24,302
	НЕ	4h	26,009 не менее	—	—	24,917	+0,014	24,936	24,610	+0,028	—
		6h	26,011 не менее			24,858	+0,018	24,882	24,549	+0,036	
		6g	25,979 не менее			24,826		24,850	24,517		
		6e	25,944 не менее			24,791		24,815	24,482		
		6d	25,916 не менее			24,763		24,787	24,454		
		8h	26,014 не менее			24,767	+0,023	24,798	24,456	+0,046	
		8g	25,982 не менее			24,735		24,766	24,424		
Контрольные калибры-пробки	КПР-ПР	4h	26,009	−0,018	—	25,013	−0,005	25,005	24,359 не более	—	—
		6h; 8h	26,011	−0,022		25,004	−0,006	24,996	24,350 не более		
		6g; 8g	25,979			24,972		24,964	24,318 не более		
		6e	25,944			24,938		24,928	24,283 не более		
		6d	25,916			24,910		24,900	24,255 не более		
	КПР-НЕ	4h	25,336	−0,009	—	25,034	−0,005	—	24,369 не более	—	—
		6h; 8h	25,332	−0,011		25,030	−0,006		24,367 не более		
		6g; 8g	25,300			24,998			24,335 не более		
		6e	25,266			24,963			23,300 не более		
		6d	25,238			24,935			24,272 не более		
	К-И	4h	25,344	−0,009	—	25,042	−0,005	—	24,369 не более	—	—
		6h; 8h	25,344	−0,011		25,042	−0,006		24,367 не более		

Продолжение табл. 100

Исполнительные размеры калибров для резьбы М26×1,5

мм

Наименование	Вид калибра	Поле допуска резьбы	d Новый Номин.	d Новый Пред. откл.	d Изношенный	d_2 Новый Номин.	d_2 Новый Пред. откл	d_2 Изношенный	d_1 Новый Номин.		d_1 Новый Пред. откл.	d_1 Изношенный
Контрольные калибры-пробки	К-И	6g; 8g	25,312	−0,011	—	24,010	−0,006	—	24,335	не более	—	—
		6e	25,277			24,975			24,300			
		6d	25,250			24,947			24,272			
	КНЕ-ПР	4h	26,009	−0,018	—	24,913	−0,005	24,905	24,259	не более	—	—
		6h	26,011	−0,022		24,854	−0,006	24,844	24,199			
		6g	25,979			24,822		24,812	24,167			
		6e	25,944			24,786		24,778	24,132			
		6d	25,916			24,758		24,750	24,104			
		8h	25,993	−0,028		24,762	−0,008	24,750	24,106			
		8g	25,961			24,730		24,718	24,074			
	КНЕ-НЕ	4h	25,914	−0,018	—	24,934	−0,005	—	24,281	не более	—	—
		6h	25,861	−0,022		24,879	−0,006		24,226			
		6g	25,829			24,847			24,194			
		6e	25,794			24,812			24,159			
		6d	25,766			24,784			24,131			
		8h	25,778	−0,028		24,794	−0,008		24,140			
		8g	25,746			24,762			24,108			
	КИ-НЕ	4h	25,919	−0,018	—	24,938	−0,005	—	24,281	не более	—	—
		6h	25,867	−0,022		24,885	−0,006		24,226			
		6g	25,835			24,853			24,194			
		6e	25,800			24,818			24,159			
		6d	25,772			24,790			24,131			
		8h	25,786	−0,028		24,802	−0,008		24,140			
		8g	25,754			24,770			24,108			
	У-ПР	4h	26,009	−0,018	—	24,024	−0,005	25,016	24,369	не более	—	—
		6h; 8h	26,011	−0,022		25,018	−0,006	25,009	24,367			
		6g; 8g	25,979			24,986		24,977	24,335			
		6e	25,944			24,951		24,942	24,300			
		6d	25,916			24,923		24,914	24,272			
	У-НЕ	4h	25,907	−0,018	—	24,924	−0,005	24,916	24,281	не более	—	—
		6h	25,852	−0,022		24,867	−0,006	24,858	24,226			
		6g	25,820			24,835		24,826	24,194			
		6e	25,785			24,800		24,791	24,159			
		6d	25,757			24,772		24,763	24,131			
		8h	25,766	−0,028		24,778	−0,008	24,766	24,140			
		8g	25,734			24,746		24,784	24,108			

Таблица 101

Исполнительные размеры калибров для резьбы М27

мм

Наименование	Вид калибра	Поле допуска резьбы	d Новый Номин.	d Новый Пред. откл.	d Изношенный	d_2 Новый Номин.	d_2 Новый Пред. откл.	d_2 Изношенный	d_1 Новый Номин.	d_1 Новый Пред. откл.	d_1 Изношенный
Калибры-пробки	ПР	4H5H; 5H	27,023	—0,022	26,994	25,068	—0,011	25,046	23,752 не более	—	—
		6H; 7H	27,030	—0,028	26,995	25,074	—0,014	25,046	23,752 не более		
		6G; 7G	27,078		27,043	25,122		25,094	23,800 не более		
	НЕ	4H5H	25,838	—0,022	—	25,232	—0,011	25,215	23,752 не более	—	—
		5H	25,884	—0,028		25,277	—0,014	25,255	23,752 не более		
		6H	25,937			25,330		25,308	23,752 не более		
		6G	25,985			25,378		25,356	23,800 не более		
		7H	26,013	—0,036		25,404	—0,018	25,376	23,752 не более		
		7G	26,061			25,452		25,424	23,800 не более		
Калибры-кольца	ПР	4h	27,009 не менее	—	—	25,042	+0,014	25,065	23,745	+0,014	23,768
		6h; 8h	27,011 не менее			25,034	+0,018	25,064	23,743	+0,018	23,773
		6g; 8g	26,963 не менее			24,986		25,016	23,695		23,725
		6e	26,926 не менее			24,949		24,979	23,658		23,688
		6d	26,899 не менее			24,922		24,952	23,631		23,661
	НЕ	4h	27,009 не менее	—	—	24,912	+0,014	24,931	24,305	+0,028	—
		6h	27,011 не менее			24,833	+0,018	24,857	24,224	+0,036	
		6g	26,963 не менее			24,785		24,809	24,176		
		6e	26,926 не менее			24,748		24,772	24,139		
		6d	26,899 не менее			24,721		24,745	24,112		
		8h	27,014 не менее			24,713	+0,023	24,744	24,102	+0,046	
		8g	26,966 не менее			24,665		24,696	24,054		
Контрольные калибры-пробки	КПР-ПР	4h	27,009	—0,018	—	25,038	—0,005	25,030	23,735 не более	—	—
		6h; 8h	27,011	—0,022		25,030	—0,006	25,020	23,726 не более		
		6g; 8g	26,963			24,982		24,972	23,678 не более		
		6e	26,926			24,944		24,936	23,641 не более		
		6d	26,899			24,918		24,908	23,614 не более		
	КПР-НЕ	4h	25,660	—0,009	—	25,058	—0,005	—	23,745 не более	—	—
		6h; 8h	25,658	—0,011		25,055	—0,006		23,743 не более		
		6g; 8g	25,610			25,007			23,695 не более		
		6e	25,572			24,970			23,658 не более		
		6d	25,546			24,943			23,631 не более		
	К-И	4h	25,670	—0,009	—	25,068	—0,005	—	23,745 не более	—	—
		6h; 8h	25,670	—0,011		25,067	—0,006		23,743 не более		

Продолжение табл. 101

Исполнительные размеры калибров для резьбы М27

мм

Наименование	Вид калибра	Поле допуска резьбы	d Новый Номин.	d Новый Пред. откл.	d Изношенный	d_2 Новый Номин.	d_2 Новый Пред. откл.	d_2 Изношенный	d_1 Новый Номин.		d_1 Новый Пред. откл.	d_1 Изношенный
Контрольные калибры-пробки	К-И	6g; 8g	25,622	—0,011	—	25,019	—0,006	—	23,695	не более	—	—
		6e	25,584			24,982			23,658			
		6d	25,558			24,955			23,631			
	КНЕ-ПР	4h	27,009	—0,018	—	24,908	—0,005	24,900	23,605	не более	—	—
		6h	27,011	—0,022		24,828	—0,006	24,820	23,525			
		6g	26,963			24,780		24,772	23,477			
		6e	26,926			24,744		24,734	23,440			
		6d	26,899			24,716		24,708	23,413			
		8h	27,014	—0,028		24,708	—0,008	24,696	23,404			
		8g	26,966			24,660		24,648	23,356			
	КНЕ-НЕ	4h	26,884	—0,018	—	24,928	—0,005	—	23,627	не более	—	—
		6h	26,811	—0,022		24,854	—0,006		23,552			
		6g	26,763			24,806			23,504			
		6e	26,726			24,769			23,467			
		6d	26,699			24,742			23,440			
		8h	26,699	—0,028		24,740	—0,008		23,437			
		8g	26,651			24,692			23,389			
	КИ-НЕ	4h	26,889	—0,018	—	24,934	—0,005	—	23,627	не более	—	—
		6h	26,817	—0,022		24,860	—0,006		23,552			
		6g	26,769			24,812			23,504			
		6e	26,732			24,775			23,467			
		6d	26,705			24,748			23,440			
		8h	26,707	—0,028		24,748	—0,008		23,437			
		8g	26,659			24,700			23,389			
	У-ПР	4h	27,009	—0,018	—	25,049	—0,005	25,041	23,745	не более	—	—
		6h; 8h	27,011	—0,022		25,043	—0,006	25,034	23,743			
		6g; 8g	26,963			24,995		24,986	23,695			
		6e	26,926			24,958		24,949	23,658			
		6d	26,899			24,931		24,922	23,631			
	У-НЕ	4h	26,877	—0,018	—	24,919	—0,005	24,911	23,627	не более	—	—
		6h	26,802	—0,022		24,842	—0,006	24,833	23,552			
		6g	26,754			24,794		24,785	23,504			
		6e	26,717			24,757		24,748	23,467			
		6d	26,690			24,730		24,721	23,440			
		8h	26,688	—0,028		24,724	—0,008	24,712	23,437			
		8g	26,640			24,676		24,664	23,389			

Таблица 102

Исполнительные размеры калибров для резьбы М27×2

мм

Наименование	Вид калибра	Поле допуска резьбы	d Новый Номин.	d Новый Пред. откл.	d Изношенный	d_2 Новый Номин.	d_2 Новый Пред. откл.	d_2 Изношенный	d_1 Новый Номин.	d_1 Новый Пред. откл.	d_1 Изношенный
Калибры-пробки	ПР	4H5H; 5H	27,023	—0,022	26,994	25,718	—0,011	25,696	24,835	не более —	—
		6H; 7H	27,030	—0,028	26,995	25,724	—0,014	25,696	24,835		
		6G; 7G	27,068		27,033	25,762		25,734	24,873		
	НЕ	4H5H	26,258	—0,022	—	25,852	—0,011	25,835	24,835	не более —	—
		5H	26,298			25,892		25,875	24,835		
		6H	26,346	—0,028		25,939	—0,014	25,917	24,835		
		6G	26,384			25,977		25,955	24,873		
		7H	26,402			25,995		25,973	24,835		
		7G	26,440			26,033		26,011	24,873		
Калибры-кольца	ПР	4h	27,009	не менее —	—	25,692	+0,014	25,715	24,828	+0,014	24,851
		6h; 8h	27,011			25,684	+0,018	25,714	24,826	+0,018	24,856
		6g; 8g	26,973			25,646		25,676	24,788		24,818
		6e	26,940			25,613		25,643	24,755		24,785
		6d	26,911			25,584		25,614	24,726		24,756
	НЕ	4h	27,009	не менее —	—	25,581	+0,014	25,600	25,174	+0,028	—
		6h	27,011			25,513	+0,018	25,537	25,104	+0,036	
		6g	26,973			25,475		25,499	25,066		
		6e	26,940			25,442		25,466	25,033		
		6d	26,911			25,413		25,437	25,004		
		8h	27,014			25,413	+0,023	25,444	25,002	+0,046	
		8g	26,976			25,375		25,406	24,964		
Контрольные калибры-пробки	КПР-ПР	4h	27,009	—0,018	—	25,688	—0,005	25,680	24,818	не более —	—
		6h; 8h	27,011	—0,022		25,680	—0,006	25,670	24,809		
		6g; 8g	26,973			25,642		25,632	24,771		
		6e	26,940			25,608		25,600	24,738		
		6d	26,911			25,580		25,570	24,709		
	КПР-НЕ	4h	26,110	—0,009	—	25,708	—0,005	—	24,828	не более —	—
		6h; 8h	26,108	—0,011		25,705	—0,006		24,826		
		6g; 8g	26,070			25,667			24,788		
		6e	26,036			25,634			25,755		
		6d	26,008			25,605			24,726		
	К-И	4h	26,120	—0,009	—	25,718	—0,005	—	24,828	не более —	—
		6h; 8h	26,120	—0,011		25,717	—0,006		24,826		

Продолжение табл. 102

Исполнительные размеры калибров для резьбы М27×2

мм

Наименование	Вид калибра	Поле допуска резьбы	d Новый Номин.	d Новый Пред. откл.	d Изношенный	d_2 Новый Номин.	d_2 Новый Пред. откл.	d_2 Изношенный	d_1 Новый Номин.		d_1 Новый Пред. откл.	d_1 Изношенный
Контрольные калибры-пробки	К-И	6g; 8g	26,082	−0,011	—	25,679	−0,006	—	24,788	не более	—	—
		6e	26,048			25,646			24,755			
		6d	26,020			25,617			24,726			
	КНЕ-ПР	4h	27,009	−0,018	—	25,577	−0,005	25,569	24,707	не более	—	—
		6h	27,011	−0,022		25,508	−0,006	25,500	24,638			
		6g	26,973			25,470		25,462	24,600			
		6e	26,940			25,438		25,428	24,567			
		6d	26,911			25,408		25,400	24,538			
		8h	27,014	−0,028		25,408	−0,008	25,396	24,536			
		8g	26,976			25,370		25,358	24,498			
	КНЕ-НЕ	4h	26,903	−0,018	—	25,598	−0,005	—	24,729	не более	—	—
		6h	26,841	−0,022		25,534	−0,006		24,665			
		6g	26,803			25,496			24,627			
		6e	26,770			25,463			24,594			
		6d	26,741			25,434			24,565			
		8h	26,749	−0,028		25,440	−0,008		24,570			
		8g	26,711			25,402			24,532			
	КИ-НЕ	4h	26,908	−0,018	—	25,602	−0,005	—	24,729	не более	—	—
		6h	26,847	−0,022		25,540	−0,006		24,665			
		6g	26,809			25,502			24,627			
		6e	26,776			25,469			24,594			
		6d	26,747			25,440			24,565			
		8h	26,757	−0,028		25,448	−0,008		24,570			
		8g	26,719			25,410			24,532			
	У-ПР	4h	27,009	−0,018	—	25,699	−0,005	25,691	24,828	не более	—	—
		6h; 8h	27,011	−0,022		25,693	−0,006	25,684	24,826			
		6g; 8g	26,973			25,655		25,646	24,788			
		6e	26,940			25,622		25,613	24,755			
		6d	26,911			25,593		25,584	24,726			
	У-НЕ	4h	26,896	−0,018	—	25,588	−0,005	25,580	24,729	не более	—	—
		6h	26,832	−0,022		25,522	−0,006	25,513	24,665			
		6g	26,794			25,484		25,475	24,627			
		6e	26,761			25,451		25,442	24,594			
		6d	26,732			25,422		25,413	24,565			
		8h	26,738	−0,028		25,424	−0,008	25,412	24,570			
		8g	26,700			25,386		25,374	24,532			

Таблица 103

Исполнительные размеры калибров для резьбы М27×1,5

мм

Наименование	Вид калибра	Поле допуска резьбы	d Новый Номин.	d Новый Пред. откл.	d Изношенный	d_2 Новый Номин.	d_2 Новый Пред. откл.	d_2 Изношенный	d_1 Новый Номин.	d_1 Новый Пред. откл.	d_1 Изношенный
Калибры-пробки	ПР	4H5H; 5H	27,015	—0,018	26,994	26,036	—0,009	26,020	25,376	—	—
		6H; 7H	27,023	—0,022	26,994	26,044	—0,011	26,020	25,376		
		6G; 7G	27,055		27,026	26,076		26,052	25,408		
	НЕ	4H5H	26,464	—0,018	—	26,160	—0,009	26,146	25,376	—	—
		5H	26,502	—0,022		26,197	—0,011	26,180	25,376		
		6H	26,542			26,237		26,220	25,376		
		6G	26,574			26,269		26,252	25,408		
		7H	26,597	—0,028		26,290	—0,014	26,268	25,376		
		7G	26,629			26,322		26,300	25,408		
Калибры-кольца	ПР	4h	27,009	—	—	26,017	+0,014	26,040	25,369	+0,014	25,392
		6h; 8h	27,011			26,009	+0,018	26,039	25,367	+0,018	25,397
		6g; 8g	26,979			25,977		26,007	25,335		25,365
		6e	26,944			25,942		25,972	25,300		25,330
		6d	26,916			25,914		25,944	25,272		25,302
	НЕ	4h	27,009	—	—	25,917	+0,014	25,936	25,610	+0,028	—
		6h	27,011			25,858	+0,018	25,882	25,549	+0,068	
		6g	26,979			25,826		25,850	25,517		
		6e	26,944			25,791		25,815	25,482		
		6d	26,916			25,763		25,787	25,454		
		8h	27,014			25,767	+0,023	25,798	25,456	+0,046	
		8g	26,982			25,735		25,766	25,424		
Контрольные калибры-пробки	КПР-ПР	4h	27,009	—0,018	—	26,013	—0,005	26,005	25,359	—	—
		6h; 8h	27,011	—0,022		26,004	—0,006	25,996	25,350		
		6g; 8g	26,979			25,972		25,964	25,318		
		6e	26,944			25,938		25,928	25,283		
		6d	26,916			25,910		25,900	25,255		
	КПР-НЕ	4h	26,336	—0,009	—	26,034	—0,005	—	25,369	—	—
		6h; 8h	26,332	—0,011		26,030	—0,006		25,367		
		6g; 8g	26,300			25,998			25,335		
		6e	26,266			25,963			25,300		
		6d	26,238			25,935			25,272		
	К-И	4h	26,344	—0,009	—	26,042	—0,005	—	25,369	—	—
		6h; 8h	26,344	—0,011		26,042	—0,006		25,367		

Продолжение табл. 103

Исполнительные размеры калибров для резьбы М27×1,5

мм

Наименование	Вид калибра	Поле допуска резьбы	d Новый Номин.	d Новый Пред. откл.	d Изношенный	d_2 Новый Номин.	d_2 Новый Пред. откл.	d_2 Изношенный	d_1 Новый Номин.		d_1 Новый Пред. откл.	d_1 Изношенный
Контрольные калибры-пробки	К-И	6g; 8g	26,312	−0,011	—	26,010	−0,006	—	25,335	не более	—	—
		6e	26,277			25,975			25,300			
		6d	26,250			25,947			25,272			
	КНЕ-ПР	4h	27,009	−0,018	—	25,913	−0,005	25,905	25,259	не более	—	—
		6h	27,011	−0,022		25,854	−0,006	25,844	25,199			
		6g	26,979			25,822		25,812	25,167			
		6e	26,944			25,786		25,778	25,132			
		6d	26,916			25,758		25,750	25,104			
		8h	26,993	−0,028		25,762	−0,008	25,750	25,106			
		8g	26,961			25,730		25,718	25,074			
	КНЕ-НЕ	4h	26,914	−0,018	—	25,934	−0,005	—	25,281	не более	—	—
		6h	26,861	−0,022		25,879	−0,006		25,226			
		6g	26,829			25,847			25,194			
		6e	26,794			25,812			25,159			
		6d	26,766			25,784			25,131			
		8h	26,778	−0,028		25,794	−0,008		25,140			
		8g	26,746			25,762			25,108			
	КИ-НЕ	4h	26,919	−0,018	—	25,938	−0,005	—	25,281	не более	—	—
		6h	26,867	−0,022		25,885	−0,006		25,226			
		6g	26,835			25,853			25,194			
		6e	26,800			25,818			25,159			
		6d	26,772			25,790			25,131			
		8h	26,786	−0,028		25,802	−0,008		25,140			
		8g	26,754			25,770			25,108			
	У-ПР	4h	27,009	−0,018	—	26,024	−0,005	26,016	25,369	не более	—	—
		6h; 8h	27,011	−0,022		26,018	−0,006	26,009	25,367			
		6g; 8g	26,979			25,986		25,977	25,335			
		6e	26,944			25,951		25,942	25,300			
		6d	26,916			25,923		25,914	25,272			
	У-НЕ	4h	26,907	−0,018	—	25,924	−0,005	25,916	25,281	не более	—	—
		6h	26,852	−0,022		25,867	−0,006	25,858	25,226			
		6g	26,820			25,835		25,826	25,194			
		6e	26,785			25,800		25,791	25,159			
		6d	26,757			25,772		25,763	25,131			
		8h	26,766	−0,028		25,778	−0,008	25,766	25,140			
		8g	26,734			25,746		25,734	25,108			

Таблица 104

Исполнительные размеры калибров для резьбы М27×1

мм

Наименование	Вид калибра	Поле допуска резьбы	d Новый Номин.	d Новый Пред. откл.	d Изношенный	d_2 Новый Номин.	d_2 Новый Пред. откл.	d_2 Изношенный	d_1 Новый Номин.	d_1 Новый Пред. откл.	d_1 Изношенный
Калибры-пробки	ПР	4H5H; 5H	27,015	−0,018	26,994	26,360	−0,009	26,344	25,917 не более	—	—
		6H; 7H	27,023	−0,022	26,994	26,368	−0,011	26,344	25,917		
		6G; 7G	27,049		27,020	26,394		26,370	25,943		
	НЕ	4H5H	26,670	−0,018	—	26,465	−0,009	26,451	25,917 не более	—	—
		5H	26,698	−0,022		26,493	−0,011	26,476	25,917		
		6H	26,736			26,531		26,514	25,917		
		6G	26,762			26,557		26,540	25,943		
		7H	26,783	−0,028		26,576	−0,014	26,554	25,917		
		7G	26,809			26,602		26,580	25,943		
Калибры-кольца	ПР	4h	27,007 не менее	—	—	26,347	+0,010	26,364	25,912	+0,010	25,929
		6h; 8h	27,009			26,341	+0,014	26,364	25,910	+0,014	25,933
		6g; 8g	26,983			26,315		26,338	25,884		25,907
		6e	26,949			26,281		26,304	25,850		25,873
		6d	26,919			26,251		26,274	25,820		25,843
	НЕ	4h	27,007 не менее	—	—	26,260	+0,010	26,274	26,055	+0,020	—
		6h	27,009			26,211	+0,014	26,230	26,004	+0,028	
		6g	26,983			26,185		26,204	25,978		
		6e	26,949			26,151		26,170	25,944		
		6d	26,919			26,121		26,140	25,914		
		8h	26,940			26,132	+0,018	26,156	25,923	+0,036	
		8g	26,914			26,106		26,130	25,897		
Контрольные калибры-пробки	КПР-ПР	4h	27,007	−0,014	—	26,344	−0,005	26,336	25,907 не более	—	—
		6h; 8h	27,009	−0,018		26,337		26,329	25,900		
		6g; 8g	26,983			26,311		26,303	25,874		
		6e	26,949			26,277		26,269	25,840		
		6d	26,919			26,247		26,239	25,810		
	КПР-НЕ	4h	26,560	−0,007	—	26,360	−0,005	—	25,912 не более	—	—
		6h; 8h	26,560	−0,009		26,358			25,910		
		6g; 8g	20,534			26,332			25,884		
		6e	26,500			26,298			25,850		
		6d	26,470			26,268			25,820		
	К-И	4h	26,568	−0,007	—	26,366	−0,005	—	25,912 не более	—	—
		6h; 8h	26,568	−0,009		26,366			25,910		
		6g; 8g	26,542			26,340			25,884		
		6e	26,508			26,306			25,850		
		6d	26,478			26,276			25,820		

Продолжение табл. 104

Исполнительные размеры калибров для резьбы М27×1

мм

Наименование	Вид калибра	Поле допуска резьбы	d Новый Номин.	d Новый Пред. откл.	d Изношенный	d_2 Новый Номин.	d_2 Новый Пред. откл.	d_2 Изношенный	d_1 Новый Номин.		d_1 Новый Пред. откл.	d_1 Изношенный
Контрольные калибры-пробки	КНЕ-ПР	4h	27,007	—0,014	—	26,256	—0,005	26,250	25,820	не более	—	—
		6h	26,999	—0,018		26,207		26,199	25,770			
		6g	26,973			26,181		26,173	25,744			
		6e	26,939			26,147		26,139	25,710			
		6d	26,909			26,117		26,109	25,680			
		8h	26,922	—0,022		26,128	—0,006	26,118	25,690			
		8g	26,896			26,102		26,092	25,664			
	КНЕ-НЕ	4h	26,927	—0,014	—	26,272	—0,005	—	25,837	не более	—	—
		6h	26,884	—0,018		26,228			25,792			
		6g	26,858			26,202			25,766			
		6e	26,824			26,168			25,732			
		6d	26,794			26,138			25,702			
		8h	26,811	—0,022		26,153	—0,006		25,717			
		8g	26,785			26,127			25,691			
	КИ-НЕ	4h	26,931	—0,014	—	26,276	—0,005	—	25,837	не более	—	—
		6h	26,889	—0,018		26,232			25,792			
		6g	26,863			26,206			25,766			
		6e	26,829			26,172			25,732			
		6d	26,799			26,142			25,702			
		8h	26,817	—0,022		26,159	—0,006		25,717			
		8g	26,791			26,133			25,691			
	У-ПР	4h	27,007	—0,014	—	26,352	—0,005	26,345	25,912	не более	—	—
		6h; 8h	27,009	—0,018		26,348		26,340	25,910			
		6g; 8g	26,983			26,322		26,314	25,884			
		6e	26,949			26,288		26,280	25,850			
		6d	26,919			26,258		26,250	25,820			
	У-НЕ	4h	26,922	—0,014	—	26,265	—0,005	26,258	25,837	не более	—	—
		6h	26,877	—0,018		26,218		26,210	25,792			
		6g	26,851			26,192		26,184	25,766			
		6e	26,817			26,158		26,150	25,732			
		6d	26,787			26,128		26,120	25,702			
		8h	26,802	—0,022		26,141	—0,006	26,132	25,717			
		8g	26,776			26,115		26,106	25,691			

Таблица 105

Исполнительные размеры калибров для резьбы М27×0,75

мм

Наименование	Вид калибра	Поле допуска резьбы	d Новый Номин.	d Новый Пред. откл.	d Изношенный	d_2 Новый Номин.	d_2 Новый Пред. откл.	d_2 Изношенный	d_1 Новый Номин.	d_1 Новый Пред. откл.	d_1 Изношенный
Калибры-пробки	ПР	4H5H; 5H	27,015	−0,018	26,994	26,524	−0,009	26,506	26,188 не более	—	—
		6H; 7H	27,023	−0,022	26,994	26,530	−0,011	26,508	26,188 не более		
		6G; 7G	27,045		27,016	26,552		26,530	26,210 не более		
	НЕ	4H5H	26,772	−0,018	—	26,617	−0,009	26,603	26,188 не более	—	—
		5H	26,794			26,640		26,626	26,188 не более		
		6H	26,830	−0,022		26,674	−0,011	26,657	26,188 не более		
		6G	26,852			26,696		26,679	26,210 не более		
		7H	26,870			26,714		26,697	26,188 не более		
		7G	26,892			26,736		26,719	26,210 не более		
Калибры-кольца	ПР	4h	27,007 не менее	—	—	26,510	+0,010	26,527	26,183	+0,010	26,200
		6h; 8h 6h	27,009 не менее			26,504	+0,014	26,527	26,181	+0,014	26,204
		6g	26,987 не менее			26,482		26,505	26,159		26,182
		6e	26,953 не менее			26,448		26,471	26,125		26,148
	НЕ	4h	27,007 не менее	—	—	26,432	+0,010	26,446	26,277	+0,020	—
		6h	26,972 не менее			26,387	+0,014	26,406	26,230	+0,028	
		6g	26,950 не менее			26,365		26,384	26,208		
		6e	26,916 не менее			26,331		26,350	26,174		
Контрольные калибры-пробки	КПР-ПР	4h	27,007	−0,014	—	26,506	−0,005	26,500	26,178 не более	—	—
		6h; 8h 6h	27,009	−0,018		26,500		26,492	26,171 не более		
		6g	26,987			26,478		26,470	26,149 не более		
		6e	26,953			26,444		26,436	26,115 не более		
	КПР-НЕ	4h	26,674	−0,007	—	26,522	−0,005	—	26,183 не более	—	—
		6h; 8h 6h	26,672	−0,009		26,520			26,181 не более		
		6g	26,650			26,498			26,159 не более		
		6e	26,616			26,464			26,125 не более		
	К-И	4h	26,680	−0,007	—	26,530	−0,005	—	26,183 не более	—	—
		6h; 8h 6h	26,682	−0,009		26,530			26,181 не более		
		6g	26,660			26,508			26,159 не более		
		6e	26,626			26,474			26,125 не более		
	КНЕ-ПР	4h	27,001	−0,014	—	26,428	−0,005	26,422	26,100 не более	—	—
		6h	26,958	−0,018		26,383		26,375	26,054 не более		
		6g	26,936			26,361		26,353	26,032 не более		
		6e	26,903			26,327		26,319	25,998 не более		
	КНЕ-НЕ	4h	26,936	−0,014	—	26,444	−0,005	—	26,117 не более	—	—
		6h	26,897	−0,018		26,404			26,076 не более		
		6g	26,875			26,382			26,054 не более		
		6e	26,841			26,348			26,020 не более		
	КИ-НЕ	4h	26,940	−0,014	—	26,448	−0,005	—	26,117 не более	—	—
		6h	26,902	−0,018		26,408			26,076 не более		
		6g	26,880			26,386			26,054 не более		
		6e	26,846			26,352			26,020 не более		
	У-ПР	4h	27,007	−0,014	—	26,515	−0,005	26,508	26,183 не более	—	—
		6h; 8h 6h	27,009	−0,018		26,511		26,503	26,181 не более		
		6g	26,987			26,489		26,481	26,159 не более		
		6e	26,953			26,455		26,447	26,125 не более		
	У-НЕ	4h	26,931	−0,014	—	26,437	−0,005	26,430	26,117 не более	—	—
		6h	26,890	−0,018		26,394		26,386	26,076 не более		
		6g	26,868			26,372		26,364	26,054 не более		
		6e	26,834			26,338		26,330	26,020 не более		

Таблица 106

Исполнительные размеры калибров для резьбы М28×2

мм

Наименование	Вид калибра	Поле допуска резьбы	d Новый Номин.	d Новый Пред. откл.	d Изношенный	d_2 Новый Номин.	d_2 Новый Пред. откл.	d_2 Изношенный	d_1 Новый Номин.	d_1 Новый Пред. откл.	d_1 Изношенный
Калибры-пробки	ПР	4H5H; 5H	28,023	—0,022	27,994	26,718	—0,011	26,696	25,835 не более	—	—
		6H; 7H	28,030	—0,028	27,995	26,724	—0,014	26,696	25,835 не более		
		6G; 7G	28,068		28,033	26,762		26,734	25,873 не более		
	НЕ	4H5H	27,258	—0,022	—	26,852	—0,011	26,835	25,835 не более	—	—
		5H	27,298			26,892		26,875	25,835 не более		
		6H	27,346	—0,028		26,939	—0,014	26,917	25,835 не более		
		6G	27,384			26,977		26,955	25,873 не более		
		7H	27,402			26,995		26,973	25,835 не более		
		7G	27,440			27,033		27,011	26,873 не более		
Калибры-кольца	ПР	4h	28,009 не менее	—	—	26,692	+0,014	26,715	25,828	+0,014	25,851
		6h; 8h	28,011 не менее			26,684	+0,018	26,714	26,826	+0,018	25,856
		6g; 8g	27,973 не менее			26,646		26,676	25,788		25,818
		6e	27,940 не менее			26,613		26,643	25,755		25,785
		6d	27,911 не менее			26,584		26,614	25,726		25,756
	НЕ	4h	28,009 не менее	—	—	26,581	+0,014	26,600	26,174	+0,028	—
		6h	28,011 не менее			26,513	+0,018	26,537	26,104	+0,036	
		6g	27,973 не менее			26,475		26,499	26,066		
		6e	27,940 не менее			26,442		26,466	26,033		
		6d	27,911 не менее			26,413		26,437	26,004		
		8h	28,014 не менее			26,413	+0,023	26,444	26,002	+0,046	
		8g	27,976 не менее			26,375		26,406	25,964		
Контрольные калибры-пробки	КПР-ПР	4h	28,009	—0,018	—	26,688	—0,005	26,680	25,818 не более	—	—
		6h; 8h	28,011	—0,022		26,680	—0,006	26,670	25,809 не более		
		6g; 8g	27,973			26,642		26,632	25,771 не более		
		6e	27,940			26,608		26,600	25,738 не более		
		6d	27,911			26,580		26,570	25,709 не более		
	КПР-НЕ	4h	27,110	—0,009	—	26,708	—0,005	—	25,828 не более	—	—
		6h; 8h	27,108	—0,011		26,705	—0,006		25,826 не более		
		6g; 8g	27,070			26,667			25,788 не более		
		6e	27,036			26,634			25,755 не более		
		6d	27,008			26,605			25,726 не более		
	К-И	4h	27,120	—0,009	—	26,718	—0,005	—	25,828 не более	—	—
		6h; 8h	27,120	—0,011		26,717	—0,006		25,826 не более		
		6g; 8g	27,082			26,679			25,788 не более		
		6e	27,048			26,646			25,755 не более		
		6d	27,020			26,617			25,726 не более		

Продолжение табл. 106

Исполнительные размеры калибров для резьбы М28×2

мм

Наименование	Вид калибра	Поле допуска резьбы	d Новый Номин.	d Новый Пред. откл.	d Изношенный	d_2 Новый Номин.	d_2 Новый Пред. откл.	d_2 Изношенный	d_3 Новый Номин.		d_3 Новый Пред. откл.	d_3 Изношенный
Контрольные калибры-пробки	КНЕ-ПР	4h	28,009	—0,018	—	26,577	—0,005	26,569	25,707	не более	—	—
		6h	28,011	—0,022		26,508	—0,006	26,500	25,638			
		6g	27,973			26,470		26,462	25,600			
		6e	27,940			26,438		26,428	25,567			
		6d	27,911			26,408		26,400	25,538			
		8h	28,014	—0,028		26,408	—0,008	26,396	25,536			
		8g	27,976			26,370		26,358	25,498			
	КНЕ-НЕ	4h	27,903	—0,018	—	26,598	—0,005	—	25,729	не более	—	—
		6h	27,841	—0,022		26,534	—0,006		25,665			
		6g	27,803			26,496			25,627			
		6e	27,770			26,463			25,594			
		6d	27,741			26,434			25,565			
		8h	27,749	—0,028		26,440	—0,008		25,570			
		8g	27,711			26,402			25,532			
	КИ-НЕ	4h	27,908	—0,018	—	26,602	—0,005	—	25,729	не более	—	—
		6h	27,847	—0,022		26,540	—0,006		25,665			
		6g	27,809			26,502			25,627			
		6e	27,776			26,469			25,594			
		6d	27,747			26,440			25,565			
		8h	27,757	—0,028		26,448	—0,008		25,570			
		8g	27,719			26,410			25,532			
	У-ПР	4h	28,009	—0,018	—	26,699	—0,005	26,691	25,828	не более	—	—
		6h; 8h	28,011	—0,022		26,693	—0,006	26,684	25,826			
		6g; 8g	27,973			26,655		26,646	25,788			
		6e	27,940			26,622		26,613	25,755			
		6d	27,911			26,593		26,584	25,726			
	У-НЕ	4h	27,896	—0,018	—	26,588	—0,005	26,580	25,729	не более	—	—
		6h	27,832	—0,022		26,522	—0,006	26,513	25,665			
		6g	27,794			26,484		26,475	25,627			
		6e	27,761			26,451		26,442	25,594			
		6d	27,732			26,422		26,413	25,565			
		8h	27,738	—0,028		26,424	—0,008	26,412	25,570			
		8g	27,700			26,386		26,374	25,532			

Таблица 107

Исполнительные размеры калибров для резьбы М28×1,5

мм

Наименование	Вид калибра	Поле допуска резьбы	d Новый Номин.	d Новый Пред. откл.	d Изношенный	d_2 Новый Номин.	d_2 Новый Пред. откл.	d_2 Изношенный	d_1 Новый Номин.	d_1 Новый Пред. откл.	d_1 Изношенный
Калибры-пробки	ПР	4H5H; 5H	28,015	—0,018	27,994	27,036	—0,009	27,020	26,376 не более	—	—
		6H; 7H	28,023	—0,022	27,994	27,044	—0,011	27,020	26,376 не более		
		6G; 7G	28,055		28,026	27,076		27,052	26,408 не более		
	НЕ	4H5H	27,464	—0,018	—	27,160	—0,009	27,146	26,376 не более	—	—
		5H	27,502	—0,022		27,197	—0,011	27,180	26,376 не более		
		6H	27,542			27,237		27,220	26,376 не более		
		6G	27,574			27,269		27,252	26,408 не более		
		7H	27,597	—0,028		27,290	—0,014	27,268	26,376 не более		
		7G	27,629			27,322		27,300	26,408 не более		
Калибры-кольца	ПР	4h	28,009 не менее	—	—	27,017	+0,014	27,040	26,369	+0,014	26,392
		6h; 8h	28,011 не менее			27,009	+0,018	27,039	26,367	+0,018	26,397
		6g; 8g	27,979 не менее			26,977		27,007	26,335		26,365
		6e	27,944 не менее			26,942		26,972	26,300		26,330
		6d	27,916 не менее			26,914		26,944	26,272		26,302
	НЕ	4h	28,009 не менее	—	—	26,917	+0,014	26,936	26,610	+0,028	—
		6h	28,011 не менее			26,858	+0,018	26,882	26,549	+0,036	
		6g	27,979 не менее			26,826		26,850	26,517		
		6e	27,944 не менее			26,791		26,815	26,482		
		6d	27,916 не менее			26,763		26,787	26,454		
		8h	28,014 не менее			26,767	+0,023	26,798	26,456	+0,046	
		8g	27,982 не менее			26,735		26,766	26,424		
Контрольные калибры-пробки	КПР-ПР	4h	28,009	—0,018	—	27,013	—0,005	27,005	26,359 не более	—	—
		6h; 8h	28,011	—0,022		27,004	—0,006	26,996	26,350 не более		
		6g; 8g	27,979			26,972		26,964	26,318 не более		
		6e	27,944			26,938		26,928	26,283 не более		
		6d	27,916			26,910		26,900	26,255 не более		
	КПР-НЕ	4h	27,336	—0,009	—	27,034	—0,005	—	26,369 не более	—	—
		6h; 8h	27,332	—0,011		27,030	—0,006		26,367 не более		
		6g; 8g	27,300			26,998			26,335 не более		
		6e	27,266			26,963			26,300 не более		
		6d	27,238			26,935			26,272 не более		
	К-И	4h	27,344	—0,009	—	27,042	—0,005	—	26,369 не более	—	—
		6h; 8h	27,344	—0,011		27,042	—0,006		26,367 не более		
		6g; 8g	27,312			27,010			26,335 не более		
		6e	27,277			26,975			26,300 не более		
		6d	27,250			26,947			26,272 не более		

Продолжение табл. 107

Исполнительные размеры калибров для резьбы М28×1,5

мм

Наименование	Вид калибра	Поле допуска резьбы	d Новый Номин.	d Новый Пред. откл.	d Изношенный	d_2 Новый Номин.	d_2 Новый Пред. откл.	d_2 Изношенный	d_1 Новый Номин.	d_1 Новый Пред. откл.	d_1 Изношенный
Контрольные калибры-пробки	КНЕ-ПР	4h	28,009	−0,018	—	26,913	−0,005	26,905	26,259	—	—
		6h	28,011	−0,022		26,854	−0,006	26,844	26,199		
		6g	27,979			26,822		26,812	26,167		
		6e	27,944			26,786		26,778	26,132		
		6d	27,916			26,758		26,750	26,104		
		8h	27,993	−0,028		26,762	−0,008	26,750	26,106		
		8g	27,961			26,730		26,718	26,074		
	КНЕ-НЕ	4h	27,914	−0,018	—	26,934	−0,005	—	26,281	—	—
		6h	27,861	−0,022		26,879	−0,006		26,226		
		6g	27,829			26,847			26,194		
		6e	27,794			26,812			26,159		
		6d	27,766			26,784			26,131		
		8h	27,778	−0,028		26,794	−0,008		26,140		
		8g	27,746			26,762			26,108		
	КИ-НЕ	4h	27,919	−0,018	—	26,938	−0,005	—	26,281	—	—
		6h	27,867	−0,022		26,885	−0,006		26,226		
		6g	27,835			26,853			26,194		
		6e	27,800			26,818			26,159		
		6d	27,772			26,790			26,131		
		8h	27,786	−0,028		26,802	−0,008		26,140		
		8g	27,754			26,770			26,108		
	У-ПР	4h	28,009	−0,018	—	27,024	−0,005	27,016	26,369	—	—
		6h; 8h	28,011	−0,022		27,018	−0,006	27,009	26,367		
		6g; 8g	27,979			26,986		26,977	26,335		
		6e	27,944			26,951		26,942	26,300		
		6d	27,916			26,923		26,914	26,272		
	У-НЕ	4h	27,907	−0,018	—	26,924	−0,005	26,916	26,281	—	—
		6h	27,852	−0,022		26,867	−0,006	26,858	26,226		
		6g	27,820			26,835		26,826	26,194		
		6e	27,785			26,800		26,791	26,159		
		6d	27,757			26,772		26,763	26,131		
		8h	27,766	−0,028		26,778	−0,008	26,766	26,140		
		8g	27,734			26,746		26,734	26,108		

не более

Таблица 108

Исполнительные размеры калибров для резьбы М28×1

мм

Наименование	Вид калибра	Поле допуска резьбы	d Новый Номин.	d Новый Пред. откл.	d Изношенный	d_2 Новый Номин.	d_2 Новый Пред. откл.	d_2 Изношенный	d_1 Новый Номин.	d_1 Новый Пред. откл.	d_1 Изношенный
Калибры-пробки	ПР	4H5H; 5H	28,015	—0,018	27,994	27,360	—0,009	27,344	26,917 не более	—	—
		6H; 7H	28,023	—0,022	27,994	27,368	—0,011	27,344	26,917		
		6G; 7G	28,049		28,020	27,394		27,370	26,943		
	НЕ	4H5H	27,670	—0,018	—	27,465	—0,009	27,451	26,917 не более	—	—
		5H	27,698	—0,022		27,493	—0,011	27,476	26,917		
		6H	27,736			27,531		27,514	26,917		
		6G	27,762			27,557		27,540	26,943		
		7H	27,783	—0,028		27,576	—0,014	27,554	26,917		
		7G	27,809			27,602		27,580	26,943		
Калибры-кольца	ПР	4h	28,007 не менее	—	—	27,347	+0,010	27,364	26,912	+0,010	26,929
		6h; 8h	28,009			27,341	+0,014	27,364	26,910	+0,014	26,933
		6g; 8g	27,983			27,315		27,338	26,884		26,907
		6e	27,949			27,281		27,304	26,850		26,873
		6d	27,919			27,251		27,274	26,820		26,843
	НЕ	4h	28,007 не менее	—	—	27,260	+0,010	27,274	27,055	+0,020	—
		6h	28,009			27,211	+0,014	27,230	27,004	+0,028	
		6g	27,983			27,185		27,204	26,978		
		6e	27,949			27,151		27,170	26,944		
		6d	27,919			27,121		27,140	26,914		
		8h	27,940			27,132	+0,018	27,156	26,923	+0,036	
		8g	27,914			27,106		27,130	26,897		
Контрольные калибры-пробки	КПР-ПР	4h	28,007	—0,014	—	27,344	—0,005	27,336	26,907 не более	—	—
		6h; 8h	28,009	—0,018		27,337		27,329	26,900		
		6g; 8g	27,983			27,311		27,303	26,874		
		6e	27,949			27,277		27,269	26,840		
		6d	27,919			27,247		27,239	26,810		
	КПР-НЕ	4h	27,560	—0,007	—	27,360	—0,005	—	26,912 не более	—	—
		6h; 8h	27,560	—0,009		27,358			26,910		
		6g; 8g	27,534			27,332			26,884		
		6e	27,500			27,298			26,850		
		6d	27,470			27,268			26,820		
	К-И	4h	27,568	—0,007	—	27,366	—0,005	—	26,912 не более	—	—
		6h; 8h	27,568	—0,009		27,366			26,910		
		6g; 8g	27,542			27,340			26,884		
		6e	27,508			27,306			26,850		
		6d	27,478			27,276			26,820		

Продолжение табл. 108

Исполнительные размеры калибров для резьбы М28×1

мм

Наименование	Вид калибра	Поле допуска резьбы	d Новый Номин.	d Новый Пред. откл.	d Изношенный	d_2 Новый Номин.	d_2 Новый Пред. откл.	d_2 Изношенный	d_1 Новый Номин.		d_1 Новый Пред. откл.	d_1 Изношенный
Контрольные калибры-пробки	КНЕ-ПР	4h	28,007	—0,014	—	27,256	—0,005	27,250	26,820	не более	—	—
		6h	27,999	—0,018		27,207		27,199	26,770			
		6g	27,973			27,181		27,173	26,744			
		6e	27,939			27,147		27,139	26,710			
		6d	27,909			27,117		27,109	26,680			
		8h	27,922	—0,022		27,128	—0,006	27,118	26,690			
		8g	27,896			27,102		27,092	26,664			
	КНЕ-НЕ	4h	27,927	—0,014	—	27,272	—0,005	—	26,837	не более	—	—
		6h	27,884	—0,018		27,228			26,792			
		6g	27,858			27,202			26,766			
		6e	27,824			27,168			26,732			
		6d	27,794			27,138			26,702			
		8h	27,811	—0,022		27,153	—0,006		26,717			
		8g	27,785			27,127			26,691			
	КИ-НЕ	4h	27,931	—0,014	—	27,276	—0,005	—	26,837	не более	—	—
		6h	27,889	—0,018		27,232			26,792			
		6g	27,863			27,206			26,766			
		6e	27,829			27,172			26,732			
		6d	27,799			27,142			26,702			
		8h	27,817	—0,022		27,159	—0,006		26,717			
		8g	27,791			27,133			26,691			
	У-ПР	4h	28,007	—0,014	—	27,352	—0,005	27,345	26,912	не более	—	—
		6h; 8h	28,009	—0,018		27,348		27,340	26,910			
		6g; 8g	27,983			27,322		27,314	26,884			
		6e	27,949			27,288		27,280	26,850			
		6d	27,919			27,258		27,250	26,820			
	У-НЕ	4h	27,922	—0,014	—	27,265	—0,005	27,258	26,837	не более	—	—
		6h	27,877	—0,018		27,218		27,210	26,792			
		6g	27,851			27,192		27,184	26,766			
		6e	27,817			27,158		27,150	26,732			
		6d	27,787			27,128		27,120	26,702			
		8h	27,802	—0,022		27,141	—0,006	27,132	26,717			
		8g	27,776			27,115		27,106	26,691			

Таблица 109

Исполнительные размеры калибров для резьбы М30

мм

Наименование	Вид калибра	Поле допуска резьбы	d Новый Номин.	d Новый Пред. откл.	d Изношенный	d_2 Новый Номин.	d_2 Новый Пред. откл.	d_2 Изношенный	d_1 Новый Номин.	d_1 Новый Пред. откл.	d_1 Изношенный
Калибры-пробки	ПР	4H5H; 5H	30,023	—0,022	29,994	27,744	—0,011	27,722	26,211 не более	—	—
		6H; 7H	30,030	—0,028	29,995	27,750	—0,014	27,722	26,211		
		6G; 7G	30,083		30,048	27,803		27,775	26,264		
	НЕ	4H5H	28,624	—0,022	—	27,918	—0,011	27,901	26,211 не более	—	—
		5H	28,672	—0,028		27,965	—0,014	27,943	26,211		
		6H	28,728			28,021		27,999	26,211		
		6G	28,781			28,074		28,052	26,264		
		7H	28,809	—0,036		28,100	—0,018	28,072	26,211		
		7G	28,862			28,153		28,125	26,264		
Калибры-кольца	ПР	4h	30,011 не менее	—	—	27,710	+0,018	27,740	26,202	+0,018	26,232
		6h; 8h	30,014			27,704	+0,023	27,740	26,200	+0,023	26,236
		6g; 8g	29,961			27,650		27,688	26,146		26,184
		6e	29,924			27,614		27,650	26,110		26,146
		6d	29,896			27,586		27,622	26,082		26,118
	НЕ	4h	30,011 не менее	—	—	27,577	+0,018	27,601	26,858	+0,036	—
		6h	30,014			27,492	+0,023	27,523	26,780	+0,046	
		6g	29,961			27,439		27,470	26,728		
		6e	29,924			27,402		27,433	26,690		
		6d	29,896			27,374		27,405	26,662		
		8h	30,018			27,362	+0,030	27,402	26,647	+0,060	
		8g	29,965			27,309		27,349	26,594		
Контрольные калибры-пробки	КПР-ПР	4h	30,011	—0,022	—	27,706	—0,006	27,696	26,185 не более	—	—
		6h; 8g	30,014	—0,028		27,699	—0,008	27,687	26,177		
		6g; 8g	29,961			27,646		27,634	26,124		
		6e	29,924			27,609		27,597	26,087		
		6d	29,896			27,581		27,569	26,059		
	КПР-НЕ	4h	28,434	—0,011	—	27,731	—0,006	—	26,202 не более	—	—
		6h; 8h	28,434	—0,014		27,730	—0,008		26,200		
		6g; 8g	28,380			27,678			26,146		
		6e	28,344			27,640			26,110		
		6d	28,316			27,612			26,082		
	К-И	4h	28,446	—0,011	—	27,743	—0,006	—	26,202 не более	—	—
		6h; 8h	28,448	—0,014		27,744	—0,008		26,200		
		6g; 8g	28,394			27,692			26,146		
		6e	28,358			27,654			26,110		
		6d	28,330			27,626			26,082		

Продолжение табл. 109

Исполнительные размеры калибров для резьбы М30

мм

Наименование	Вид калибра	Поле допуска резьбы	d Новый Номин.	d Новый Пред. откл.	d Изношенный	d_2 Новый Номин.	d_2 Новый Пред. откл.	d_2 Изношенный	d_1 Новый Номин.		d_1 Новый Пред. откл.	d_1 Изношенный
Контрольные калибры-пробки	КНЕ-ПР	4h	30,011	—0,022	—	27,572	—0,006	27,564	26,052	не более	—	—
		6h	30,014	—0,028		27,488	—0,008	27,476	25,966			
		6g	29,961			27,434		27,422	25,912			
		6e	29,924			27,398		27,386	25,876			
		6d	29,896			27,370		27,358	25,848			
		8h	30,018	—0,036		27,358	—0,011	27,342	25,834			
		8g	29,965			27,304		27,290	25,781			
	КНЕ-НЕ	4h	29,879	—0,022	—	27,598	—0,006	—	26,079	не более	—	—
		6h	29,802	—0,028		27,519	—0,008		25,999			
		6g	29,749			27,466			25,946			
		6e	29,712			27,429			25,909			
		6d	29,684			27,401			25,881			
		8h	29,683	—0,036		27,398	—0,011		25,876			
		8g	29,630			27,344			25,823			
	КИ-НЕ	4h	29,885	—0,022	—	27,604	—0,006	—	26,079	не более	—	—
		6h	29,810	—0,028		27,527	—0,008		25,999			
		6g	29,757			27,474			25,946			
		6e	29,720			27,437			25,909			
		6d	29,692			27,409			25,881			
		8h	29,693	—0,036		27,408	—0,011		25,876			
		8g	29,640			27,354			25,823			
	У-ПР	4h	30,011	—0,022	—	27,719	—0,006	27,710	26,202	не более	—	—
		6h; 8h	30,014	—0,028		27,715	—0,008	27,703	26,200			
		6g; 8g	29,961			27,662		27,650	26,146			
		6e	29,924			27,625		27,613	26,110			
		6d	29,896			27,597		27,585	26,082			
	У-НЕ	4h	29,870	—0,022	—	27,586	—0,006	27,577	26,079	не более	—	—
		6h	29,790	—0,028		27,504	—0,008	27,492	25,999			
		6g	29,738			27,450		27,438	25,946			
		6e	29,700			27,414		27,402	25,909			
		6d	29,672			27,386		27,374	25,881			
		8h	29,668	—0,036		27,377	—0,011	27,362	25,876			
		8g	29,615			27,324		27,309	25,823			

Таблица 110

Исполнительные размеры калибров для резьбы М30×3

мм

Наименование	Вид калибра	Поле допуска резьбы	d Новый Номин.	d Новый Пред. откл.	d Изношенный	d_2 Новый Номин.	d_2 Новый Пред. откл.	d_2 Изношенный	d_1 Новый Номин.	d_1 Новый Пред. откл.	d_1 Изношенный
Калибры-пробки	ПР	4Н5Н; 5Н	30,023	—0,022	29,994	28,068	—0,011	28,046	26,752 не более	—	—
		6Н; 7Н	30,030	—0,028	29,995	28,074	—0,014	28,046	26,752 не более		
		6G; 7G	30,078		30,043	28,122		28,094	26,800 не более		
	НЕ	4Н5Н	28,838	—0,022	—	28,232	—0,011	28,215	26,752 не более	—	—
		5Н	28,884	—0,028		28,277	—0,014	28,255	26,752 не более		
		6Н	28,937			28,330		28,308	26,752 не более		
		6G	28,985			28,378		28,356	26,800 не более		
		7Н	29,013	—0,036		28,404	—0,018	28,376	26,752 не более		
		7G	29,061			28,452		28,424	26,800 не более		
Калибры-кольца	ПР	4h	30,009 не менее	—	—	28,042	+0,014	28,065	26,745	+0,014	26,768
		6h; 8h	30,011 не менее			28,034	+0,018	28,064	26,743	+0,018	26,773
		6g; 8g	29,963 не менее			27,986		28,016	26,695		26,725
		6e	29,926 не менее			27,949		27,979	26,658		26,688
		6d	29,899 не менее			27,922		27,952	27,631		26,661
	НЕ	4h	30,009 не менее	—	—	27,912	+0,014	27,931	27,305	+0,028	—
		6h	30,011 не менее			27,833	+0,018	27,857	27,224	+0,036	
		6g	29,963 не менее			27,785		27,809	27,176		
		6e	29,926 не менее			27,748		27,772	27,139		
		6d	29,899 не менее			27,721		27,745	27,112		
		8h	30,014 не менее			27,713	+0,023	27,744	27,102	+0,046	
		8g	29,966 не менее			27,665		27,696	27,054		
Контрольные калибры-пробки	КПР-ПР	4h	30,009	—0,018	—	28,038	—0,005	28,030	26,735 не более	—	—
		6h; 8h	30,011	—0,022		28,030	—0,006	28,020	26,726 не более		
		6g; 8g	29,963			27,982		27,972	26,678 не более		
		6e	29,926			27,944		27,936	26,641 не более		
		6d	29,899			27,918		27,908	26,614 не более		
	КПР-НЕ	4h	28,660	—0,009	—	28,058	—0,005	—	26,745 не более	—	—
		6h; 8h	28,658	—0,011		28,055	—0,006		26,743 не более		
		6g; 8g	28,610			28,007			26,695 не более		
		6e	28,572			27,970			26,658 не более		
		6d	28,546			27,943			26,631 не более		
	К-И	4h	28,670	—0,009	—	28,068	—0,005	—	26,745 не более	—	—
		6h; 8h	28,670	—0,011		28,067	—0,006		26,743 не более		
		6g; 8g	28,622			28,019			26,695 не более		
		6e	28,584			27,982			26,658 не более		
		6d	28,558			27,955			26,631 не более		

Продолжение табл. 110

Исполнительные размеры калибров для резьбы М30×3

мм

Наименование	Вид калибра	Поле допуска резьбы	d Новый Номин.	d Новый Пред. откл.	d Изношенный	d_2 Новый Номин.	d_2 Новый Пред. откл.	d_2 Изношенный	d_1 Новый Номин.		d_1 Новый Пред. откл.	d_1 Изношенный
Контрольные калибры-пробки	КНЕ-ПР	4h	30,009	—0,018	—	27,908	—0,005	27,900	26,605	не более	—	—
		6h	30,011	—0,022		27,828	—0,006	27,820	26,525			
		6g	29,963			27,780		27,772	26,477			
		6e	29,926			27,744		27,734	26,440			
		6d	29,899			27,716		27,708	26,413			
		8h	30,014	—0,028		27,708	—0,008	27,696	26,404			
		8g	29,966			27,660		27,648	26,356			
	КНЕ-НЕ	4h	29,884	—0,018	—	27,928	—0,005	—	26,627	не более	—	—
		6h	29,811	—0,022		27,854	—0,006		26,552			
		6g	29,763			27,806			26,504			
		6e	29,726			27,769			26,467			
		6d	29,699			27,742			26,440			
		8h	29,699	—0,028		27,740	—0,008		26,437			
		8g	29,651			27,692			26,389			
	КИ-НЕ	4h	29,889	—0,018	—	27,934	—0,005	—	26,627	не более	—	—
		6h	29,817	—0,022		27,860	—0,006		26,552			
		6g	29,769			27,812			26,504			
		6e	29,732			27,775			26,467			
		6d	29,705			27,748			26,440			
		8h	29,707	—0,028		27,748	—0,008		26,437			
		8g	29,659			27,700			26,389			
	У-ПР	4h	30,009	—0,018	—	28,049	—0,005	28,041	26,745	не более	—	—
		6h; 8h	30,011	—0,022		28,043	—0,006	28,034	26,743			
		6g; 8g	29,963			27,995		27,986	26,695			
		6e	29,926			27,958		27,949	26,658			
		6d	29,899			27,931		27,922	26,631			
	У-НЕ	4h	29,877	—0,018	—	27,919	—0,005	27,911	26,627	не более	—	—
		6h	29,802	—0,022		27,842	—0,006	27,833	26,552			
		6g	29,754			27,794		27,785	26,504			
		6e	29,717			27,757		27,748	26,467			
		6d	29,690			27,730		27,721	26,440			
		8h	29,688	—0,028		27,724	—0,008	27,712	26,437			
		8g	29,640			27,676		27,664	26,389			

Таблица 111

Исполнительные размеры калибров для резьбы М30×2

мм

Наименование	Вид калибра	Поле допуска резьбы	d Новый Номин.	d Новый Пред. откл.	d Изношенный	d_2 Новый Номин.	d_2 Новый Пред. откл.	d_2 Изношенный	d_1 Новый Номин.	d_1 Новый Пред. откл.	d_1 Изношенный
Калибры-пробки	ПР	4H5H; 5H	30,023	—0,022	29,994	28,718	—0,011	28,696	27,835	—	—
		6H; 7H	30,030	—0,028	29,995	28,724	—0,014	28,696	27,835		
		6G; 7G	30,068		30,033	28,762		28,734	27,873		
	НЕ	4H5H	29,258	—0,022	—	28,852	—0,011	28,835	27,835	—	—
		5H	29,298			28,892		28,875	27,835		
		6H	29,346	—0,028		28,939	—0,014	28,917	27,835		
		6G	29,384			28,977		28,955	27,873		
		7H	29,402			28,995		28,973	27,835		
		7G	29,440			29,033		29,011	27,873		
Калибры-кольца	ПР	4h	30,009	—	—	28,692	+0,014	28,715	27,828	+0,014	27,851
		6h; 8h	30,011			28,684	+0,018	28,714	27,826	+0,018	27,856
		6g; 8g	29,973			28,646		28,676	27,788		27,818
		6e	29,940			28,613		28,643	27,755		27,785
		6d	29,911			28,584		28,614	27,726		27,756
	НЕ	4h	30,009	—	—	28,581	+0,014	28,600	28,174	+0,028	—
		6h	30,011			28,513	+0,018	28,537	28,104	+0,036	
		6g	29,973			28,475		28,499	28,066		
		6e	29,940			28,442		28,466	28,033		
		6d	29,911			28,413		28,437	28,004		
		8h	30,014			28,413	+0,023	28,444	28,002	+0,046	
		8g	29,976			28,375		28,406	27,964		
Контрольные калибры-пробки	КПР-ПР	4h	30,009	—0,018	—	28,688	—0,005	28,680	27,818	—	—
		6h; 8h	30,011	—0,022		28,680	—0,006	28,670	27,809		
		6g; 8g	29,973			28,642		28,632	27,771		
		6e	29,940			28,608		28,600	27,738		
		6d	29,911			28,580		28,570	27,709		
	КПР-НЕ	4h	29,110	—0,009	—	28,708	—0,005	—	27,828	—	—
		6h; 8h	29,108	—0,011		28,705	—0,006		27,826		
		6g; 8g	29,070			28,667			27,788		
		6e	29,036			28,634			27,755		
		6d	29,008			28,605			27,726		
	К-И	4h	29,120	—0,009	—	28,718	—0,005	—	27,828	—	—
		6h; 8h	29,120	—0,011		28,717	—0,006		27,826		
		6g; 8g	29,082			28,679			27,788		
		6e	29,048			28,646			27,755		
		6d	29,020			28,617			27,726		

Продолжение табл. 111

Исполнительные размеры калибров для резьбы М30×2

мм

Наименование	Вид калибра	Поле допуска резьбы	d Новый Номин.	d Новый Пред. откл.	d Изношенный	d_2 Новый Номин.	d_2 Новый Пред. откл.	d_2 Изношенный	d_1 Новый Номин.		d_1 Новый Пред. откл.	d_1 Изношенный
Контрольные калибры-пробки	КНЕ-ПР	4h	30,009	—0,018	—	28,577	—0,005	28,569	27,707	не более	—	—
		6h	30,011	—0,022		28,508	—0,006	28,500	27,638			
		6g	29,973			28,470		28,462	27,600			
		6e	29,940			28,438		28,428	27,567			
		6d	29,911			28,408		28,400	27,538			
		8h	30,014	—0,028		28,408	—0,008	28,396	27,536			
		8g	29,976			28,370		28,358	27,498			
	КНЕ-НЕ	4h	29,903	—0,018	—	28,598	—0,005	—	27,729	не более	—	—
		6h	29,841	—0,022		28,534	—0,006		27,665			
		6g	29,803			28,496			27,627			
		6e	29,770			28,463			27,594			
		6d	29,741			28,434			27,565			
		8h	29,749	—0,028		28,440	—0,008		27,570			
		8g	29,711			28,402			27,532			
	КИ-НЕ	4h	29,908	—0,018	—	28,602	—0,005	—	27,729	не более	—	—
		6h	29,847	—0,022		28,540	—0,006		27,665			
		6g	29,809			28,502			27,627			
		6e	29,776			28,469			27,594			
		6d	29,747			28,440			27,565			
		8h	29,757	—0,028		28,448	—0,008		27,570			
		8g	29,719			28,410			27,532			
	У-ПР	4h	30,009	—0,018	—	28,699	—0,005	28,691	27,828	не более	—	—
		6h; 8h	30,011	—0,022		28,693	—0,006	28,684	27,826			
		6g; 8g	29,973			28,655		28,646	27,788			
		6e	29,940			28,622		28,613	27,755			
		6d	29,911			28,593		28,584	27,726			
	У-НЕ	4h	29,896	—0,018	—	28,588	—0,005	28,580	27,729	не более	—	—
		6h	29,832	—0,022		28,522	—0,006	28,513	27,665			
		6g	29,794			28,484		28,475	27,627			
		6e	29,761			28,451		28,442	27,594			
		6d	29,732			28,422		28,413	27,565			
		8h	29,738	—0,028		28,424	—0,008	28,412	27,570			
		8g	29,700			28,386		28,374	27,532			

Таблица 112

Исполнительные размеры калибров для резьбы М30×1,5

мм

Наименование	Вид калибра	Поле допуска резьбы	d Новый Номин.	d Новый Пред. откл.	d Изношенный	d_2 Новый Номин.	d_2 Новый Пред. откл.	d_2 Изношенный	d_1 Новый Номин.	d_1 Новый Пред. откл.	d_1 Изношенный
Калибры-пробки	ПР	4H5H; 5H	30,015	—0,018	29,994	29,036	—0,009	29,020	28,376 не более	—	—
		6H; 7H	30,023	—0,022	29,994	29,044	—0,011	29,020	28,376		
		6G; 7G	30,055		30,026	29,076		29,052	28,408		
	НЕ	4H5H	29,464	—0,018	—	29,160	—0,009	29,146	28,376 не более	—	—
		5H	29,502	—0,022		29,197	—0,011	29,180	28,376		
		6H	29,542			29,237		29,220	28,376		
		6G	29,574			29,269		29,252	28,408		
		7H	29,597	—0,028		29,290	—0,014	29,268	28,376		
		7G	29,629			29,322		29,300	28,408		
Калибры-кольца	ПР	4h	30,009 не менее	—	—	29,017	+0,014	29,040	28,369	+0,014	28,392
		6h; 8h	30,011			29,009	+0,018	29,039	28,367	+0,018	28,397
		6g; 8g	29,979			28,977		29,007	28,335		28,365
		6e	29,944			28,942		28,972	28,300		28,330
		6d	29,916			28,914		28,944	28,272		28,302
	НЕ	4h	30,009 не менее	—	—	28,917	+0,014	28,936	28,610	+0,028	—
		6h	30,011			28,858	+0,018	28,882	28,549	+0,036	
		6g	29,979			28,826		28,850	28,517		
		6e	29,944			28,791		28,815	28,482		
		6d	29,916			28,763		28,787	28,454		
		8h	30,014			28,767	+0,023	28,798	28,456	+0,046	
		8g	29,982			28,735		28,766	28,424		
Контрольные калибры-пробки	КПР-ПР	4h	30,009	—0,018	—	29,013	—0,005	29,005	28,359 не более	—	—
		6h; 8h	30,011	—0,022		29,004	—0,006	28,996	28,350		
		6g; 8g	29,979			28,972		28,964	28,318		
		6e	29,944			28,938		28,928	28,283		
		6d	29,916			28,910		28,900	28,255		
	КПР-НЕ	4h	29,336	—0,009	—	29,034	—0,005	—	28,369 не более	—	—
		6h; 8h	29,332	—0,011		29,030	—0,006		28,367		
		6g; 8g	29,300			28,998			28,335		
		6e	29,266			28,963			28,300		
		6d	29,238			28,935			28,272		
	К-И	4h	29,344	—0,009	—	29,042	—0,005	—	28,369 не более	—	—
		6h; 8h	29,344	—0,011		29,042	—0,006		28,367		

Продолжение табл. 112

Исполнительные размеры калибров для резьбы М30×1,5

мм

Наименование	Вид калибра	Поле допуска резьбы	d Новый Номин.	d Новый Пред. откл.	d Изношенный	d_2 Новый Номин.	d_2 Новый Пред. откл.	d_2 Изношенный	d_1 Новый Номин.	d_1 Новый Пред. откл.	d_1 Изношенный
Контрольные калибры-пробки	К-И	6g; 8g	29,312	−0,011	—	29,010	−0,006	—	28,335 не более	—	—
		6e	29,277			28,975			28,300		
		6d	29,250			28,947			28,272		
	КНЕ-ПР	4h	30,009	−0,018	—	28,913	−0,005	28,905	28,259 не более	—	—
		6h	30,011	−0,022		28,854	−0,006	28,844	28,199		
		6g	29,979			28,822		28,812	28,167		
		6e	29,944			28,786		28,778	28,132		
		6d	29,916			28,758		28,750	28,104		
		8h	29,993	−0,028		28,762	−0,008	28,750	28,106		
		8g	29,961			28,730		28,718	28,074		
	КНЕ-НЕ	4h	29,914	−0,018	—	28,934	−0,005	—	28,281 не более	—	—
		6h	29,861	−0,022		28,879	−0,006		28,226		
		6g	29,829			28,847			28,194		
		6e	29,794			28,812			28,159		
		6d	29,766			28,784			28,131		
		8h	29,778	−0,028		28,794	−0,008		28,140		
		8g	29,746			28,762			28,108		
	КИ-НЕ	4h	29,919	−0,018	—	28,938	−0,005	—	28,281 не более	—	—
		6h	29,867	−0,022		28,885	−0,006		28,226		
		6g	29,835			28,853			28,194		
		6e	29,800			28,818			28,159		
		6d	29,772			28,790			28,131		
		8h	29,786	−0,028		28,802	−0,008		28,140		
		8g	29,754			28,770			28,108		
	У-ПР	4h	30,009	−0,018	—	29,024	−0,005	29,016	28,369 не более	—	—
		6h; 8h	30,011	−0,022		29,018	−0,006	29,009	28,367		
		6g; 8g	29,979			28,986		28,977	28,335		
		6e	29,944			28,951		28,942	28,300		
		6d	29,916			28,923		28,914	28,272		
	У-НЕ	4h	29,907	−0,018	—	28,924	−0,005	28,916	28,281 не более	—	—
		6h	29,852	−0,022		28,867	−0,006	28,858	28,226		
		6g	29,820			28,835		28,826	28,194		
		6e	29,785			28,800		28,791	28,159		
		6d	29,757			28,772		28,763	28,131		
		8h	29,766	−0,028		28,778	−0,008	28,766	28,140		
		8g	29,734			28,746		28,734	28,108		

Таблица 113

Исполнительные размеры калибров для резьбы М30×1

мм

Наименование	Вид калибра	Поле допуска резьбы	d Новый Номин.	d Новый Пред. откл.	d Изношенный	d_2 Новый Номин.	d_2 Новый Пред. откл.	d_2 Изношенный	d_1 Новый Номин.	d_1 Новый Пред. откл.	d_1 Изношенный
Калибры-пробки	ПР	4H5H; 5H	30,015	−0,018	29,994	29,360	−0,009	29,344	28,917 не более	—	—
		6H; 7H	30,023	−0,022	29,994	29,368	−0,011	29,344	28,917		
		6G; 7G	30,049		30,020	29,394		29,370	28,943		
	НЕ	4H5H	29,670	−0,018	—	29,465	−0,009	29,451	28,917 не более	—	—
		5H	29,698	−0,022		29,493	−0,011	29,476	28,917		
		6H	29,736			29,531		29,514	28,917		
		6G	29,762			29,557		29,540	28,943		
		7H	29,783	−0,028		29,576	−0,014	29,554	28,917		
		7G	29,809			29,602		29,580	28,943		
Калибры-кольца	ПР	4h	30,007 не менее	—	—	29,347	+0,010	29,364	28,912	+0,010	28,929
		6h; 8h	30,009			29,341	+0,014	29,364	28,910	+0,014	28,933
		6g; 8g	29,983			29,315		29,338	28,884		28,907
		6e	29,949			29,281		29,304	28,850		28,873
		6d	29,919			29,251		29,274	28,820		28,843
	НЕ	4h	30,007 не менее	—	—	29,260	+0,010	29,274	29,055	+0,020	—
		6h	30,009			29,211	+0,014	29,230	29,004	+0,028	
		6g	29,983			29,185		29,204	28,978		
		6e	29,949			29,151		29,170	28,944		
		6d	29,919			29,121		29,140	28,914		
		8h	29,940			29,132	+0,018	29,156	28,923	+0,036	
		8g	29,914			29,106		29,130	28,897		
Контрольные калибры-пробки	КПР-ПР	4h	30,007	−0,014	—	29,344	−0,005	29,336	28,907 не более	—	
		6h; 8h	30,009	−0,018		29,337		29,329	28,900		
		6g; 8g	29,983			29,311		29,303	28,874		
		6e	29,949			29,277		29,269	28,840		
		6d	29,919			29,247		29,239	28,810		
	КПР-НЕ	4h	29,560	−0,007	—	29,360	−0,005	—	28,912 не более	—	
		6h; 8h	29,560	−0,009		29,358			28,910		
		6g; 8g	29,534			29,332			28,884		
		6e	29,500			29,298			28,850		
		6d	29,470			29,268			28,820		
	К-И	4h	29,568	−0,007	—	29,366	−0,005	—	28,912 не более	—	
		6h; 8h	29,568	−0,009		29,366			28,910		

Продолжение табл. 113

Исполнительные размеры калибров для резьбы М30×1

мм

Наименование	Вид калибра	Поле допуска резьбы	d			d_2			d_1			
			Новый		Изношенный	Новый		Изношенный	Новый			Изношенный
			Номин.	Пред. откл.		Номин.	Пред. откл.		Номин.		Пред. откл.	
Контрольные калибры-пробки	К-И	6g; 8g	29,542	—0,009	—	29,340	—0,005	—	28,884	не более	—	—
		6e	29,508			29,306			28,850			
		6d	29,478			29,276			28,820			
	КНЕ-ПР	4h	30,007	—0,014	—	29,256	—0,005	29,250	28,820	не более	—	—
		6h	29,999	—0,018		29,207		29,199	28,770			
		6g	29,973			29,181		29,173	28,744			
		6e	29,939			29,147		29,139	28,710			
		6d	29,909			29,117		29,109	28,680			
		8h	29,922	—0,022		29,128	—0,006	29,118	28,690			
		8g	29,896			29,102		29,092	28,664			
	КНЕ-НЕ	4h	29,927	—0,014	—	29,272	—0,005	—	28,837	не более	—	—
		6h	29,884	—0,018		29,228			28,792			
		6g	29,858			29,202			28,766			
		6e	29,824			29,168			28,732			
		6d	29,794			29,138			28,702			
		8h	29,811	—0,022		29,153	—0,006		28,717			
		8g	29,785			29,127			28,691			
	КИ-НЕ	4h	29,931	—0,014	—	29,276	—0,005	—	28,837	не более	—	—
		6h	29,889	—0,018		29,232			28,792			
		6g	29,863			29,206			28,766			
		6e	29,829			29,172			28,732			
		6d	29,799			29,142			28,702			
		8h	29,817	—0,022		29,159	—0,006		28,717			
		8g	29,791			29,133			28,691			
	У-ПР	4h	30,007	—0,014	—	29,352	—0,005	29,345	28,912	не более	—	—
		6h; 8h	30,009	—0,018		29,348		29,340	28,910			
		6g; 8g	29,983			29,322		29,314	28,884			
		6e	29,949			29,288		29,280	28,850			
		6d	29,919			29,258		29,250	28,820			
	У-НЕ	4h	29,922	—0,014	—	29,265	—0,005	29,258	28,837	не более	—	—
		6h	29,877	—0,018		29,218		29,210	28,792			
		6g	29,851			29,192		29,184	28,766			
		6e	29,817			29,158		29,150	28,732			
		6d	29,787			29,128		29,120	28,702			
		8h	29,802	—0,022		29,141	—0,006	29,132	28,717			
		8g	29,776			29,115		29,106	28,691			

Таблица 114

Исполнительные размеры калибров для резьбы М30×0,75

мм

Наименование	Вид калибра	Поле допуска резьбы	d Новый Номин.	d Новый Пред. откл.	d Изношенный	d_2 Новый Номин.	d_2 Новый Пред. откл.	d_2 Изношенный	d_1 Новый Номин.	d_1 Новый Пред. откл.	d_1 Изношенный
Калибры-пробки	ПР	4H5H; 5H	30,015	—0,018	29,994	29,524	—0,009	29,506	29,188 не более	—	—
		6H; 7H	30,023	—0,022	29,994	29,530	—0,011	29,508	29,188		
		6G; 7G	30,045		30,016	29,552		29,530	29,210		
	НЕ	4H5H	29,772	—0,018	—	29,617	—0,009	29,603	29,188 не более	—	—
		5H	29,794			29,640		29,626	29,188		
		6H	29,830	—0,022		29,674	—0,011	29,657	29,188		
		6G	29,852			29,696		29,679	29,210		
		7H	29,870			29,714		29,697	29,188		
		7G	29,892			29,736		29,719	29,210		
Калибры-кольца	ПР	4h	30,007 не менее	—	—	29,510	+0,010	29,527	29,183	+0,010	29,200
		6h; 8h6h	30,009			29,504	+0,014	29,527	29,181	+0,014	29,204
		6g	29,987			29,482		29,505	29,159		29,182
		6e	29,953			29,448		29,471	29,125		29,148
	НЕ	4h	30,007 не менее	—	—	29,432	+0,010	29,446	29,277	+0,020	—
		6h	29,972			29,387	+0,014	29,406	29,230	+0,028	
		6g	29,950			29,365		29,384	29,208		
		6e	29,916			29,331		29,350	29,174		
Контрольные калибры-пробки	КПР-ПР	4h	30,007	—0,014	—	29,506	—0,005	29,500	29,178 не более	—	—
		6h; 8h6h	30,009	—0,018		29,500		29,492	29,171		
		6g	29,987			29,478		29,470	29,149		
		6e	29,953			29,444		29,436	29,115		
	КПР-НЕ	4h	29,674	—0,007	—	29,522	—0,005	—	29,183 не более	—	—
		6h; 8h6h	29,672	—0,009		29,520			29,181		
		6g	29,650			29,498			29,159		
		6e	29,616			29,464			29,125		
	К-И	4h	29,680	—0,007	—	29,530	—0,005	—	29,183 не более	—	—
		6h; 8h6h	29,682	—0,009		29,530			29,181		
		6g	29,660			29,508			29,159		
		6e	29,626			29,474			29,125		
	КНЕ-ПР	4h	30,001	—0,014	—	29,428	—0,005	29,422	29,100 не более	—	—
		6h	29,958	—0,018		29,383		29,375	29,054		
		6g	29,936			29,361		29,353	29,032		
		6e	29,902			29,327		29,319	29,998		
	КНЕ-НЕ	4h	29,936	—0,014	—	29,444	—0,005	—	29,117 не более	—	—
		6h	29,897	—0,018		29,404			29,076		
		6g	29,875			29,382			29,054		
		6e	29,841			29,348			29,020		
	КИ-НЕ	4h	29,940	—0,014	—	29,448	—0,005	—	29,117 не более	—	—
		6h	29,902	—0,018		29,408			29,076		
		6g	29,880			29,386			29,054		
		6e	29,846			29,352			29,020		
	У-ПР	4h	30,007	—0,014	—	29,515	—0,005	29,508	29,183 не более	—	—
		6h; 8h6h	30,009	—0,018		29,511		29,503	29,181		
		6g	29,987			29,489		29,481	29,159		
		6e	29,953			29,455		29,447	29,125		
	У-НЕ	4h	29,931	—0,014	—	29,437	—0,005	29,430	29,117 не более	—	—
		6h	29,890	—0,018		29,394		29,386	29,076		
		6g	29,868			29,372		29,364	29,054		
		6e	29,834			29,338		29,330	29,020		

Таблица 115

Исполнительные размеры калибров для резьбы М32×2

мм

Наименование	Вид калибра	Поле допуска резьбы	d Новый Номин.		d Новый Пред. откл.	d Изношенный	d_2 Новый Номин.	d_2 Новый Пред. откл.	d_2 Изношенный	d_1 Новый Номин.		d_1 Новый Пред. откл.	d_1 Изношенный
Калибры-пробки	ПР	4H5H; 5H	32,023		—0,022	31,994	30,718	—0,011	30,696	29,835	не более	—	—
		6H; 7H	32,030		—0,028	31,995	30,724	—0,014	30,696	29,835			
		6G; 7G	32,068			32,033	30,762		30,734	29,873			
	НЕ	4H5H	31,258		—0,022	—	30,852	—0,011	30,835	29,835	не более	—	—
		5H	31,298				30,892		30,875	29,835			
		6H	31,346		—0,028		30,939	—0,014	30,917	29,835			
		6G	31,384				30,977		30,955	29,873			
		7H	31,402				30,995		30,973	29,835			
		7G	31,440				31,033		31,011	29,873			
Калибры-кольца	ПР	4h	32,009	не менее	—	—	30,692	+0,014	30,715	29,828		+0,014	29,851
		6h; 8h	32,011				30,684	+0,018	30,714	29,826		+0,018	29,856
		6g; 8g	31,973				30,646		30,676	29,788			29,818
		6e	31,940				30,613		30,643	29,755			29,785
		6d	31,911				30,584		30,614	29,726			29,756
	НЕ	4h	32,009	не менее	—	—	30,581	+0,014	30,600	30,174		+0,028	—
		6h	32,011				30,513	+0,018	30,537	30,104		+0,036	
		6g	31,973				30,475		30,499	30,066			
		6e	31,940				30,442		30,466	30,033			
		6d	31,911				30,413		30,437	30,004			
		8h	32,014				30,413	+0,023	30,444	30,002		+0,046	
		8g	31,976				30,375		30,406	29,964			
Контрольные калибры-пробки	КПР-ПР	4h	32,009		—0,018	—	30,688	—0,005	30,680	29,818	не более	—	—
		6h; 8h	32,011		—0,022		30,680	—0,006	30,670	29,809			
		6g; 8g	31,973				30,642		30,632	29,771			
		6e	31,940				30,608		30,600	29,738			
		6d	31,911				30,580		30,570	29,709			
	КПР-НЕ	4h	31,110		—0,009	—	30,708	—0,005	—	29,828	не более	—	—
		6h; 8h	31,108		—0,011		30,705	—0,006		29,826			
		6g; 8g	31,070				30,667			29,788			
		6e	31,036				30,634			29,755			
		6d	31,008				30,605			29,726			
	К-И	4h	31,120		—0,009	—	30,718	—0,005	—	29,828	не более	—	—
		6h; 8h	31,120		—0,011		30,717	—0,006		29,826			

Продолжение табл. 115

Исполнительные размеры калибров для резьбы М32×2

мм

Наименование	Вид калибра	Поле допуска резьбы	d Новый Номин.	d Новый Пред. откл.	d Изношенный	d_2 Новый Номин.	d_2 Новый Пред. откл.	d_2 Изношенный	d_1 Новый Номин.		d_1 Новый Пред. откл.	d_1 Изношенный
Контрольные калибры-пробки	К-И	6g; 8g	31,082	—0,011	—	30,679	—0,006	—	29,788	не более	—	—
		6e	31,048			30,646			29,755			
		6d	31,020			30,617			29,726			
	КНЕ-ПР	4h	32,009	—0,018	—	30,577	—0,005	30,569	29,707	не более	—	—
		6h	32,011	—0,022		30,508	—0,006	30,500	29,638			
		6g	31,973			30,470		30,462	29,600			
		6e	31,940			30,438		30,428	29,567			
		6d	31,911			30,408		30,400	29,538			
		8h	32,014	—0,028		30,408	—0,008	30,396	29,536			
		8g	31,976			30,370		30,358	29,498			
	КНЕ-НЕ	4h	31,903	—0,018	—	30,598	—0,005	—	29,729	не более	—	—
		6h	31,841	—0,022		30,534	—0,006		29,665			
		6g	31,803			30,496			29,627			
		6e	31,770			30,463			29,594			
		6d	31,741			30,434			29,565			
		8h	31,749	—0,028		30,440	—0,008		29,570			
		8g	31,711			30,402			29,532			
	КИ-НЕ	4h	31,908	—0,018	—	30,602	—0,005	—	29,729	не более	—	—
		6h	31,847	—0,022		30,540	—0,006		29,665			
		6g	31,809			30,502			29,627			
		6e	31,776			30,469			29,594			
		6d	31,747			30,440			29,565			
		8h	31,757	—0,028		30,448	—0,008		29,570			
		8g	31,719			30,410			29,532			
	У-ПР	4h	32,009	—0,018	—	30,699	—0,005	30,691	29,828	не более	—	—
		6h; 8h	32,011	—0,022		30,693	—0,006	30,684	29,826			
		6g; 8g	31,973			30,655		30,646	29,788			
		6e	31,940			30,622		30,613	29,755			
		6d	31,911			30,593		30,584	29,726			
	У-НЕ	4h	31,896	—0,018	—	30,588	—0,005	30,580	29,729	не более	—	—
		6h	31,832	—0,022		30,522	—0,006	30,513	29,665			
		6g	31,794			30,484		30,475	29,627			
		6e	31,761			30,451		30,442	29,594			
		6d	31,732			30,422		30,413	29,565			
		8h	31,738	—0,028		30,424	—0,008	30,412	29,570			
		8g	31,700			30,386		30,374	29,532			

Таблица 116

Исполнительные размеры калибров для резьбы М32×1,5

мм

Наименование	Вид калибра	Поле допуска резьбы	d Новый Номин.		d Новый Пред. откл.	d Изношенный	d_2 Новый Номин.	d_2 Новый Пред. откл.	d_2 Изношенный	d_1 Новый Номин.		d_1 Новый Пред. откл.	d_1 Изношенный
Калибры-пробки	ПР	4H5H; 5H	32,015		—0,018	31,994	31,036	—0,009	31,020	30,376	не более	—	—
		6H; 7H	32,023		—0,022	31,994	31,044	—0,011	31,020	30,376			
		6G; 7G	32,055			32,026	31,076		31,052	30,408			
	НЕ	4H5H	31,464		—0,018	—	31,160	—0,009	31,146	30,376	не более	—	—
		5H	31,502		—0,022		31,197	—0,011	31,180	30,376			
		6H	31,542				31,237		31,220	30,376			
		6G	31,574				31,269		31,252	30,408			
		7H	31,597		—0,028		31,290	—0,014	31,268	30,376			
		7G	31,629				31,322		31,300	30,408			
Калибры-кольца	ПР	4h	32,009	не менее	—	—	31,017	+0,014	31,040	30,369		+0,014	30,292
		6h; 8h	32,011				31,009	+0,018	31,039	30,367		+0,018	30,397
		6g; 8g	31,979				30,977		31,007	30,335			30,365
		6e	31,944				30,942		30,972	30,300			30,330
		6d	31,916				30,914		30,944	30,272			30,302
	НЕ	4h	32,009	не менее	—	—	30,917	+0,014	30,936	30,610		+0,028	—
		6h	32,011				30,858	+0,018	30,882	30,549		+0,036	
		6g	31,979				30,826		30,850	30,517			
		6e	31,944				30,791		30,815	30,482			
		6d	31,916				30,763		30,787	30,454			
		8h	32,014				30,767	+0,023	30,798	30,456		+0,046	
		8g	31,982				30,735		30,766	30,424			
Контрольные калибры-пробки	КПР-ПР	4h	32,009		—0,018	—	31,013	—0,005	31,005	30,359	не более	—	—
		6h; 8h	32,011		—0,022		31,004	—0,006	30,996	30,350			
		6g; 8g	31,979				30,972		30,964	30,318			
		6e	31,944				30,938		30,928	30,283			
		6d	31,916				30,910		30,900	30,255			
	КПР-НЕ	4h	31,336		—0,009	—	31,034	—0,005	—	30,369	не более	—	—
		6h; 8h	31,332		—0,011		31,030	—0,006		30,367			
		6g; 8g	31,300				30,998			30,335			
		6e	31,266				30,963			30,300			
		6d	31,238				30,935			30,272			
	К-И	4h	31,344		—0,009	—	31,042	—0,005	—	30,369	не более	—	—
		6h; 8h	31,344		—0,011		31,042	—0,006		30,367			
		6g; 8g	31,312				31,010			30,335			
		6e	31,277				30,975			30,300			
		6d	31,250				30,947			30,272			

Продолжение табл. 116

Исполнительные размеры калибров для резьбы М32×1,5

мм

Наименование	Вид калибра	Поле допуска резьбы	d Новый Номин.	d Новый Пред. откл.	d Изношенный	d_2 Новый Номин.	d_2 Новый Пред. откл.	d_2 Изношенный	d_1 Новый Номин.		d_1 Новый Пред. откл.	d_1 Изношенный
Контрольные калибры-пробки	КНЕ-ПР	4h	32,009	—0,018	—	30,913	—0,005	30,905	30,259	не более	—	—
		6h	32,011	—0,022		30,854	—0,006	30,844	30,199			
		6g	31,979			30,822		30,812	30,167			
		6e	31,944			30,786		30,778	30,132			
		6d	31,916			30,758		30,750	30,104			
		8h	31,993	—0,028		30,762	—0,008	30,750	30,106			
		8g	31,961			30,730		30,718	30,074			
	КНЕ-НЕ	4h	31,914	—0,018	—	30,934	—0,005	—	30,281	не более	—	—
		6h	31,861	—0,022		30,879	—0,006		30,226			
		6g	31,829			30,847			30,194			
		6e	31,794			30,812			30,159			
		6d	31,766			30,784			30,131			
		8h	31,778	—0,028		30,794	—0,008		30,140			
		8g	31,746			30,762			30,108			
	КИ-НЕ	4h	31,919	—0,018	—	30,938	—0,005	—	30,281	не более	—	—
		6h	31,867	—0,022		30,885	—0,006		30,226			
		6g	31,835			30,853			30,194			
		6e	31,800			30,818			30,159			
		6d	31,772			30,790			30,131			
		8h	31,786	—0,028		30,802	—0,008		30,140			
		8g	31,754			30,770			30,108			
	У-ПР	4h	32,009	—0,018	—	31,024	—0,005	31,016	30,369	не более	—	—
		6h; 8h	32,011	—0,022		31,018	—0,006	31,009	30,367			
		6g; 8g	31,979			30,986		30,977	30,335			
		6e	31,944			30,951		30,942	30,300			
		6d	31,916			30,923		30,914	30,272			
	У-НЕ	4h	31,907	—0,018	—	30,924	—0,005	30,916	30,281	не более	—	—
		6h	31,852	—0,022		30,867	—0,006	30,858	30,226			
		6g	31,820			30,835		30,826	30,194			
		6e	31,785			30,800		30,791	30,159			
		6d	31,757			30,772		30,763	30,131			
		8h	31,766	—0,028		30,778	—0,008	30,766	30,140			
		8g	31,734			30,746		30,734	30,108			

Таблица 117

Исполнительные размеры калибров для резьбы М33

мм

Наименование	Вид калибра	Поле допуска резьбы	d Новый Номин.	d Новый Пред. откл.	d Изношенный	d_2 Новый Номин.	d_2 Новый Пред. откл.	d_2 Изношенный	d_1 Новый Номин.	d_1 Новый Пред. откл.	d_1 Изношенный
Калибры-пробки	ПР	4Н5Н; 5Н	33,023	−0,022	32,994	30,744	−0,011	30,722	29,211 не более	—	—
		6Н; 7Н	33,030	−0,028	32,995	30,750	−0,014	30,722	29,211		
		6G; 7G	33,083		33,048	30,803		30,775	29,264		
	НЕ	4Н5Н	31,624	−0,022	—	30,918	−0,011	30,901	29,211 не более	—	—
		5Н	31,672	−0,028		30,965	−0,014	30,943	29,211		
		6Н	31,728			31,021		30,999	29,211		
		6G	31,781			31,074		31,052	29,264		
		7Н	31,809	−0,036		31,100	−0,018	31,072	29,211		
		7G	31,852			31,153		31,125	29,264		
Калибры-кольца	ПР	4h	33,011 не менее	—	—	30,710	+0,018	30,740	29,202	+0,018	29,232
		6h; 8h	33,014			30,704	+0,023	30,740	29,200	+0,023	29,236
		6g; 8g	32,961			30,650		30,688	29,146		29,184
		6e	32,924			30,614		30,650	29,110		29,146
		6d	32,896			30,586		30,622	29,082		29,118
	НЕ	4h	33,011 не менее	—	—	30,577	+0,018	30,601	29,868	+0,036	—
		6h	33,014			30,492	+0,023	30,523	29,780	+0,046	
		6g	32,961			30,439		30,470	29,728		
		6e	32,924			30,402		30,433	29,690		
		6d	32,896			30,374		30,405	29,662		
		8h	33,018			30,362	+0,030	30,402	29,647	+0,060	
		8g	32,965			30,309		30,349	29,594		
Контрольные калибры-пробки	КПР-ПР	4h	33,011	−0,022	—	30,706	−0,006	30,696	29,185 не более	—	—
		6h; 8h	33,014	−0,028		30,699	−0,008	30,687	29,177		
		6g; 8g	32,961			30,646		30,634	29,124		
		6e	32,924			30,609		30,597	29,087		
		6d	32,896			30,581		30,569	29,059		
	КПР-НЕ	4h	31,434	−0,011	—	30,731	−0,006	—	29,202 не более	—	—
		6h; 8h	31,434	−0,014		30,730	−0,008		29,200		
		6g; 8g	31,380			30,678			29,146		
		6e	31,344			30,640			29,110		
		6d	31,316			30,612			29,082		
	К-И	4h	31,446	−0,011	—	30,743	−0,006	—	29,202 не более	—	—
		6h; 8h	31,448	−0,014		30,774	−0,008		29,200		

Продолжение табл. 117

Исполнительные размеры калибров для резьбы М33

мм

Наименование	Вид калибра	Поле допуска резьбы	d Новый Номин.	d Новый Пред. откл.	d Изношенный	d_2 Новый Номин.	d_2 Новый Пред. откл.	d_2 Изношенный	d_1 Новый Номин.		d_1 Новый Пред. откл.	d_1 Изношенный
Контрольные калибры-пробки	К-И	6g; 8g	31,394	—0,014	—	30,692	—0,008	—	29,146	не более	—	—
		6e	31,358			30,654			29,110			
		6d	31,330			30,626			29,082			
	КНЕ-ПР	4h	33,011	—0,022	—	30,572	0,006	30,564	29,052	не более	—	—
		6h	33,014	—0,028		30,488	—0,008	30,476	28,966			
		6g	32,961			30,434		30,422	28,912			
		6e	32,924			30,398		30,386	28,876			
		6d	32,896			30,370		30,358	28,848			
		8h	33,018	—0,036		30,358	—0,011	30,342	28,834			
		8g	32,965			30,304		30,290	28,781			
	КНЕ-НЕ	4h	32,879	—0,022	—	30,598	—0,006	—	29,079	не более	—	—
		6h	32,802	—0,028		30,519	—0,008		28,999			
		6g	32,749			30,466			28,946			
		6e	32,712			30,429			28,909			
		6d	32,684			30,401			28,881			
		8h	32,683	—0,036		30,398	—0,011		28,876			
		8g	32,630			30,344			28,823			
	КИ-НЕ	4h	32,885	—0,022	—	30,604	—0,006	—	29,079	не более	—	—
		6h	32,810	—0,028		30,527	—0,008		28,999			
		6g	32,757			30,474			28,946			
		6e	32,720			30,437			28,909			
		6d	32,692			30,409			28,881			
		8h	32,693	—0,036		30,408	—0,011		28,876			
		8g	32,640			30,354			28,823			
	У-ПР	4h	33,011	—0,022	—	30,719	—0,006	30,710	29,202	не более	—	—
		6h; 8h	33,014	—0,028		30,715	—0,008	30,703	29,200			
		6g; 8g	32,961			30,662		30,650	29,146			
		6e	32,924			30,625		30,613	29,110			
		6d	32,896			30,597		30,585	29,082			
	У-НЕ	4h	32,870	—0,022	—	30,586	—0,006	30,577	29,079	не более	—	—
		6h	32,790	—0,028		30,504	—0,008	30,492	28,999			
		6g	32,738			30,450		30,438	28,946			
		6e	32,700			30,414		30,402	28,909			
		6d	32,672			30,386		30,374	28,881			
		8h	32,668	—0,036		30,377	—0,011	30,362	28,876			
		8g	32,615			30,324		30,309	28,823			

Таблица 118

Исполнительные размеры калибров для резьбы М33×3

мм

Наименование	Вид калибра	Поле допуска резьбы	d Новый Номин.	d Новый Пред. откл.	d Изношенный	d_2 Новый Номин.	d_2 Новый Пред. откл.	d_2 Изношенный	d_1 Новый Номин.	d_1 Новый Пред. откл.	d_1 Изношенный
Калибры-пробки	ПР	4Н5Н; 5Н	33,023	−0,022	32,994	31,068	−0,011	31,046	29,752 не более	—	—
		6Н; 7Н	33,030	−0,028	32,995	31,074	−0,014	31,046	29,752		
		6G; 7G	33,078		33,043	31,122		31,094	29,800		
	НЕ	4Н5Н	31,838	−0,022	—	31,232	−0,011	31,215	29,752 не более	—	—
		5Н	31,884	−0,028		31,277	−0,014	31,255	29,752		
		6Н	31,937			31,330		31,308	29,752		
		6G	31,985			31,378		31,356	29,800		
		7Н	32,013	−0,036		31,404	−0,018	31,376	29,752		
		7G	32,061			31,452		31,424	29,800		
Калибры-кольца	ПР	4h	33,009 не менее	—	—	31,042	+0,014	31,065	29,745	+0,014	29,768
		6h; 8h	33,011			31,034	+0,018	31,064	29,743	+0,018	29,773
		6g; 8g	32,963			30,986		31,016	29,695		29,725
		6e	32,926			30,949		30,979	29,658		29,688
		6d	32,899			30,922		30,952	29,631		29,661
	НЕ	4h	33,009 не менее	—	—	30,912	+0,014	30,931	30,305	+0,028	—
		6h	33,011			30,833	+0,018	30,857	30,224	+0,036	
		6g	32,963			30,785		30,809	30,176		
		6e	32,926			30,748		30,772	30,139		
		6d	32,899			30,721		30,745	30,112		
		8h	33,014			30,713	+0,023	30,744	30,102	+0,046	
		8g	32,966			30,665		30,696	30,054		
Контрольные калибры-пробки	КПР-ПР	4h	33,009	−0,018	—	31,038	−0,005	31,030	29,735 не более	—	—
		6h; 8h	33,011	−0,022		31,030	−0,006	31,020	29,726		
		6g; 8g	32,963			30,982		30,972	29,678		
		6e	32,926			30,944		30,936	29,641		
		6d	32,899			30,918		30,908	29,614		
	КПР-НЕ	4h	31,660	−0,009	—	31,058	−0,005	—	29,745 не более	—	—
		6h; 8h	31,658	−0,011		31,055	−0,006		29,743		
		6g; 8g	31,610			31,007			29,695		
		6e	31,572			30,970			29,658		
		6d	31,546			30,943			29,631		
	К-И	4h	31,670	−0,009	—	31,068	−0,005	—	29,745 не более	—	—
		6h; 8h	31,670	−0,011		31,067	−0,006		29,743		

Продолжение табл. 118

Исполнительные размеры калибров для резьбы М33×3

мм

Наименование	Вид калибра	Поле допуска резьбы	d Новый Номин.	d Новый Пред. откл.	d Изношенный	d_2 Новый Номин.	d_2 Новый Пред. откл.	d_2 Изношенный	d_1 Новый Номин.	d_1 Новый Пред. откл.	d_1 Изношенный
Контрольные калибры-пробки	К-И	6g; 8g	31,622	—0,011	—	31,019	—0,006	—	29,695	не более	—
		6e	31,584			30,982			29,658		
		6d	31,558			30,955			29,631		
	КНЕ-ПР	4h	33,009	—0,018	—	30,908	—0,005	30,900	29,605	не более	—
		6h	33,011	—0,022		30,828	—0,006	30,820	29,525		
		6g	32,963			30,780		30,772	29,477		
		6e	32,926			30,744		30,734	29,440		
		6d	32,899			30,716		30,708	29,413		
		8h	33,014	—0,028		30,708	—0,008	30,696	29,404		
		8g	32,966			30,660		30,648	29,356		
	КНЕ-НЕ	4h	32,884	—0,018	—	30,928	—0,005	—	29,627	не более	—
		6h	32,811	—0,022		30,854	—0,006		29,552		
		6g	32,763			30,806			29,504		
		6e	32,726			30,769			29,467		
		6d	32,699			30,742			29,440		
		8h	32,699	—0,028		30,740	—0,008		29,437		
		8g	32,651			30,692			29,389		
	КИ-НЕ	4h	32,889	—0,018	—	30,934	—0,005	—	29,627	не более	—
		6h	32,817	—0,022		30,860	—0,006		29,552		
		6g	32,769			30,812			29,504		
		6e	32,732			30,775			29,467		
		6d	32,705			30,748			29,440		
		8h	32,707	—0,028		30,748	—0,008		29,437		
		8g	32,659			30,700			29,389		
	У-ПР	4h	33,009	—0,018	—	31,049	—0,005	31,041	29,745	не более	—
		6h; 8h	33,011	—0,022		31,043	—0,006	31,034	29,743		
		6g; 8g	32,963			30,995		30,986	29,695		
		6e	32,926			30,958		30,949	29,658		
		6d	32,899			30,931		30,922	29,631		
	У-НЕ	4h	32,877	—0,018	—	30,919	—0,005	30,911	29,627	не более	—
		6h	32,802	—0,022		30,842	—0,006	30,833	29,552		
		6g	32,754			30,794		30,785	29,504		
		6e	32,717			30,757		30,748	29,467		
		6d	32,690			30,730		30,721	29,440		
		8h	32,688	—0,028		30,724	—0,008	30,712	29,437		
		8g	32,640			30,676		30,664	29,389		

Таблица 119

Исполнительные размеры калибров для резьбы М33×2

мм

Наименование	Вид калибра	Поле допуска резьбы	d Новый Номин.	d Новый Пред. откл.	d Изношенный	d_2 Новый Номин.	d_2 Новый Пред. откл.	d_2 Изношенный	d_1 Новый Номин.	d_1 Новый Пред. откл.	d_1 Изношенный
Калибры-пробки	ПР	4H5H; 5H	33,023	—0,022	32,994	31,718	—0,011	31,696	30,835 не более	—	—
		6H; 7H	33,030	—0,028	32,995	31,724	—0,014	31,696	30,835		
		6G; 7G	33,068		33,033	31,762		31,734	30,873		
	НЕ	4H5H	32,258	—0,022	—	31,852	—0,011	31,835	30,835 не более	—	—
		5H	32,298			31,892		31,875	30,835		
		6H	32,346	—0,028		31,939	—0,014	31,917	30,835		
		6G	32,384			31,977		31,955	30,873		
		7H	32,402			31,995		31,973	30,835		
		7G	32,440			32,033		32,011	30,873		
Калибры-кольца	ПР	4h	33,009 не менее	—	—	31,692	+0,014	31,715	30,828	+0,014	30,851
		6h; 8h	33,011			31,684	+0,018	31,714	30,826	+0,018	30,856
		6g; 8g	32,973			31,646		31,676	30,788		30,818
		6e	32,940			31,613		31,643	30,755		30,785
		6d	32,911			31,584		31,614	30,726		30,756
	НЕ	4h	33,009 не менее	—	—	31,581	+0,014	31,600	31,174	+0,028	—
		6h	33,011			31,513	+0,018	31,537	31,104	+0,036	
		6g	32,973			31,475		31,499	31,066		
		6e	32,940			31,442		31,466	31,033		
		6d	32,911			31,413		31,437	31,004		
		8h	33,014			31,413	+0,023	31,444	31,002	+0,046	
		8g	32,976			31,375		31,406	30,964		
Контрольные калибры-пробки	КПР-ПР	4h	33,009	—0,018	—	31,688	—0,005	31,680	30,818 не более	—	—
		6h; 8h	33,011	—0,022		31,680	—0,006	31,670	30,809		
		6g; 8g	32,973			31,642		31,632	30,771		
		6e	32,940			31,608		31,600	30,738		
		6d	32,911			31,580		31,570	30,709		
	КПР-НЕ	4h	32,110	—0,009	—	31,708	—0,005	—	30,828 не более	—	—
		6h; 8h	32,108	—0,011		31,705	—0,006		30,826		
		6g; 8g	32,070			31,667			30,788		
		6e	32,036			31,634			30,755		
		6d	32,008			31,605			30,726		
	К-И	4h	32,120	—0,009	—	31,718	—0,005	—	30,828 не более	—	—
		6h; 8h	32,120	—0,011		31,717	—0,006		30,826		

Продолжение табл. 119

Исполнительные размеры калибров для резьбы М33×2

мм

Наименование	Вид калибра	Поле допуска резьбы	d Новый Номин.	d Новый Пред. откл.	d Изношенный	d_2 Новый Номин.	d_2 Новый Пред. откл.	d_2 Изношенный	d_1 Новый Номин.		d_1 Новый Пред. откл.	d_1 Изношенный
Контрольные калибры-пробки	К-И	6g; 8g	32,082	−0,011	—	31,679	−0,006	—	30,788	не более	—	—
		6e	32,048			31,646			30,755			
		6d	32,020			31,617			30,726			
	КНЕ-ПР	4h	33,009	−0,018	—	31,577	−0,005	31,569	30,707	не более	—	—
		6h	33,011	−0,022		31,508	−0,006	31,500	30,638			
		6g	32,973			31,470		31,462	30,600			
		6e	32,940			31,438		31,428	30,567			
		6d	32,911			31,408		31,400	30,538			
		8h	33,014	−0,028		31,408	−0,008	31,396	30,536			
		8g	32,976			31,370		31,358	30,498			
	КНЕ-НЕ	4h	32,903	−0,018	—	31,598	−0,005	—	30,729	не более	—	—
		6h	32,841	−0,022		31,534	−0,006		30,665			
		6g	32,803			31,496			30,627			
		6e	32,770			31,463			30,594			
		6d	32,741			31,434			30,565			
		8h	32,749	−0,028		31,440	−0,008		30,570			
		8g	32,711			31,402			30,532			
	КИ-НЕ	4h	32,908	−0,018	—	31,602	−0,005	—	30,729	не более	—	—
		6h	32,847	−0,022		31,540	−0,006		30,665			
		6g	32,809			31,502			30,627			
		6e	32,776			31,469			30,594			
		6d	32,747			31,440			30,565			
		8h	32,757	−0,028		31,448	−0,008		30,570			
		8g	32,719			31,410			30,532			
	У-ПР	4h	33,009	−0,018	—	31,699	−0,005	31,691	30,828	не более	—	—
		6h; 8h	33,011	−0,022		31,693	−0,006	31,684	30,826			
		6g; 8g	32,973			31,655		31,646	30,788			
		6e	32,940			31,622		31,613	30,755			
		6d	32,911			31,593		31,584	30,726			
	У-НЕ	4h	32,896	−0,018	—	31,588	−0,005	31,580	30,729	не более	—	—
		6h	32,832	−0,022		31,522	−0,006	31,513	30,665			
		6g	32,794			31,484		31,475	30,627			
		6e	32,761			31,451		31,442	30,594			
		6d	32,732			31,422		31,413	30,565			
		8h	32,738	−0,028		31,424	−0,008	31,412	30,570			
		8g	32,700			31,386		31,374	30,532			

Таблица 120

Исполнительные размеры калибров для резьбы М33×1,5

мм

Наименование	Вид калибра	Поле допуска резьбы	d Новый Номин.	d Новый Пред. откл.	d Изношенный	d_2 Новый Номин.	d_2 Новый Пред. откл.	d_2 Изношенный	d_1 Новый Номин.	d_1 Новый Пред. откл.	d_1 Изношенный
Калибры-пробки	ПР	4H5H; 5H	33,015	—0,018	32,994	32,036	—0,009	32,020	31,376	не более —	—
		6H; 7H	33,023	—0,022	32,994	32,044	—0,011	32,020	31,376		
		6G; 7G	33,055		33,026	32,076		32,052	31,408		
	НЕ	4H5H	32,464	—0,018	—	32,160	—0,009	32,146	31,376	не более —	—
		5H	32,502	—0,022		32,197	—0,011	32,180	31,376		
		6H	32,542			32,237		32,220	31,376		
		6G	32,574			32,269		32,252	31,408		
		7H	32,597	—0,028		32,290	—0,014	32,268	31,376		
		7G	32,629			32,322		32,300	31,408		
Калибры-кольца	ПР	4h	33,009	не менее —	—	32,017	+0,014	32,040	31,369	+0,014	31,392
		6h; 8h	33,011			32,009	+0,018	32,039	31,367	+0,018	31,397
		6g; 8g	32,979			31,977		32,007	31,335		31,365
		6e	32,944			31,942		31,972	31,300		31,330
		6d	32,916			31,914		31,944	31,272		31,302
	НЕ	4h	33,009	не менее —	—	31,917	+0,014	31,936	31,610	+0,028	—
		6h	33,011			31,858	+0,018	31,882	31,549	+0,036	
		6g	32,979			31,826		31,850	31,517		
		6e	32,944			31,791		31,815	31,482		
		6d	32,916			31,763		31,787	31,454		
		8h	33,014			31,767	+0,023	31,798	31,456	+0,046	
		8g	32,982			31,735		31,766	31,424		
Контрольные калибры-пробки	КПР-ПР	4h	33,009	—0,018	—	32,013	—0,005	32,005	31,359	не более —	—
		6h; 8h	33,011	—0,022		32,004	—0,006	31,996	31,350		
		6g; 8g	32,979			31,972		31,964	31,318		
		6e	32,944			31,938		31,928	31,283		
		6d	32,916			31,910		31,900	31,255		
	КПР-НЕ	4h	32,336	—0,009	—	32,034	—0,005	—	31,369	не более —	—
		6h; 8h	32,332	—0,011		32,030	—0,006		31,367		
		6g; 8g	32,300			31,998			31,335		
		6e	32,266			31,963			31,300		
		6d	32,238			31,935			31,272		
	К-И	4h	32,344	—0,009	—	32,042	—0,005	—	31,369	не более —	—
		6h; 8h	32,344	—0,011		32,042	—0,006		31,367		

Продолжение табл. 120

Исполнительные размеры калибров для резьбы М33×1,5

мм

Наименование	Вид калибра	Поле допуска резьбы	d Новый Номин.	d Новый Пред. откл.	d Изношенный	d_2 Новый Номин.	d_2 Новый Пред. откл.	d_2 Изношенный	d_1 Новый Номин.	d_1 Новый Пред. откл.	d_1 Изношенный
Контрольные калибры-пробки	*К-И*	*6g*; *8g*	32,312	—0,011	—	32,010	—0,006	—	31,335 не более	—	—
		6e	32,277			31,975			31,300		
		6d	32,250			31,947			31,272		
	КНЕ-ПР	*4h*	33,009	—0,018	—	31,913	—0,005	31,905	31,259 не более	—	—
		6h	33,011	—0,022		31,854	—0,006	31,844	31,199		
		6g	32,979			31,822		31,812	31,167		
		6e	32,944			31,786		31,778	31,132		
		6d	32,916			31,758		31,750	31,104		
		8h	32,993	—0,028		31,762	—0,008	31,750	31,106		
		8g	32,961			31,730		31,718	31,074		
	КНЕ-НЕ	*4h*	32,914	—0,018	—	31,934	—0,005	—	31,281 не более	—	—
		6h	32,861	—0,022		31,879	—0,006		31,226		
		6g	32,829			31,847			31,194		
		6e	32,794			31,812			31,159		
		6d	32,766			31,784			31,131		
		8h	32,778	—0,028		31,794	—0,008		31,140		
		8g	32,746			31,762			31,108		
	КИ-НЕ	*4h*	32,919	—0,018	—	31,938	—0,005	—	31,281 не более	—	—
		6h	32,867	—0,022		31,885	—0,006		31,226		
		6g	32,835			31,853			31,194		
		6e	32,800			31,818			31,159		
		6d	32,772			31,790			31,131		
		8h	32,786	—0,028		31,802	—0,008		31,140		
		8g	32,754			31,770			31,108		
	У-ПР	*4h*	33,009	—0,018	—	32,024	—0,005	32,016	31,269 не более	—	—
		6h; *8h*	33,011	—0,022		32,018	—0,006	32,009	31,367		
		6g; *8g*	32,979			31,986		31,977	31,335		
		6e	32,944			31,951		31,942	31,300		
		6d	32,916			31,923		31,914	31,272		
	У-НЕ	*4h*	32,907	—0,018	—	31,924	—0,005	31,916	31,281 не более	—	—
		6h	32,852	—0,022		31,867	—0,006	31,858	31,226		
		6g	32,820			31,835		31,826	31,194		
		6e	32,785			31,800		31,791	31,159		
		6d	32,757			31,772		31,763	31,131		
		8h	32,766	—0,028		31,778	—0,008	31,766	31,140		
		8g	32,734			31,746		31,734	31,108		

Таблица 121

Исполнительные размеры калибров для резьбы М33×1

мм

Наименование	Вид калибра	Поле допуска резьбы	d Новый Номин.		d Новый Пред. откл.	d Изношенный	d_2 Новый Номин.	d_2 Новый Пред. откл.	d_2 Изношенный	d_1 Новый Номин.		d_1 Новый Пред. откл.	d_1 Изношенный
Калибры-пробки	ПР	4H5H; 5H	33,015		—0,018	32,994	32,360	—0,009	32,344	31,917	не более	—	—
		6H; 7H	33,023		—0,022	32,994	32,368	—0,011	32,344	31,917			
		6G; 7G	33,049			33,020	32,394		32,370	31,943			
	НЕ	4H5H	32,670		—0,018	—	32,465	—0,009	32,451	31,917	не более	—	—
		5H	32,698		—0,022		32,493	—0,011	32,476	31,917			
		6H	32,736				32,531		32,514	31,917			
		6G	32,762				32,557		32,540	31,943			
		7H	32,783		—0,028		32,576	—0,014	32,554	31,917			
		7G	32,809				32,602		32,580	31,943			
Калибры-кольца	ПР	4h	33,007	не менее	—	—	32,347	+0,010	32,364	31,912		+0,010	31,929
		6h; 8h	33,009				32,341	+0,014	32,364	31,910		+0,014	31,933
		6g; 8g	32,983				32,315		32,338	31,884			31,907
		6e	32,949				32,281		32,304	31,850			31,873
		6d	32,919				32,251		32,274	31,820			31,843
	НЕ	4h	33,007	не менее	—	—	32,260	+0,010	32,274	32,055		+0,020	—
		6h	33,009				32,211	+0,014	32,230	32,004		+0,028	
		6g	32,983				32,185		32,204	31,978			
		6e	32,949				32,151		32,170	31,944			
		6d	32,919				32,121		32,140	31,914			
		8h	32,940				32,132	+0,018	32,156	31,923		+0,036	
		8g	32,914				32,106		32,130	31,897			
Контрольные калибры-пробки	КПР-ПР	4h	33,007		—0,014	—	32,344	—0,005	32,336	31,907	не более	—	—
		6h; 8h	33,009		—0,018		32,337		32,329	31,900			
		6g; 8g	32,983				32,311		32,303	31,874			
		6e	32,949				32,277		32,269	31,840			
		6d	32,919				32,247		32,239	31,810			
	КПР-НЕ	4h	32,560		—0,007	—	32,360	—0,005	—	31,912	не более	—	—
		6h; 8h	32,560		—0,009		32,358			31,910			
		6g; 8g	32,534				32,332			31,884			
		6e	32,500				32,298			31,850			
		6d	32,470				32,268			31,820			
	К-И	4h	32,568		—0,007	—	32,366	—0,005	—	31,912	не более	—	—
		6h; 8h	32,568		—0,009		32,366			31,910			
		6g; 8g	32,542				32,340			31,884			
		6e	32,508				32,306			31,850			
		6d	32,478				32,276			31,820			

Продолжение табл. 121

Исполнительные размеры калибров для резьбы М33×1

мм

Наименование	Вид калибра	Поле допуска резьбы	d Новый Номин.	d Новый Пред. откл.	d Изношенный	d_2 Новый Номин.	d_2 Новый Пред. откл.	d_2 Изношенный	d_1 Новый Номин.		d_1 Новый Пред. откл.	d_1 Изношенный
Контрольные калибры-пробки	КНЕ-ПР	4h	33,007	—0,014	—	32,256	—0,005	32,250	31,820	не более	—	—
		6h	32,999	—0,018		32,207		32,199	31,770			
		6g	32,973			32,181		32,173	31,744			
		6e	32,939			32,147		32,139	31,710			
		6d	32,909			32,117		32,109	31,680			
		8h	32,922	—0,022		32,128	—0,006	32,118	31,690			
		8g	32,896			32,102		32,092	31,664			
	КНЕ-НЕ	4h	32,927	—0,014	—	32,272	—0,005	—	31,837	не более	—	—
		6h	32,884	—0,018		32,228			31,792			
		6g	32,858			32,202			31,766			
		6e	32,824			32,168			31,732			
		6d	32,794			32,138			31,702			
		8h	32,811	—0,022		32,153	—0,006		31,717			
		8g	32,785			32,127			31,691			
	КИ-НЕ	4h	32,931	—0,014	—	32,276	—0,005	—	31,837	не более	—	—
		6h	32,889	—0,018		32,232			31,792			
		6g	32,863			32,206			31,766			
		6e	32,829			32,172			31,732			
		6d	32,799			32,142			31,702			
		8h	32,817	—0,022		32,159	—0,006		31,717			
		8g	32,791			32,133			31,691			
	У-ПР	4h	33,007	—0,014	—	32,352	—0,005	32,345	31,912	не более	—	—
		6h; 8h	33,009	—0,018		32,348		32,340	31,910			
		6g; 8g	32,983			32,322		32,314	31,884			
		6e	32,949			32,288		32,280	31,850			
		6d	32,919			32,258		32,250	31,820			
	У-НЕ	4h	32,922	—0,014	—	32,265	—0,005	32,258	31,837	не более	—	—
		6h	32,877	—0,018		32,218		32,210	31,792			
		6g	32,851			32,192		32,184	31,766			
		6e	32,817			32,158		32,150	31,732			
		6d	32,787			32,128		32,120	31,702			
		8h	32,802	—0,022		32,141	—0,006	32,132	31,717			
		8g	32,776			32,115		32,106	31,691			

Таблица 122

Исполнительные размеры калибров для резьбы М33×0,75

мм

Наименование	Вид калибра	Поле допуска резьбы	d Новый Номин.	d Новый Пред. откл.	d Изношенный	d_2 Новый Номин.	d_2 Новый Пред. откл.	d_2 Изношенный	d_1 Новый Номин.	d_1 Новый Пред. откл.	d_1 Изношенный
Калибры-пробки	ПР	4H5H; 5H	33,015	—0,018	32,994	32,524	—0,009	32,506	32,188 не более	—	—
		6H; 7H	33,023	—0,022	32,994	32,530	—0,011	32,508	32,188		
		6G; 7G	33,045		33,016	32,552		32,530	32,210		
	НЕ	4H5H	32,772	—0,018	—	32,617	—0,009	32,603	32,188 не более	—	—
		5H	32,794			32,640		32,626	32,188		
		6H	32,830	—0,022		32,674	—0,011	32,657	32,188		
		6G	32,852			32,696		32,679	32,210		
		7H	32,870			32,714		32,697	32,188		
		7G	32,892			32,736		32,719	32,210		
Калибры-кольца	ПР	4h	33,007 не менее	—	—	32,510	+0,010	32,527	32,183	+0,010	32,200
		6h; 8h6h	33,009			32,504	+0,014	32,527	32,181	+0,014	32,204
		6g	32,987			32,482		32,505	32,159		32,182
		6e	32,953			32,448		32,471	32,125		32,148
	НЕ	4h	33,007 не менее	—	—	32,432	+0,010	32,446	32,277	+0,020	—
		6h	32,972			32,387	+0,014	32,406	32,230	+0,028	
		6g	32,950			32,365		32,384	32,208		
		6e	32,916			32,331		32,350	32,174		
Контрольные калибры-пробки	КПР-ПР	4h	33,007	—0,014	—	32,506	—0,005	32,500	32,178 не более	—	—
		6h; 8h6h	33,009			32,500		32,492	32,171		
		6g	32,987	—0,018		32,478		32,470	32,149		
		6e	32,953			32,444		32,436	32,115		
	КПР-НЕ	4h	32,674	—0,007	—	32,522	—0,005	—	32,183 не более	—	—
		6h; 8h6h	32,672	—0,009		32,520			32,181		
		6g	32,650			32,498			32,159		
		6e	32,616			32,464			32,125		
	К-И	4h	32,680	—0,007	—	32,530	—0,005	—	32,183 не более	—	—
		6h; 8h6h	32,682	—0,009		32,530			32,181		
		6g	32,660			32,508			32,159		
		6e	32,626			32,474			32,125		
	КНЕ-ПР	4h	33,001	—0,014	—	32,428	—0,005	32,422	32,100 не более	—	—
		6h	32,958	—0,018		32,383		32,375	32,054		
		6g	32,936			32,361		32,353	32,032		
		6e	32,902			32,327		32,319	31,998		
	КНЕ-НЕ	4h	32,936	—0,014	—	32,444	—0,005	—	32,117 не более	—	—
		6h	32,897	—0,018		32,404			32,076		
		6g	32,875			32,382			32,054		
		6e	32,841			32,348			32,020		
	КИ-НЕ	4h	32,940	—0,014	—	32,448	—0,005	—	32,117 не более	—	—
		6h	32,902	—0,018		32,408			32,076		
		6g	32,880			32,386			32,054		
		6e	32,846			32,352			32,020		
	У-ПР	4h	33,007	—0,014	—	32,515	—0,005	32,508	32,183 не более	—	—
		6h; 8h6h	33,009	—0,018		32,511		32,503	32,181		
		6g	32,987			32,489		32,481	32,159		
		6e	32,953			32,455		32,447	32,125		
	У-НЕ	4h	32,931	—0,014	—	32,437	—0,005	32,430	32,117 не более	—	—
		6h	32,890	—0,018		32,394		32,386	32,076		
		6g	32,868			32,372		32,364	32,054		
		6e	32,834			32,338		32,380	32,020		

Таблица 123

Исполнительные размеры калибров для резьбы М35×1,5

мм

Наименование	Вид калибра	Поле допуска резьбы	d Новый Номин.	d Новый Пред. откл.	d Изношенный	d_2 Новый Номин.	d_2 Новый Пред. откл.	d_2 Изношенный	d_1 Новый Номин.	d_1 Новый Пред. откл.	d_1 Изношенный
Калибры-пробки	ПР	4H5H; 5H	35,015	—0,018	34,994	34,036	—0,009	34,020	33,376 не более	—	—
		6H; 7H	35,023	—0,022	34,994	34,044	—0,011	34,020	33,376 не более		
		6G; 7G	35,055		35,026	34,076		34,052	33,408 не более		
	НЕ	4H5H	34,464	—0,018	—	34,160	—0,009	34,146	33,376 не более	—	—
		5H	34,502	—0,022		34,197	—0,011	34,180	33,376 не более		
		6H	34,542			34,237		34,220	33,376 не более		
		6G	34,574			34,269		34,252	33,408 не более		
		7H	34,597	—0,028		34,290	—0,014	34,268	33,376 не более		
		7G	34,629			34,322		34,300	33,408 не более		
Калибры-кольца	ПР	4h	35,009 не менее	—	—	34,017	+0,014	34,040	33,369	+0,014	33,392
		6h; 8h	35,011 не менее			34,009	+0,018	34,039	33,367	+0,018	33,397
		6g; 8g	34,979 не менее			33,977		34,007	33,335		33,365
		6e	34,944 не менее			33,942		33,972	33,300		33,330
		6d	34,916 не менее			33,914		33,944	33,272		33,302
	НЕ	4h	35,009 не менее	—	—	33,917	+0,014	33,936	33,610	+0,028	—
		6h	35,011 не менее			33,858	+0,018	33,882	33,549	+0,036	
		6g	34,979 не менее			33,826		33,850	33,517		
		6e	34,944 не менее			33,791		33,815	33,482		
		6d	34,916 не менее			33,763		33,787	33,454		
		8h	35,014 не менее			33,767	+0,023	33,798	33,456	+0,046	
		8g	34,982 не менее			33,735		33,766	33,424		
Контрольные калибры-пробки	КПР-ПР	4h	35,009	—0,018	—	34,013	—0,005	34,005	33,359 не более	—	—
		6h; 8h	35,011	—0,022		34,004	—0,006	33,996	33,350 не более		
		6g; 8g	34,979			33,972		33,964	33,318 не более		
		6e	34,944			33,938		33,928	33,283 не более		
		6d	34,916			33,910		33,900	33,255 не более		
	КПР-НЕ	4h	34,336	—0,009	—	34,034	—0,005	—	33,369 не более	—	—
		6h; 8h	34,332	—0,011		34,030	—0,006		33,367 не более		
		6g; 8g	34,300			33,998			33,335 не более		
		6e	34,266			33,963			33,300 не более		
		6d	34,238			33,935			33,272 не более		
	К-И	4h	34,344	—0,009	—	34,042	—0,005	—	33,369 не более	—	—
		6h; 8h	34,344	—0,011		34,042	—0,006		33,367 не более		
		6g; 8g	34,312			34,010			33,335 не более		
		6e	34,277			33,975			33,300 не более		
		6d	34,250			33,947			33,272 не более		

Продолжение табл. 123

Исполнительные размеры калибров для резьбы М35×1,5

мм

Наименование	Вид калибра	Поле допуска резьбы	d Новый Номин.	d Новый Пред. откл.	d Изношенный	d_2 Новый Номин.	d_2 Новый Пред. откл.	d_2 Изношенный	d_1 Новый Номин.		d_1 Новый Пред. откл.	d_1 Изношенный
Контрольные калибры-пробки	КНЕ-ПР	4h	35,009	—0,018	—	33,913	—0,005	33,905	33,259	не более	—	—
		6h	35,011	—0,022		33,854	—0,006	33,844	33,199			
		6g	34,979			33,822		33,812	33,167			
		6e	34,944			33,786		33,778	33,132			
		6d	34,916			33,758		33,750	33,104			
		8h	34,993	—0,028		33,762	—0,008	33,750	33,106			
		8g	34,961			33,730		33,718	33,074			
	КНЕ-НЕ	4h	34,914	—0,018	—	33,934	—0,005	—	33,281	не более	—	—
		6h	34,861	—0,022		33,879	—0,006		33,226			
		6g	34,829			38,847			33,194			
		6e	34,794			33,812			33,159			
		6d	34,766			33,784			33,131			
		8h	34,778	—0,028		33,794	—0,008		33,140			
		8g	34,746			33,762			33,108			
	КИ-НЕ	4h	34,919	—0,018	—	33,938	—0,005	—	33,281	не более	—	—
		6h	34,867	—0,022		33,885	—0,006		33,226			
		6g	34,835			33,853			33,194			
		6e	34,800			33,818			33,159			
		6d	34,772			33,790			33,131			
		8h	34,786	—0,028		33,802	—0,008		33,140			
		8g	34,754			33,770			33,108			
	У-ПР	4h	35,009	—0,018	—	34,024	—0,005	34,016	33,369	не более	—	—
		6h; 8h	35,011	—0,022		34,018	—0,006	34,009	33,367			
		6g; 8g	34,979			33,986		33,977	33,335			
		6e	34,944			33,951		33,942	33,300			
		6d	34,916			33,923		33,914	33,272			
	У-НЕ	4h	34,907	—0,018	—	33,924	—0,005	33,916	33,281	не более	—	—
		6h	34,852	—0,022		33,867	—0,006	33,858	33,226			
		6g	34,820			33,835		33,826	33,194			
		6e	34,785			33,800		33,791	33,159			
		6d	34,757			33,772		33,763	33,131			
		8h	34,766	—0,028		33,778	—0,008	33,766	33,140			
		8g	34,734			33,746		33,734	33,108			

Таблица 124

Исполнительные размеры калибров для резьбы М36

мм

Наименование	Вид калибра	Поле допуска резьбы	d Новый Номин.	d Новый Пред. откл.	d Изношенный	d_2 Новый Номин.	d_2 Новый Пред. откл.	d_2 Изношенный	d_1 Новый Номин.	d_1 Новый Пред. откл.	d_1 Изношенный
Калибры-пробки	ПР	4H5H; 5H	36,023	—0,022	35,994	33,420	—0,011	33,396	31,670 не более	—	—
		6H; 7H	36,030	—0,028	35,995	33,425	—0,014	33,397	31,670 не более		
		6G; 7G	36,090		36,055	33,485		33,457	31,730 не более		
	НЕ	4H5H	34,408	—0,022	—	33,603	—0,011	33,586	31,670 не более	—	—
		5H	34,459	—0,028		33,652	—0,014	33,630	31,670 не более		
		6H	34,523			33,716		33,694	31,670 не более		
		6G	34,583			33,776		33,754	31,730 не более		
		7H	34,604	—0,036		33,795	—0,018	33,767	31,670 не более		
		7G	34,664			33,855		33,827	31,730 не более		
Калибры-кольца	ПР	4h	36,011 не менее	—	—	33,385	+0,018	33,415	31,661	+0,018	31,691
		6h; 8h	36,014 не менее			33,378	+0,023	33,416	31,658	+0,023	31,696
		6g; 8g	35,954 не менее			33,318		33,356	31,598		31,636
		6e	35,919 не менее			33,284		33,320	31,564		31,600
		6d	35,889 не менее			33,254		33,290	31,534		31,570
	НЕ	4h	36,011 не менее	—	—	33,244	+0,018	33,268	32,435	+0,036	—
		6h	36,014 не менее			33,155	+0,023	33,186	32,344	+0,046	
		6g	35,954 не менее			33,095		33,126	32,284		
		6e	35,919 не менее			33,060		33,091	32,248		
		6d	35,889 не менее			33,030		33,061	32,218		
		8h	36,018 не менее			33,017	+0,030	33,057	32,202	+0,060	
		8g	35,958 не менее			32,957		32,997	32,142		
Контрольные калибры-пробки	КПР-ПР	4h	36,011	—0,022	—	33,380	—0,006	33,372	31,644 не более	—	—
		6h; 8h	36,014	—0,028		33,374	—0,008	33,362	31,636 не более		
		6g; 8g	35,954			33,314		33,302	31,576 не более		
		6e	35,919			33,279		33,267	31,541 не более		
		6d	35,889			33,249		33,237	31,511 не более		
	КПР-НЕ	4h	34,208	—0,011	—	33,406	—0,006	—	31,661 не более	—	—
		6h; 8h	34,208	—0,014		33,406	—0,008		31,658 не более		
		6g; 8g	34,148			33,346			31,598 не более		
		6e	34,114			33,310			31,564 не более		
		6d	34,084			33,280			31,534 не более		
	К-И	4h	34,220	—0,011	—	33,418	—0,006	—	31,661 не более	—	—
		6h; 8h	34,222	—0,014		33,420	—0,008		31,658 не более		

Продолжение табл. 124

Исполнительные размеры калибров для резьбы М36

мм

Наименование	Вид калибра	Поле допуска резьбы	d Новый Номин.	d Новый Пред. откл.	d Изношенный	d_2 Новый Номин.	d_2 Новый Пред. откл.	d_2 Изношенный	d_1 Новый Номин.		d_1 Новый Пред. откл.	d_1 Изношенный
Контрольные калибры-пробки	К-И	6g; 8g	34,162	−0,014	—	33,360	−0,008	—	31,598	не более	—	—
		6e	34,128			33,324			31,564			
		6d	34,098			33,294			31,534			
	КНЕ-ПР	4h	36,011	−0,022	—	33,240	−0,006	33,230	31,503	не более	—	—
		6h	36,014	−0,028		33,150	−0,008	33,138	31,412			
		6g	35,954			33,090		33,078	31,352			
		6e	35,919			33,056		33,044	31,318			
		6d	35,889			33,026		33,014	31,288			
		8h	36,018	−0,036		33,012	−0,011	32,998	31,273			
		8g	35,958			32,952		32,938	31,213			
	КНЕ-НЕ	4h	35,871	−0,022	—	33,265	−0,006	—	31,530	не более	—	—
		6h	35,790	−0,028		33,182	−0,008		31,446			
		6g	35,730			33,122			31,386			
		6e	35,695			33,087			31,351			
		6d	35,665			33,057			31,321			
		8h	35,663	−0,036		33,052	−0,011		31,315			
		8g	35,603			32,992			31,255			
	КИ-НЕ	4h	35,877	−0,022	—	33,271	−0,006	—	31,530	не более	—	—
		6h	35,798	−0,028		33,190	−0,008		31,446			
		6g	35,738			33,130			31,386			
		6e	35,703			33,095			31,351			
		6d	35,673			33,065			31,321			
		8h	35,673	−0,036		33,062	−0,011		31,315			
		8g	35,613			33,002			31,255			
	У-ПР	4h	36,011	−0,022	—	33,394	−0,006	33,385	31,661	не более	—	—
		6h; 8h	36,014	−0,028		33,390	−0,008	33,378	31,658			
		6g; 8g	35,954			33,330		33,318	31,598			
		6e	35,919			33,295		33,283	31,564			
		6d	35,889			33,265		33,253	31,534			
	У-НЕ	4h	35,862	−0,022	—	33,253	−0,006	33,244	31,530	не более	—	—
		6h	35,778	−0,028		33,166	−0,008	33,154	31,446			
		6g	35,718			33,106		33,094	31,386			
		6e	35,684			33,072		33,060	31,351			
		6d	35,654			33,042		33,030	31,321			
		8h	35,648	−0,036		33,032	−0,011	33,017	31,315			
		8g	35,588			32,972		32,957	31,255			

Таблица 125

Исполнительные размеры калибров для резьбы М36×3

мм

Наименование	Вид калибра	Поле допуска резьбы	d Новый Номин.	d Новый Пред. откл.	d Изношенный	d_2 Новый Номин.	d_2 Новый Пред. откл.	d_2 Изношенный	d_1 Новый Номин.	d_1 Новый Пред. откл.	d_1 Изношенный
Калибры-пробки	ПР	4H5H; 5H	36,023	—0,022	35,994	34,068	—0,011	34,046	32,752 не более	—	—
		6H; 7H	36,030	—0,028	35,995	34,074	—0,014	34,046	32,752		
		6G; 7G	36,078		36,043	34,122		34,094	32,800		
	НЕ	4H5H	34,838	—0,022	—	34,232	—0,011	34,215	32,752 не более	—	—
		5H	34,884	—0,028		34,277	—0,014	34,255	32,752		
		6H	34,937			34,330		34,308	32,752		
		6G	34,985			34,378		34,356	32,800		
		7H	35,013	—0,036		34,404	—0,018	34,376	32,752		
		7G	35,061			34,452		34,424	32,800		
Калибры-кольца	ПР	4h	36,009 не менее	—	—	34,042	+0,014	34,065	32,745	+0,014	32,768
		6h; 8h	36,001			34,034	+0,018	34,064	32,743	+0,018	32,773
		6g; 8g	35,963			33,986		34,016	32,695		32,725
		6e	35,926			33,949		33,979	32,658		32,688
		6d	35,899			33,922		33,952	32,631		32,661
	НЕ	4h	36,009 не менее	—	—	33,912	+0,014	33,931	33,305	+0,028	—
		6h	36,011			33,833	+0,018	33,857	33,224	+0,036	
		6g	35,963			33,785		33,809	33,176		
		6e	35,926			33,748		33,772	33,139		
		6d	35,899			33,721		33,745	33,112		
		8h	36,014			33,713	+0,023	33,744	33,102	+0,046	
		8g	35,966			33,665		33,696	33,054		
Контрольные калибры-пробки	КПР-ПР	4h	36,009	—0,018	—	34,038	—0,005	34,030	32,735 не более	—	—
		6h; 8h	36,011	—0,022		34,030	—0,006	34,020	32,726		
		6g; 8g	35,963			33,982		33,972	32,678		
		6e	35,926			33,944		33,936	32,641		
		6d	35,899			33,918		33,908	32,614		
	КПР-НЕ	4h	34,660	—0,009	—	34,058	—0,005	—	32,745 не более	—	—
		6h; 8h	34,658	—0,011		34,055	—0,006		32,743		
		6g; 8g	34,610			34,007			32,695		
		6e	34,572			33,970			32,658		
		6d	34,546			33,943			32,631		
	К-И	4h	34,670	—0,009	—	34,068	—0,005	—	32,745 не более	—	—
		6h; 8h	34,670	—0,011		34,067	—0,006		32,743		
		6g; 8g	34,622			34,019			32,695		
		6e	34,584			33,982			32,658		
		6d	34,558			33,955			32,631		

Продолжение табл. 125

Исполнительные размеры калибров для резьбы М36×3

мм

Наименование	Вид калибра	Поле допуска резьбы	d Новый Номин.	d Новый Пред. откл.	d Изношенный	d_2 Новый Номин.	d_2 Новый Пред. откл.	d_2 Изношенный	d_1 Новый Номин.	d_1 Новый Пред. откл.	d_1 Изношенный
Контрольные калибры-пробки	КНЕ-ПР	4h	36,009	—0,018	—	33,908	—0,005	33,900	32,605	не более	—
		6h	36,011	—0,022		33,828	—0,006	33,820	32,525		
		6g	35,963			33,780		33,772	32,477		
		6e	35,926			33,744		33,734	32,440		
		6d	35,899			33,716		33,708	32,413		
		8h	36,014	—0,028		33,708	—0,008	33,696	32,404		
		8g	35,966			33,660		33,648	32,356		
	КНЕ-НЕ	4h	35,884	—0,018	—	33,928	—0,005	—	32,627	не более	—
		6h	35,811	—0,022		33,854	—0,006		32,552		
		6g	35,763			33,806			32,504		
		6e	35,726			33,769			32,467		
		6d	35,699			33,742			32,440		
		8h	35,699	—0,028		33,740	—0,008		32,437		
		8g	35,651			33,692			32,389		
	КИ-НЕ	4h	35,889	—0,018	—	33,934	—0,005	—	32,627	не более	—
		6h	35,817	—0,022		33,860	—0,006		32,552		
		6g	35,769			33,812			32,504		
		6e	35,732			33,775			32,467		
		6d	35,705			33,748			32,440		
		8h	35,707	—0,028		33,748	—0,008		32,437		
		8g	35,659			33,700			32,389		
	У-ПР	4h	36,009	—0,018	—	34,049	—0,005	34,041	32,745	не более	—
		6h; 8h	36,011	—0,022		34,043	—0,006	34,034	32,743		
		6g; 8g	35,963			33,995		33,986	32,695		
		6e	35,926			33,958		33,949	32,658		
		6d	35,899			33,931		33,922	32,631		
	У-НЕ	4h	35,877	—0,018	—	33,919	—0,005	33,911	32,627	не более	—
		6h	35,802	—0,022		33,842	—0,006	33,833	32,552		
		6g	35,754			33,794		33,785	32,504		
		6e	35,717			33,757		33,748	32,467		
		6d	35,690			33,730		33,721	32,440		
		8h	35,688	—0,028		33,724	—0,008	33,712	32,437		
		8g	35,640			33,676		33,664	32,389		

Таблица 126

Исполнительные размеры калибров для резьбы М36×2

мм

Наименование	Вид калибра	Поле допуска резьбы	d Новый Номин.		d Новый Пред. откл.	d Изношенный	d_2 Новый Номин.	d_2 Новый Пред. откл.	d_2 Изношенный	d_1 Новый Номин.		d_1 Новый Пред. откл.	d_1 Изношенный
Калибры-пробки	ПР	4Н5Н; 5Н	36,023		—0,022	35,994	34,718	—0,011	34,696	33,835	не более	—	—
		6Н; 7Н	36,030		—0,028	35,995	34,724	—0,014	34,696	33,835			
		6G; 7G	36,068			36,033	34,762		34,734	33,873			
	НЕ	4Н5Н	35,258		—0,022	—	34,852	—0,011	34,835	33,835	не более	—	—
		5Н	35,298				34,892		34,875	33,835			
		6Н	35,346		—0,028		34,939	—0,014	34,917	33,835			
		6G	35,384				34,977		34,955	33,873			
		7Н	35,402				34,995		34,973	33,835			
		7G	35,440				35,033		35,011	33,873			
Калибры-кольца	ПР	4h	36,009	не менее	—	—	34,692	+0,014	34,715	33,828		+0,014	33,851
		6h; 8h	36,011				34,684	+0,018	34,714	33,826		+0,018	33,856
		6g; 8g	35,973				34,646		34,676	33,788			33,818
		6e	35,940				34,613		34,643	33,755			33,785
		6d	35,911				34,584		34,614	33,726			33,756
	НЕ	4h	36,009	не менее	—	—	34,581	+0,014	34,600	34,174		+0,028	—
		6h	36,011				34,513	+0,018	34,537	34,104		+0,036	
		6g	35,973				34,475		34,499	34,066			
		6e	35,940				34,442		34,466	34,033			
		6d	35,911				34,413		34,437	34,004			
		8h	36,014				34,413	+0,023	34,444	34,002		+0,046	
		8g	35,976				34,375		34,406	33,964			
Контрольные калибры-пробки	КПР-ПР	4h	36,009		—0,018	—	34,688	—0,005	34,680	33,818	не более	—	—
		6h; 8h	36,011		—0,022		34,680	—0,006	34,670	33,809			
		6g; 8g	35,973				34,642		34,632	33,771			
		6e	35,940				34,608		34,600	33,738			
		6d	35,911				34,580		34,570	33,709			
	КПР-НЕ	4h	35,110		—0,009	—	34,708	—0,005	—	33,828	не более	—	—
		6h; 8h	35,108		—0,011		34,705	—0,006		33,826			
		6g; 8g	35,070				34,667			33,788			
		6e	35,036				34,634			33,755			
		6d	35,008				34,605			33,726			
	К-И	4h	35,120		—0,009	—	34,718	—0,005	—	33,828	не более	—	—
		6h; 8h	35,120		—0,011		34,717	—0,006		33,826			
		6g; 8g	35,082				34,679			33,788			
		6e	35,048				34,646			33,755			
		6d	35,020				34,617			33,726			

Продолжение табл. 126

Исполнительные размеры калибров для резьбы М36×2

мм

Наименование	Вид калибра	Поле допуска резьбы	d Новый Номин.	d Новый Пред. откл.	d Изношенный	d_2 Новый Номин.	d_2 Новый Пред. откл.	d_2 Изношенный	d_1 Новый Номин.		d_1 Новый Пред. откл.	d_1 Изношенный
Контрольные калибры-пробки	КНЕ-ПР	4h	36,009	—0,018	—	34,577	—0,005	34,569	33,707	не более	—	—
		6h	36,011	—0,022		34,508	—0,006	34,500	33,638			
		6g	35,973			34,470		34,462	33,600			
		6e	35,940			34,438		34,428	33,567			
		6d	35,911			34,408		34,400	33,538			
		8h	36,014	—0,028		34,408	—0,008	34,396	33,536			
		8g	35,976			34,370		34,358	33,498			
	КНЕ-НЕ	4h	35,903	—0,018	—	34,598	—0,005	—	33,729	не более	—	—
		6h	35,841	—0,022		34,534	—0,006		33,665			
		6g	35,803			34,496			33,627			
		6e	35,770			34,463			33,594			
		6d	35,741			34,434			33,565			
		8h	35,749	—0,028		34,440	—0,008		33,570			
		8g	35,711			34,402			33,532			
	КИ-НЕ	4h	35,908	—0,018	—	34,602	—0,005	—	33,729	не более	—	—
		6h	35,847	—0,022		34,540	—0,006		33,665			
		6g	35,809			34,502			33,627			
		6e	35,776			34,469			33,594			
		6d	35,747			34,440			33,565			
		8h	35,757	—0,028		34,448	—0,008		33,570			
		8g	35,719			34,410			33,532			
	У-ПР	4h	36,009	—0,018	—	34,699	—0,005	34,691	33,828	не более	—	—
		6h; 8h	36,011	—0,022		34,693	—0,006	34,684	33,826			
		6g; 8g	35,973			34,655		34,646	33,788			
		6e	35,940			34,622		34,613	33,755			
		6d	35,911			34,593		34,584	33,726			
	У-НЕ	4h	35,896	—0,018	—	34,588	—0,005	34,580	33,729	не более	—	—
		6h	35,832	—0,022		34,522	—0,006	34,513	33,665			
		6g	35,794			34,484		34,475	33,627			
		6e	35,761			34,451		34,442	33,594			
		6d	35,732			34,422		34,413	33,565			
		8h	35,738	—0,028		34,424	—0,008	34,412	33,570			
		8g	35,700			34,386		34,374	33,532			

Таблица 127

Исполнительные размеры калибров для резьбы М36×1,5

мм

Наименование	Вид калибра	Поле допуска резьбы	d Новый Номин.	d Новый Пред. откл.	d Изношенный	d_2 Новый Номин.	d_2 Новый Пред. откл.	d_2 Изношенный	d_1 Новый Номин.	d_1 Новый Пред. откл.	d_1 Изношенный
Калибры-пробки	ПР	4Н5Н; 5Н	36,015	—0,018	35,994	35,036	—0,009	35,020	34,376 не более	—	—
		6Н; 7Н	36,023	—0,022	35,994	35,044	—0,011	35,020	34,376		
		6G; 7G	36,055		36,026	35,076		35,052	34,408		
	НЕ	4Н5Н	35,464	—0,018	—	35,160	—0,009	35,146	34,376 не более	—	—
		5Н	35,502	—0,022		35,197	—0,011	35,180	34,376		
		6Н	35,542			35,237		35,220	34,376		
		6G	35,574			35,269		35,252	34,408		
		7Н	35,597	—0,028		35,290	—0,014	35,268	34,376		
		7G	35,629			35,322		35,300	34,408		
Калибры-кольца	ПР	4h	36,009 не менее	—	—	35,017	+0,014	35,040	34,369	+0,014	34,392
		6h; 8h	36,011			35,009	+0,018	35,039	34,367	+0,018	34,397
		6g; 8g	35,979			34,977		35,007	34,335		34,365
		6e	35,944			34,942		34,972	34,300		34,330
		6d	35,916			34,914		34,944	34,272		34,302
	НЕ	4h	36,009 не менее	—	—	34,917	+0,014	34,936	34,610	+0,028	—
		6h	36,011			34,858	+0,018	34,882	34,549	+0,036	
		6g	35,979			34,826		34,850	34,517		
		6e	35,944			34,791		34,815	34,482		
		6d	35,916			34,763		34,787	34,454		
		8h	36,014			34,767	+0,023	34,798	34,456	+0,046	
		8g	35,982			34,735		34,766	34,424		
Контрольные калибры-пробки	КПР-ПР	4h	36,009	—0,018	—	35,013	—0,005	35,005	34,359 не более	—	—
		6h; 8h	36,011	—0,022		35,004	—0,006	34,996	34,350		
		6g; 8g	35,979			34,972		34,964	34,318		
		6e	35,944			34,938		34,928	34,283		
		6d	35,916			34,910		34,900	34,255		
	КПР-НЕ	4h	35,336	—0,009	—	35,034	—0,005	—	34,369 не более	—	—
		6h; 8h	35,332	—0,011		35,030	—0,006		34,367		
		6g; 8g	35,300			34,998			34,335		
		6e	35,266			34,963			34,300		
		6d	35,238			34,935			34,272		
	К-И	4h	35,344	—0,009	—	35,042	—0,005	—	34,369 не более	—	—
		6h; 8h	35,344	—0,011		35,042	—0,006		34,367		
		6g; 8g	35,312			35,010			34,335		
		6e	35,277			34,975			34,300		
		6d	35,250			34,947			34,272		

Продолжение табл. 127

Исполнительные размеры калибров для резьбы М36×1,5

мм

Наименование	Вид калибра	Поле допуска резьбы	d Новый Номин.	d Новый Пред. откл.	d Изношенный	d_2 Новый Номин.	d_2 Новый Пред. откл.	d_2 Изношенный	d_1 Новый Номин.	d_1 Новый Пред. откл.	d_1 Изношенный
Контрольные калибры-пробки	КНЕ-ПР	4h	36,009	—0,018	—	34,913	—0,005	34,905	34,259	не более	—
		6h	36,011	—0,022		34,854	—0,006	34,844	34,199		
		6g	35,979			34,822		34,812	34,167		
		6e	35,944			34,786		34,778	34,132		
		6d	35,916			34,758		34,750	34,104		
		8h	35,993	—0,028		34,762	—0,008	34,750	34,106		
		8g	35,961			34,730		34,718	34,074		
	КНЕ-НЕ	4h	35,914	—0,018	—	34,934	—0,005	—	34,281	не более	—
		6h	35,861	—0,022		34,879	—0,006		34,226		
		6g	35,829			34,847			34,194		
		6e	35,794			34,812			34,159		
		6d	35,766			34,784			34,131		
		8h	35,778	—0,028		34,794	—0,008		34,140		
		8g	35,746			34,762			34,108		
	КИ-НЕ	4h	35,919	—0,018	—	34,938	—0,005	—	34,281	не более	—
		6h	35,867	—0,022		34,885	—0,006		34,226		
		6g	35,835			34,853			34,194		
		6e	35,800			34,818			34,159		
		6d	35,772			34,790			34,131		
		8h	35,786	—0,028		34,802	—0,008		34,140		
		8g	35,754			34,770			34,108		
	У-ПР	4h	36,009	—0,018	—	35,024	—0,005	35,016	34,369	не более	—
		6h; 8h	36,011	—0,022		35,018	—0,006	35,009	34,367		
		6g; 8g	35,979			34,986		34,977	34,335		
		6e	35,944			34,951		34,942	34,300		
		6d	35,916			34,923		34,914	34,272		
	У-НЕ	4h	35,907	—0,018	—	34,924	—0,005	34,916	34,281	не более	—
		6h	35,852	—0,022		34,867	—0,006	34,858	34,226		
		6g	35,820			34,835		34,826	34,194		
		6e	35,785			34,800		34,791	34,159		
		6d	35,757			34,772		34,763	34,131		
		8h	35,766	—0,028		34,778	—0,008	34,766	34,140		
		8g	35,734			34,746		34,734	34,108		

Таблица 128

Исполнительные размеры калибров для резьбы М36×1

мм

Наименование	Вид калибра	Поле допуска резьбы	d Новый Номин.	d Новый Пред. откл.	d Изношенный	d_2 Новый Номин.	d_2 Новый Пред. откл.	d_2 Изношенный	d_1 Новый Номин.	d_1 Новый Пред. откл.	d_1 Изношенный
Калибры-пробки	ПР	4H5H; 5H	36,015	—0,018	35,994	35,360	—0,009	35,344	34,917 не более	—	—
		6H; 7H	36,023	—0,022	35,994	35,368	—0,011	35,344	34,917 не более		
		6G; 7G	36,049		36,020	35,394		35,370	34,943 не более		
	НЕ	4H5H	35,670	—0,018	—	35,465	—0,009	35,451	34,917 не более	—	—
		5H	35,698	—0,022		35,493	—0,011	35,476	34,917		
		6H	35,736			35,531		35,514	34,917		
		6G	35,762			35,557		35,540	34,943		
		7H	35,783	—0,028		35,576	—0,014	35,554	34,917		
		7G	35,809			35,602		35,580	34,943		
Калибры-кольца	ПР	4h	36,007 не менее	—	—	35,347	+0,010	35,364	34,912	+0,010	34,929
		6h; 8h	36,009			35,341	+0,014	35,364	34,910	+0,014	34,933
		6g; 8g	35,983			35,315		35,338	34,884		34,907
		6e	35,949			35,281		35,304	34,850		34,873
		6d	35,919			35,251		35,274	34,820		34,843
	НЕ	4h	36,007 не менее	—	—	35,260	+0,010	35,274	35,055	+0,020	—
		6h	36,009			35,211	+0,014	35,230	35,004	+0,028	
		6g	35,983			35,185		35,204	34,978		
		6e	35,949			35,151		35,170	34,944		
		6d	35,919			35,121		35,140	34,914		
		8h	35,940			35,132	+0,018	35,156	34,923	+0,036	
		8g	35,914			35,106		35,130	34,897		
Контрольные калибры-пробки	КПР-ПР	4h	36,007	—0,014	—	35,344	—0,005	35,336	34,907 не более	—	—
		6h; 8h	36,009	—0,018		35,337		35,329	34,900		
		6g; 8g	35,983			35,311		35,303	34,874		
		6e	35,949			35,277		35,269	34,840		
		6d	35,919			35,247		35,239	34,810		
	КПР-НЕ	4h	35,560	—0,007	—	35,360	—0,005	—	34,912 не более	—	—
		6h; 8h	35,560	—0,009		35,358			34,910		
		6g; 8g	35,534			35,332			34,884		
		6e	35,500			35,298			34,850		
		6d	35,470			35,268			34,820		
	К-И	4h	35,568	—0,007	—	35,366	—0,005	—	34,912 не более	—	—
		6h; 8h	35,568	—0,009		35,366			34,910		
		6g; 8g	35,512			35,340			34,884		
		6e	38,508			35,306			34,850		
		6d	35,478			35,276			34,820		

Продолжение табл. 128

Исполнительные размеры калибров для резьбы М36×1

мм

Наименование	Вид калибра	Поле допуска резьбы	d Новый Номин.	d Новый Пред. откл.	d Изношенный	d_3 Новый Номин.	d_3 Новый Пред. откл.	d_3 Изношенный	d_1 Новый Номин.		d_1 Новый Пред. откл.	d_1 Изношенный
Контрольные калибры-пробки	КНЕ-ПР	4h	36,007	—0,014	—	35,256	—0,005	35,250	34,820	не более	—	—
		6h	35,999	—0,018		35,207		35,199	34,770			
		6g	35,973			35,181		35,173	34,744			
		6e	35,939			35,147		35,139	34,710			
		6d	35,909			35,117		35,109	34,680			
		8h	35,922	—0,022		35,128	—0,006	35,118	34,690			
		8g	35,896			35,102		35,092	34,664			
	КНЕ-НЕ	4h	35,927	—0,014	—	35,272	—0,005	—	34,837	не более	—	—
		6h	35,884	—0,018		35,228			34,792			
		6g	35,858			35,202			34,766			
		6e	35,824			35,168			34,732			
		6d	35,794			35,138			34,702			
		8h	35,811	—0,022		35,153	—0,006		34,717			
		8g	35,785			35,127			34,691			
	КИ-НЕ	4h	35,931	—0,014	—	35,276	—0,005	—	34,837	не более	—	—
		6h	35,889	—0,018		35,232			34,792			
		6g	35,863			35,206			34,766			
		6e	35,829			35,172			34,732			
		6d	35,799			35,142			34,702			
		8h	35,817	—0,022		35,159	—0,006		34,717			
		8g	35,791			35,133			34,691			
	У-ПР	4h	36,007	—0,014	—	35,352	—0,005	35,345	34,912	не более	—	—
		6h; 8h	36,009	—0,018		35,348		35,340	34,910			
		6g; 8g	35,983			35,322		35,314	34,884			
		6e	35,949			35,288		35,280	34,850			
		6d	35,919			35,258		35,250	34,820			
	У-НЕ	4h	35,922	—0,014	—	35,265	—0,005	35,258	34,837	не более	—	—
		6h	35,877	—0,018		35,218		35,210	34,792			
		6g	35,851			35,192		35,184	34,766			
		6e	35,817			35,158		35,150	34,732			
		6d	35,787			35,128		35,120	34,702			
		8h	35,802	—0,022		35,141	—0,006	35,132	34,717			
		8g	35,776			35,115		35,106	34,691			

Таблица 129

Исполнительные размеры калибров для резьбы М38×1,5

мм

Наименование	Вид калибра	Поле допуска резьбы	d Новый Номин.	d Новый Пред. откл.	d Изношенный	d_2 Новый Номин.	d_2 Новый Пред. откл.	d_2 Изношенный	d_1 Новый Номин.	d_1 Новый Пред. откл.	d_1 Изношенный
Калибры-пробки	ПР	4Н5Н; 5Н	38,015	−0,018	37,994	37,036	−0,009	37,020	36,376	не более —	—
		6Н; 7Н	38,023	−0,022	37,994	37,044	−0,011	37,020	36,376		
		6G; 7G	38,055		38,026	37,076		37,052	36,408		
	НЕ	4Н5Н	37,464	−0,018	—	37,160	−0,009	37,146	36,376	не более —	—
		5Н	37,502	−0,022		37,197	−0,011	37,180	36,376		
		6Н	37,542			37,237		37,220	36,376		
		6G	37,574			37,269		37,252	36,408		
		7Н	37,597	−0,028		37,290	−0,014	37,268	36,376		
		7G	37,629			37,322		37,300	36,408		
Калибры-кольца	ПР	4h	38,009	не менее —	—	37,017	+0,014	37,040	36,369	+0,014	36,392
		6h; 8h	38,011			37,009	+0,018	37,039	36,367	+0,018	36,397
		6g; 8g	37,979			36,977		37,007	36,335		36,365
		6e	37,944			36,942		36,972	36,300		36,330
		6d	37,916			36,914		36,944	36,272		36,302
	НЕ	4h	38,009	не менее —	—	36,917	+0,014	36,936	36,610	+0,028	—
		6h	38,011			36,858	+0,018	36,882	36,549	+0,036	
		6g	37,979			36,826		36,850	36,517		
		6e	37,944			36,791		36,815	36,482		
		6d	37,916			36,763		36,787	36,454		
		8h	38,014			36,767	+0,023	36,798	36,456	+0,046	
		8g	37,982			36,735		36,766	36,424		
Контрольные калибры-пробки	КПР-ПР	4h	38,009	−0,018	—	37,013	−0,005	37,005	36,359	не более —	—
		6h; 8h	38,011	−0,022		37,004	−0,006	36,996	36,350		
		6g; 8g	37,979			36,972		36,964	36,318		
		6e	37,944			36,938		36,928	36,283		
		6d	37,916			36,910		36,900	36,255		
	КПР-НЕ	4h	37,336	−0,009	—	37,034	−0,005	—	36,369	не более —	—
		6h; 8h	37,332	−0,011		37,030	−0,006		36,367		
		6g; 8g	37,300			36,998			36,335		
		6e	37,266			36,963			36,300		
		6d	37,238			36,935			36,272		
	К-И	4h	37,344	−0,009	—	37,042	−0,005	—	36,369	не более —	—
		6h; 8h	37,344	−0,011		37,042	−0,006		36,367		

Продолжение табл. 129

Исполнительные размеры калибров для резьбы М38×1,5

мм

Наименование	Вид калибра	Поле допуска резьбы	d Новый Номин.	d Новый Пред. откл.	d Изношенный	d_2 Новый Номин.	d_2 Новый Пред. откл.	d_2 Изношенный	d_1 Новый Номин.	d_1 Новый Пред. откл.	d_1 Изношенный
Контрольные калибры-пробки	К-И	6g; 8g	37,312	−0,011	—	37,010	−0,006	—	36,335	не более	—
		6e	37,277			36,975			36,300		
		6d	37,250			36,947			36,272		
	КНЕ-ПР	4h	38,009	−0,018	—	36,913	−0,005	36,905	36,259	не более	—
		6h	38,011	−0,022		36,854	−0,006	36,844	36,199		
		6g	37,979			36,822		36,812	36,167		
		6e	37,944			36,786		36,778	36,132		
		6d	37,916			36,758		36,750	36,104		
		8h	37,993	−0,028		36,762	−0,008	36,750	36,106		
		8g	37,961			36,730		36,718	36,074		
	КНЕ-НЕ	4h	37,914	−0,018	—	36,934	−0,005	—	36,281	не более	—
		6h	37,861	−0,022		36,879	−0,006		36,226		
		6g	37,829			36,847			36,194		
		6e	37,794			36,812			36,159		
		6d	37,766			36,784			36,131		
		8h	37,778	−0,028		36,794	−0,008		36,140		
		8g	37,746			36,762			36,108		
	КИ-НЕ	4h	37,919	−0,018	—	36,938	−0,005	—	36,281	не более	—
		6h	37,867	−0,022		36,885	−0,006		36,226		
		6g	37,835			36,853			36,194		
		6e	37,800			36,818			36,159		
		6d	37,772			36,790			36,131		
		8h	37,786	−0,028		36,802	−0,008		36,140		
		8g	37,754			36,770			36,108		
	У-ПР	4h	38,009	−0,018	—	37,024	−0,005	37,016	36,369	не более	—
		6h; 8h	38,011	−0,022		37,018	−0,006	37,009	36,367		
		6g; 8g	37,979			36,986		36,977	36,335		
		6e	37,944			36,951		36,942	36,300		
		6d	37,916			36,923		36,914	36,272		
	У-НЕ	4h	37,907	−0,018	—	36,924	−0,005	36,916	36,281	не более	—
		6h	37,852	−0,022		36,867	−0,006	36,858	36,226		
		6g	37,820			36,835		36,826	36,194		
		6e	37,785			36,800		36,791	36,159		
		6d	37,757			36,772		36,763	36,131		
		8h	37,766	−0,028		36,778	−0,008	36,766	36,140		
		8g	37,734			36,746		36,734	36,108		

Таблица 130

Исполнительные размеры калибров для резьбы М39
мм

Наименование	Вид калибра	Поле допуска резьбы	d Новый Номин.	d Новый Пред. откл.	d Изношенный	d_2 Новый Номин.	d_2 Новый Пред. откл.	d_2 Изношенный	d_1 Новый Номин.	d_1 Новый Пред. откл.	d_1 Изношенный
Калибры-пробки	ПР	4H5H; 5H	39,023	−0,022	38,994	36,420	−0,011	36,396	34,670	не более —	—
		6H; 7H	39,030	−0,028	38,995	36,425	−0,014	36,397	34,670		
		6G; 7G	39,090		39,055	36,485		36,457	34,730		
	НЕ	4H5H	37,408	−0,022	—	36,603	−0,011	36,586	34,670	не более —	—
		5H	37,459	−0,028		36,652	−0,014	36,630	34,670		
		6H	37,523			36,716		36,694	34,670		
		6G	37,583			36,776	−0,018	36,754	34,730		
		7H	37,604	−0,036		36,795		36,767	34,670		
		7G	37,664			36,855		36,827	34,730		
Калибры-кольца	ПР	4h	39,011	не менее —	—	36,385	+0,018	36,415	34,661	+0,018	34,691
		6h; 8h	39,014			36,378	+0,023	36,416	34,658	+0,023	34,696
		6g; 8g	38,954			36,318		36,356	34,598		34,636
		6e	38,919			36,284		36,320	34,564		34,600
		6d	38,889			36,254		36,290	34,534		34,570
	НЕ	4h	39,011	не менее —	—	36,244	+0,018	36,268	35,435	+0,036	—
		6h	39,014			36,155	+0,023	36,186	35,344	+0,046	
		6g	38,954			36,095		36,126	35,281		
		6e	38,919			36,060		36,091	35,248		
		6d	38,889			36,030		36,061	35,218		
		8h	39,018			36,017	+0,030	36,057	35,202	+0,060	
		8g	38,958			35,957		35,997	35,142		
Контрольные калибры-пробки	КПР-ПР	4h	39,011	−0,022	—	36,380	−0,006	36,372	34,644	не более —	—
		6h; 8h	39,014	−0,028		36,374	−0,008	36,362	34,636		
		6g; 8g	38,954			36,314		36,302	34,576		
		6e	38,919			36,279		36,267	34,541		
		6d	38,889			36,249		36,237	34,511		
	КПР-НЕ	4h	37,208	−0,011	—	36,406	−0,006	—	34,661	не более —	—
		6h; 8h	37,208	−0,014		36,406	−0,008		34,658		
		6g; 8g	37,148			36,316			34,598		
		6e	37,114			36,310			36,564		
		6d	37,084			36,280			34,534		
	К-И	4h	37,220	−0,011	—	36,418	−0,006	—	34,661	не более —	—
		6h; 8h	37,222	−0,014		36,420	−0,008		34,658		

Продолжение табл. 130

Исполнительные размеры калибров для резьбы М39

мм

Наименование	Вид калибра	Поле допуска резьбы	d Новый Номин.	d Новый Пред. откл.	d Изношенный	d_2 Новый Номин.	d_2 Новый Пред. откл.	d_2 Изношенный	d_1 Новый Номин.	d_1 Новый Пред. откл.	d_1 Изношенный
Контрольные калибры-пробки	К-И	6g; 8g	37,162	−0,014	—	36,360	−0,008	—	34,598	не более	—
		6e	37,128			36,324			34,564		
		6d	37,098			36,294			34,534		
	КНЕ-ПР	4h	39,011	−0,022	—	36,240	−0,006	36,230	34,503	не более	—
		6h	39,014	−0,028		36,150	−0,008	36,138	34,412		
		6g	38,954			36,090		36,078	34,352		
		6e	38,919			36,056		36,044	34,318		
		6d	38,889			36,026		36,014	34,288		
		8h	39,018	−0,036		36,012	−0,011	35,998	34,273		
		8g	38,958			35,952		35,938	34,213		
	КНЕ-НЕ	4h	38,871	−0,022	—	36,265	−0,006	—	34,530	не более	—
		6h	38,790	−0,028		36,182	−0,008		34,446		
		6g	38,730			36,122			34,386		
		6e	38,695			36,087			34,351		
		6d	38,665			36,057			34,321		
		8h	38,663	−0,036		36,052	−0,011		34,315		
		8g	38,603			35,992			34,255		
	КИ-НЕ	4h	38,877	−0,022	—	36,271	−0,006	—	34,530	не более	—
		6h	38,798	−0,028		36,190	−0,008		34,446		
		6g	38,738			36,130			34,386		
		6e	38,703			36,095			34,351		
		6d	38,673			36,065			34,321		
		8h	38,673	−0,036		36,062	−0,011		34,315		
		8g	38,613			36,002			34,255		
	У-ПР	4h	39,011	−0,022	—	36,394	−0,006	36,385	34,661	не более	—
		6h; 8h	39,014	−0,028		36,390	−0,008	36,378	34,658		
		6g; 8g	38,954			36,330		36,318	34,598		
		6e	38,919			36,295		36,283	34,564		
		6d	38,889			36,265		36,253	34,534		
	У-НЕ	4h	38,862	−0,022	—	36,253	−0,006	36,244	34,530	не более	—
		6h	38,778	−0,028		36,166	−0,008	36,154	34,446		
		6g	38,718			36,106		36,094	34,386		
		6e	38,684			36,072		36,060	34,351		
		6d	38,654			36,042		36,030	34,321		
		8h	38,648	−0,036		36,032	−0,011	36,017	34,315		
		8g	38,588			35,972		35,957	34,255		

Таблица 131

Исполнительные размеры калибров для резьбы М39×3

мм

Наименование	Вид калибра	Поле допуска резьбы	d Новый Номин.	d Новый Пред. откл.	d Изношенный	d_2 Новый Номин.	d_2 Новый Пред. откл.	d_2 Изношенный	d_1 Новый Номин.	d_1 Новый Пред. откл.	d_1 Изношенный
Калибры-пробки	ПР	4H5H; 5H	39,023	−0,022	38,994	37,068	−0,011	37,046	35,752 не более	—	—
		6H; 7H	39,030	−0,028	38,995	37,074	−0,014	37,046	35,752 не более		
		6G; 7G	39,078		39,043	37,122		37,094	35,800 не более		
	НЕ	4H5H	37,838	−0,022	—	37,232	−0,011	37,215	35,752 не более	—	—
		5H	37,884	−0,028		37,277	−0,014	37,255	35,752 не более		
		6H	37,937			37,330		37,308	35,752 не более		
		6G	37,985			37,378		37,356	35,800 не более		
		7H	38,013	−0,036		37,404	−0,018	37,376	35,752 не более		
		7G	38,061			37,452		37,424	35,800 не более		
Калибры-кольца	ПР	4h	39,009 не менее	—	—	37,042	+0,014	37,065	35,745	+0,014	35,768
		6h; 8h	39,011 не менее			37,034	+0,018	37,064	35,743	+0,018	35,773
		6g; 8g	38,963 не менее			36,986		37,016	35,695		35,725
		6e	38,926 не менее			36,949		36,979	35,658		35,688
		6d	38,899 не менее			36,922		36,952	35,631		35,661
	НЕ	4h	39,009 не менее	—	—	36,912	+0,014	36,931	36,305	+0,028	—
		6h	39,011 не менее			36,833	+0,018	36,857	36,224	+0,036	
		6g	38,963 не менее			36,785		36,809	36,176		
		6e	38,926 не менее			36,748		36,772	36,139		
		6d	38,899 не менее			36,721		36,745	36,112		
		8h	39,014 не менее			36,713	+0,023	36,744	36,102	+0,046	
		8g	38,966 не менее			36,665		36,696	36,054		
Контрольные калибры-пробки	КПР-ПР	4h	39,009	−0,018	—	37,038	−0,005	37,030	35,735 не более	—	—
		6h; 8h	39,011	−0,022		37,030	−0,006	37,020	35,726 не более		
		6g; 8g	38,963			36,982		36,972	35,678 не более		
		6e	38,926			36,944		36,936	35,641 не более		
		6d	38,899			36,918		36,908	35,614 не более		
	КПР-НЕ	4h	37,660	−0,009	—	37,058	−0,005	—	35,745 не более	—	—
		6h; 8h	37,658	−0,011		37,055	−0,006		35,743 не более		
		6g; 8g	37,610			37,007			35,695 не более		
		6e	37,572			36,970			35,658 не более		
		6d	37,546			36,943			35,631 не более		
	К-И	4h	37,670	−0,009	—	37,068	−0,005	—	35,745 не более	—	—
		6h; 8h	37,670	−0,011		37,067	−0,006		35,743 не более		

Продолжение табл. 131

Исполнительные размеры калибров для резьбы М39×3

мм

Наименование	Вид калибра	Поле допуска резьбы	d Новый Номин.	d Новый Пред. откл.	d Изношенный	d_2 Новый Номин.	d_2 Новый Пред. откл.	d_2 Изношенный	d_1 Новый Номин.	d_1 Новый Пред. откл.	d_1 Изношенный
Контрольные калибры-пробки	К-И	6g; 8g	37,622	−0,011	—	37,019	−0,006	—	35,695 не более	—	—
		6e	37,584			36,982			35,658		
		6d	37,558			36,955			35,631		
	КНЕ-ПР	4h	39,009	−0,018	—	36,908	−0,005	36,900	35,605 не более	—	—
		6h	39,011	−0,022		36,828	−0,006	36,820	35,525		
		6g	38,963			36,780		36,772	35,477		
		6e	38,926			36,744		36,734	35,440		
		6d	38,899			36,716		36,708	35,413		
		8h	39,014	−0,028		36,708	−0,008	36,696	35,404		
		8g	38,966			36,660		36,648	35,356		
	КНЕ-НЕ	4h	38,884	−0,018	—	36,928	−0,005	—	35,627 не более	—	—
		6h	38,811	−0,022		36,854	−0,006		35,552		
		6g	38,763			36,806			35,504		
		6e	38,726			36,769			35,467		
		6d	38,699			36,742			35,440		
		8h	38,699	−0,028		36,740	−0,008		35,437		
		8g	38,651			36,692			35,389		
	КИ-НЕ	4h	38,889	−0,018	—	36,934	−0,005	—	35,627 не более	—	—
		6h	38,817	−0,022		36,860	−0,006		35,552		
		6g	38,769			36,812			35,504		
		6e	38,732			36,775			35,467		
		6d	38,705			36,748			35,440		
		8h	38,707	−0,028		36,748	−0,008		35,437		
		8g	38,659			36,700			35,389		
	У-ПР	4h	39,009	−0,018	—	37,049	−0,005	37,041	35,745 не более	—	—
		6h; 8h	39,011	−0,022		37,043	−0,006	37,034	35,743		
		6g; 8g	38,963			36,995		36,986	35,695		
		6e	38,926			36,958		36,949	35,658		
		6d	38,899			36,931		36,922	35,631		
	У-НЕ	4h	38,877	−0,018	—	36,919	−0,005	36,911	35,627 не более	—	—
		6h	38,802	−0,022		36,842	−0,006	36,833	35,552		
		6g	38,754			36,794		36,785	35,504		
		6e	38,717			36,757		36,748	35,467		
		6d	38,690			36,730		36,721	35,440		
		8h	38,688	−0,028		36,724	−0,008	36,712	35,437		
		8g	38,640			36,676		36,664	35,389		

Таблица 132

Исполнительные размеры калибров для резьбы М39×2

мм

Наименование	Вид калибра	Поле допуска резьбы	d Новый Номин.	d Новый Пред. откл.	d Изношенный	d_2 Новый Номин.	d_2 Новый Пред. откл.	d_2 Изношенный	d_1 Новый Номин.	d_1 Новый Пред. откл.	d_1 Изношенный
Калибры-пробки	ПР	4Н5Н; 5Н	39,023	—0,022	38,994	37,718	—0,011	37,696	36,835 не более	—	—
		6Н; 7Н	39,030	—0,028	38,995	37,724	—0,014	37,696	36,835 не более		
		6G; 7G	39,068		39,033	37,762		37,734	36,873 не более		
	НЕ	4Н5Н	38,258	—0,022	—	37,852	—0,011	37,835	36,835 не более	—	—
		5Н	38,298			37,892		37,875	36,835 не более		
		6Н	38,346	—0,028		37,939	—0,014	37,917	36,835 не более		
		6G	38,384			37,977		37,955	36,873 не более		
		7Н	38,402			37,995		37,973	36,835 не более		
		7G	38,440			38,033		38,011	36,873 не более		
Калибры-кольца	ПР	4h	39,009 не менее	—	—	37,692	+0,014	37,715	36,828	+0,014	36,851
		6h; 8h	39,011 не менее			37,684	+0,018	37,714	36,826	+0,018	36,856
		6g; 8g	38,973 не менее			37,646		37,676	36,788		36,818
		6e	38,940 не менее			37,613		37,643	36,755		36,785
		6d	38,911 не менее			37,584		37,614	36,726		36,756
	НЕ	4h	39,009 не менее	—	—	37,581	+0,014	37,600	37,174	+0,028	—
		6h	39,011 не менее			37,513	+0,018	37,537	37,104	+0,036	
		6g	38,973 не менее			37,475		37,499	37,066		
		6e	38,940 не менее			37,442		37,466	37,033		
		6d	38,911 не менее			37,413		37,437	37,004		
		8h	39,014 не менее			37,413	+0,023	37,444	37,002	+0,046	
		8g	38,976 не менее			37,375		37,406	36,964		
Контрольные калибры-пробки	КПР-ПР	4h	39,009	—0,018	—	37,688	—0,005	37,680	36,818 не более	—	—
		6h; 8h	39,011	—0,022		37,680	—0,006	37,670	36,809 не более		
		6g; 8g	38,973			37,642		37,632	36,771 не более		
		6e	38,940			37,608		37,600	36,738 не более		
		6d	38,911			37,580		37,570	36,709 не более		
	КПР-НЕ	4h	38,110	—0,009	—	37,708	—0,005	—	36,828 не более	—	—
		6h; 8h	38,108	—0,011		37,705	—0,006		36,826 не более		
		6g; 8g	38,070			37,667			36,788 не более		
		6e	38,036			37,634			36,755 не более		
		6d	38,008			37,605			36,726 не более		
	К-И	4h	38,120	—0,009	—	37,718	—0,005	—	36,828 не более	—	—
		6h; 8h	38,120	—0,011		37,717	—0,006		36,826 не более		

Продолжение табл. 132

Исполнительные размеры калибров для резьбы М39×2

мм

Наименование	Вид калибра	Поле допуска резьбы	d Новый Номин.	d Новый Пред. откл.	d Изношенный	d_2 Новый Номин.	d_2 Новый Пред. откл.	d_2 Изношенный	d_1 Новый Номин.		d_1 Новый Пред. откл.	d_1 Изношенный
Контрольные калибры-пробки	К-И	6g; 8g	38,082	−0,011	—	37,679	−0,006	—	36,788	не более	—	—
		6e	38,048			37,646			36,755			
		6d	38,020			37,617			39,726			
	КНЕ-ПР	4h	39,009	−0,018	—	37,577	−0,005	37,569	36,707	не более	—	—
		6h	39,011	−0,022		37,508	−0,006	37,500	36,638			
		6g	38,973			37,470		37,462	36,600			
		6e	38,940			37,438		37,428	36,567			
		6d	38,911			37,408		37,400	36,538			
		8h	39,014	−0,028		37,408	−0,008	37,396	36,536			
		8g	38,976			37,370		37,358	36,498			
	КНЕ-НЕ	4h	38,903	−0,018	—	37,598	−0,005	—	36,729	не более	—	—
		6h	38,841	−0,022		37,534	−0,006		36,665			
		6g	38,803			37,496			36,627			
		6e	38,770			37,463			36,594			
		6d	38,741			37,434			36,565			
		8h	38,749	−0,028		37,440	−0,008		36,570			
		8g	38,711			37,402			36,532			
	КИ-НЕ	4h	38,908	−0,018	—	37,602	−0,005	—	36,729	не более	—	—
		6h	38,847	−0,022		37,540	−0,006		36,665			
		6g	38,809			37,502			36,627			
		6e	38,776			37,469			36,594			
		6d	38,747			37,440			36,565			
		8h	38,757	−0,028		37,448	−0,008		36,570			
		8g	38,719			37,410			36,532			
	У-ПР	4h	39,009	−0,018	—	37,699	−0,005	37,691	36,828	не более	—	—
		6h; 8h	39,011	−0,022		37,693	−0,006	37,684	36,826			
		6g; 8g	38,973			37,655		37,646	36,788			
		6e	38,940			37,622		37,613	36,755			
		6d	38,911			37,593		37,584	36,726			
	У-НЕ	4h	38,896	−0,018	—	37,588	−0,005	37,580	36,729	не более	—	—
		6h	38,832	−0,022		37,522	−0,006	37,513	36,665			
		6g	38,794			37,484		37,475	36,627			
		6e	38,761			37,451		37,442	36,594			
		6d	38,732			37,422		37,413	36,565			
		8h	38,738	−0,028		37,424	−0,008	37,412	36,570			
		8g	38,700			37,386		37,374	36,532			

Таблица 133

Исполнительные размеры калибров для резьбы М39×1,5

мм

Наименование	Вид калибра	Поле допуска резьбы	d Новый Номин.	d Новый Пред. откл.	d Изношенный	d_2 Новый Номин.	d_2 Новый Пред. откл.	d_2 Изношенный	d_1 Новый Номин.	d_1 Новый Пред. откл.	d_1 Изношенный
Калибры-пробки	ПР	4H5H; 5H	39,015	—0,018	38,994	38,036	—0,009	38,020	37,376 не более	—	—
		6H; 7H	39,023	—0,022	38,994	38,044	—0,011	38,020	37,376 не более		
		6G; 7G	39,055		39,026	38,076		38,052	37,408 не более		
	НЕ	4H5H	38,464	—0,018	—	38,160	—0,009	38,146	37,376 не более	—	—
		5H	38,502	—0,022		38,197	—0,011	38,180	37,376 не более		
		6H	38,542			38,237		38,220	37,376 не более		
		6G	38,574			38,269		38,252	37,408 не более		
		7H	38,597	—0,028		38,290	—0,014	38,268	37,376 не более		
		7G	38,629			38,322		38,300	37,408 не более		
Калибры-кольца	ПР	4h	39,009 не менее	—	—	38,017	+0,014	38,040	37,369	+0,014	37,392
		6h; 8h	39,011 не менее			38,009	+0,018	38,039	37,367	+0,018	37,397
		6g; 8g	38,979 не менее			37,977		38,007	37,335		37,365
		6e	38,944 не менее			37,942		37,972	37,300		37,330
		6d	38,916 не менее			37,914		37,944	37,272		37,302
	НЕ	4h	39,009 не менее	—	—	37,917	+0,014	37,936	37,610	+0,028	—
		6h	39,011 не менее			37,858	+0,018	37,882	37,549	+0,036	
		6g	38,979 не менее			37,826		37,850	37,517		
		6e	38,944 не менее			37,791		37,815	37,482		
		6d	38,916 не менее			37,763		37,787	37,454		
		8h	39,014 не менее			37,767	+0,023	37,798	37,456	+0,046	
		8g	38,982 не менее			37,735		37,766	37,424		
Контрольные калибры-пробки	КПР-ПР	4h	39,009	—0,018	—	38,013	—0,005	38,005	37,359 не более	—	—
		6h; 8h	39,011	—0,022		38,004	—0,006	37,996	37,350 не более		
		6g; 8g	38,979			37,972		37,964	37,318 не более		
		6e	38,944			37,938		37,928	37,283 не более		
		6d	38,916			37,910		37,900	37,255 не более		
	КПР-НЕ	4h	38,336	—0,009	—	38,034	—0,005	—	37,369 не более	—	—
		6h; 8h	38,332	—0,011		38,030	—0,006		37,367 не более		
		6g; 8g	38,300			37,998			37,335 не более		
		6e	38,266			37,963			37,300 не более		
		6d	38,238			37,935			37,272 не более		
	К-И	4h	38,344	—0,009	—	38,042	—0,005	—	37,369 не более	—	—
		6h; 8h	38,344	—0,011		38,042	—0,006		37,367 не более		

Продолжение табл. 133

Исполнительные размеры калибров для резьбы М39×1,5

мм

Наименование	Вид калибра	Поле допуска резьбы	d Новый Номин.	d Новый Пред. откл.	d Изношенный	d_2 Новый Номин.	d_2 Новый Пред. откл.	d_2 Изношенный	d_1 Новый Номин.		d_1 Новый Пред. откл.	d_1 Изношенный
Контрольные калибры-пробки	К-И	6g; 8g	38,312	—0,011	—	38,010	—0,006	—	37,335	не более	—	—
		6e	38,277			37,975			37,300			
		6d	38,250			37,947			37,272			
	КНЕ-ПР	4h	39,009	—0,018	—	37,913	—0,005	37,905	37,259	не более	—	—
		6h	39,011	—0,022		37,854	—0,006	37,844	37,199			
		6g	38,979			37,822		37,812	37,167			
		6e	38,944			37,786		37,778	37,132			
		6d	38,916			37,758		37,750	37,104			
		8h	38,993	—0,028		37,762	—0,008	37,750	37,106			
		8g	38,961			37,730		37,718	37,074			
	КНЕ-НЕ	4h	38,914	—0,018	—	37,934	—0,005	—	37,281	не более	—	—
		6h	38,861	—0,022		37,879	—0,006		37,226			
		6g	38,829			37,847			37,194			
		6e	38,794			37,812			37,159			
		6d	38,766			37,784			37,131			
		8h	38,778	—0,028		37,794	—0,008		37,140			
		8g	38,746			37,762			37,108			
	КИ-НЕ	4h	38,919	—0,018	—	37,938	—0,005	—	37,281	не более	—	—
		6h	38,867	—0,022		37,885	—0,006		37,226			
		6g	38,835			37,853			37,194			
		6e	38,800			37,818			37,159			
		6d	38,772			37,790			37,131			
		8h	38,786	—0,028		37,802	—0,008		37,140			
		8g	38,754			37,770			37,108			
	У-ПР	4h	39,009	—0,018	—	38,024	—0,005	38,016	37,369	не более	—	—
		6h; 8h	39,011	—0,022		38,018	—0,006	38,009	37,367			
		6g; 8g	38,979			37,986		37,977	37,335			
		6e	38,944			37,951		37,942	37,300			
		6d	38,916			37,923		37,914	37,272			
	У-НЕ	4h	38,907	—0,018	—	37,924	—0,005	37,916	37,281	не более	—	—
		6h	38,852	—0,022		37,867	—0,006	37,858	37,226			
		6g	38,820			37,835		37,826	37,194			
		6e	38,785			37,800		37,791	37,159			
		6d	38,757			37,772		37,763	37,131			
		8h	38,766	—0,028		37,778	—0,008	37,766	37,140			
		8g	38,734			37,746		37,734	37,108			

Таблица 134

Исполнительные размеры калибров для резьбы М39×1

мм

Наименование	Вид калибра	Поле допуска резьбы	d Новый Номин.	d Новый Пред. откл.	d Изношенный	d_2 Новый Номин.	d_2 Новый Пред. откл.	d_2 Изношенный	d_1 Новый Номин.	d_1 Новый Пред. откл.	d_1 Изношенный
Калибры-пробки	ПР	4H5H; 5H	39,015	−0,018	38,994	38,360	−0,009	38,344	37,917 не более	—	—
		6H; 7H	39,023	−0,022	38,994	38,368	−0,011	38,344	37,917 не более		
		6G; 7G	39,049		39,020	38,394		38,370	37,943 не более		
	НЕ	4H5H	38,670	−0,018	—	38,465	−0,009	38,451	37,917 не более	—	—
		5H	38,698	−0,022		38,493	−0,011	38,476	37,917 не более		
		6H	38,736			38,531		38,514	37,917 не более		
		6G	38,762			38,557		38,540	37,943 не более		
		7H	38,783	−0,028		38,576	−0,014	38,554	37,917 не более		
		7G	38,809			38,602		38,580	37,943 не более		
Калибры-кольца	ПР	4h	39,007 не менее	—	—	38,347	+0,010	38,364	37,912	+0,010	37,929
		6h; 8h	39,009 не менее			38,341	+0,014	38,364	37,910	+0,014	37,933
		6g; 8g	38,983 не менее			38,315		38,338	37,884		37,907
		6e	38,949 не менее			38,281		38,304	37,850		37,873
		6d	38,919 не менее			38,251		38,274	37,820		37,843
	НЕ	4h	39,007 не менее	—	—	38,260	+0,010	38,274	38,055	+0,020	—
		6h	39,009 не менее			38,211	+0,014	38,230	38,004	+0,028	
		6g	38,983 не менее			38,185		38,204	37,978		
		6e	38,949 не менее			38,151		38,170	37,944		
		6d	38,919 не менее			38,121		38,140	37,914		
		8h	38,940 не менее	—		38,132	+0,018	38,156	37,923	+0,036	
		8g	38,914 не менее			38,106		38,130	37,897		
Контрольные калибры-пробки	КПР-ПР	4h	39,007	−0,014	—	38,344	−0,005	38,336	37,907 не более	—	—
		6h; 8h	39,009	−0,018		38,337		38,329	37,900 не более		
		6g; 8g	38,983			38,311		38,303	37,874 не более		
		6e	38,949			38,277		38,269	37,840 не более		
		6d	38,919			38,247		38,239	37,810 не более		
	КПР-НЕ	4h	38,560	−0,007	—	38,360	−0,005	—	37,912 не более	—	—
		6h; 8h	38,560	−0,009		38,358			37,910 не более		
		6g; 8g	38,534			38,332			37,884 не более		
		6e	38,500			38,298			37,850 не более		
		6d	38,470			38,268			37,820 не более		
	К-И	4h	38,568	−0,007	—	38,366	−0,005	—	37,912 не более	—	—
		6h; 8h	38,568	−0,009		38,366			37,910 не более		

Продолжение табл. 134

Исполнительные размеры калибров для резьбы М39×1

мм

Наименование	Вид калибра	Поле допуска резьбы	d Новый Номин.	d Новый Пред. откл.	d Изношенный	d_2 Новый Номин.	d_2 Новый Пред. откл.	d_2 Изношенный	d_1 Новый Номин.		d_1 Новый Пред. откл.	d_1 Изношенный
Контрольные калибры-пробки	К-И	6g; 8g	38,542	—0,009	—	38,340	—0,005	—	37,884	не более	—	—
		6e	38,508			38,306			37,850			
		6d	38,478			38,276			37,820			
	КНЕ-ПР	4h	39,007	—0,014	—	38,256	—0,005	38,250	37,820	не более	—	—
		6h	38,999	—0,018		38,207		38,199	37,770			
		6g	38,973			38,181		38,173	37,744			
		6e	38,939			38,147		38,139	37,710			
		6d	38,909			38,117		38,109	37,680			
		8h	38,922	—0,022		38,128	—0,006	38,118	37,690			
		8g	38,896			38,102		38,092	37,664			
	КНЕ-НЕ	4h	38,927	—0,014	—	38,272	—0,005	—	37,837	не более	—	—
		6h	38,884	—0,018		38,228			37,792			
		6g	38,858			38,202			37,766			
		6e	38,824			38,168			37,732			
		6d	38,794			38,138			37,702			
		8h	38,811	—0,022		38,153	—0,006		37,717			
		8g	38,785			38,127			37,691			
	КИ-НЕ	4h	38,931	—0,014	—	38,276	—0,005	—	37,837	не более	—	—
		6h	38,889	—0,018		38,232			37,792			
		6g	38,863			38,206			37,766			
		6e	38,829			38,172			37,732			
		6d	38,799			38,142			37,702			
		8h	38,817	—0,022		38,159	—0,006		37,717			
		8g	38,791			38,133			37,691			
	У-ПР	4h	39,007	—0,014	—	38,352	—0,005	38,345	37,912	не более	—	—
		6h; 8h	39,009	—0,018		38,348		38,340	37,910			
		6g; 8g	38,983			38,322		38,314	37,884			
		6e	38,949			38,288		38,280	37,850			
		6d	38,919			38,258		38,250	37,820			
	У-НЕ	4h	38,922	—0,014	—	38,265	—0,005	38,258	37,837	не более	—	—
		6h	38,877	—0,018		38,218		38,210	37,792			
		6g	38,851			38,192		38,184	37,766			
		6e	38,817			38,158		38,150	37,732			
		6d	38,787			38,128		38,120	37,702			
		8h	38,802	—0,022		38,141	—0,006	38,132	37,717			
		8g	38,776			38,115		38,106	37,691			

Таблица 135

Исполнительные размеры калибров для резьбы М40×3

мм

Наименование	Вид калибра	Поле допуска резьбы	d Новый Номин.	d Новый Пред. откл.	d Изношенный	d_2 Новый Номин.	d_2 Новый Пред. откл.	d_2 Изношенный	d_1 Новый Номин.	d_1 Новый Пред. откл.	d_1 Изношенный
Калибры-пробки	ПР	4H5H; 5H	40,023	−0,022	39,994	38,068	−0,011	38,046	36,752 не более	—	—
		6H; 7H	40,030	−0,028	39,995	38,074	−0,014	38,046	36,752 не более		
		6G; 7G	40,078		40,043	38,122		38,094	36,800 не более		
	НЕ	4H5H	38,838	−0,022	—	38,232	−0,011	38,215	36,752 не более	—	—
		5H	38,884	−0,028		38,277	−0,014	38,255	36,752 не более		
		6H	38,937			38,330		38,308	36,752 не более		
		6G	38,985			38,378		38,356	36,800 не более		
		7H	39,013	−0,036		38,404	−0,018	38,376	36,752 не более		
		7G	39,061			38,452		38,424	36,800 не более		
Калибры-кольца	ПР	4h	40,009 не менее	—	—	38,042	+0,014	38,065	36,745	+0,014	36,768
		6h; ~~8h~~	40,011 не менее			38,034	+0,018	38,064	36,743	+0,018	36,773
		6g; 8g	39,963 не менее			37,986		38,016	36,695		36,725
		6e	39,926 не менее			37,949		37,979	36,658		36,688
		6d	39,899 не менее			37,922		37,952	36,631		36,661
	НЕ	4h	40,009 не менее	—	—	37,912	+0,014	37,931	37,305	+0,028	—
		6h	40,011 не менее			37,833	+0,018	37,857	37,224	+0,036	
		6g	39,963 не менее			37,785		37,809	37,176		
		6e	39,926 не менее			37,748		37,772	37,139		
		6d	39,899 не менее			37,721		37,745	37,112		
		8h	40,014 не менее			37,713	+0,023	37,744	37,102	+0,048	
		8g	39,966 не менее			37,665		37,696	37,054		
Контрольные калибры-пробки	КПР-ПР	4h	40,009	−0,018	—	38,038	−0,005	38,030	36,735 не более	—	—
		6h; 8h	40,011	−0,022		38,030	−0,006	38,020	36,726 не более		
		6g; 8g	39,963			37,982		37,972	36,678 не более		
		6e	39,926			37,944		37,936	36,641 не более		
		6d	39,899			37,918		37,908	36,614 не более		
	КПР-НЕ	4h	38,660	−0,009	—	38,058	−0,005	—	36,745 не более	—	—
		6h; 8h	38,658	−0,011		38,055	−0,006		36,743 не более		
		6g; 8g	38,610			38,007			36,695 не более		
		6e	38,572			37,970			36,658 не более		
		6d	38,546			37,943			36,631 не более		
	К-И	4h	38,670	−0,009	—	38,068	−0,005	—	36,745 не более	—	—
		6g; 8g	38,670	−0,011		38,067	−0,006		36,743 не более		

Продолжение табл. 136

Исполнительные размеры калибров для резьбы М40×3

мм

Наименование	Вид калибра	Поле допуска резьбы	d Новый Номин.	d Новый Пред. откл.	d Изношенный	d_2 Новый Номин.	d_2 Новый Пред. откл.	d_2 Изношенный	d_1 Новый Номин.		d_1 Новый Пред. откл.	d_1 Изношенный
Контрольные калибры-пробки	К-И	6g; 8g	38,622	—0,011	—	38,019	—0,006	—	36,695	не более	—	—
		6e	38,584			37,982			36,658			
		6d	38,558			37,955			36,631			
	КНЕ-ПР	4h	40,009	—0,018	—	37,908	—0,005	37,900	36,605	не более	—	—
		6h	40,011	—0,022		37,828	—0,006	37,820	36,525			
		6g	39,963			37,780		37,772	36,477			
		6e	39,926			37,744		37,734	36,440			
		6d	39,899			37,716		37,708	36,413			
		8h	40,014	—0,028		37,708	—0,008	37,696	36,404			
		8g	39,966			37,660		37,648	36,356			
	КНЕ-НЕ	4h	39,884	—0,018	—	37,928	—0,005	—	36,627	не более	—	—
		6h	39,881	—0,022		37,854	—0,006		36,552			
		6g	39,763			37,806			36,504			
		6e	39,726			37,769			36,467			
		6d	39,699			37,742			36,440			
		8h	39,699	—0,028		37,740	—0,008		36,437			
		8g	39,651			37,692			36,389			
	КИ-НЕ	4h	39,899	—0,018	—	37,934	—0,005	—	36,627	не более	—	—
		6h	39,817	—0,022		37,860	—0,006		36,552			
		6g	39,769			37,812			36,504			
		6e	39,732			37,775			36,467			
		6d	39,705			37,748			36,440			
		8h	39,707	—0,028		37,748	—0,008		36,437			
		8g	39,659			37,700			36,389			
	У-ПР	4h	40,009	—0,018	—	38,049	—0,005	38,041	36,745	не более	—	—
		6h; 8h	40,011	—0,022		38,043	—0,006	38,034	36,743			
		6g; 8g	39,963			37,995		37,986	36,695			
		6e	39,926			37,958		37,949	36,658			
		6d	39,899			37,931		37,922	36,631			
	У-НЕ	4h	39,877	—0,018	—	37,919	—0,005	37,911	36,627	не более	—	—
		6h	39,802	—0,022		37,842	—0,006	37,833	36,552			
		6g	39,754			37,794		37,785	36,504			
		6e	39,717			37,757		37,748	36,467			
		6d	39,690			37,730		37,721	36,440			
		8h	39,688	—0,028		37,724	—0,008	37,712	36,437			
		8g	39,640			37,676		37,664	36,389			

Таблица 136

Исполнительные размеры калибров для резьбы М40×2

мм

Наименование	Вид калибра	Поле допуска резьбы	d Новый Номин.	d Новый Пред. откл.	d Изношенный	d_2 Новый Номин.	d_2 Новый Пред. откл.	d_2 Изношенный	d_1 Новый Номин.	d_1 Новый Пред. откл.	d_1 Изношенный
Калибры-пробки	ПР	4H5H; 5H	40,023	—0,022	39,994	38,718	—0,011	38,696	37,835 не более	—	—
		6H; 7H	40,030	—0,028	39,995	38,724	—0,014	38,696	37,835		
		6G; 7G	40,068		40,033	38,762		38,734	37,873		
	НЕ	4H5H	39,258	—0,022	—	38,852	—0,011	38,835	37,835 не более	—	—
		5H	39,298			38,892		38,875	37,835		
		6H	39,346	—0,028		38,939	—0,014	38,917	37,835		
		6G	39,384			38,977		38,955	37,873		
		7H	39,402			38,995		38,973	37,835		
		7G	39,440			39,033		39,011	37,873		
Калибры-кольца	ПР	4h	40,009 не менее	—	—	38,692	+0,014	38,715	37,828	+0,014	37,851
		6h; 8h	40,011			38,684	+0,018	38,714	37,826	+0,018	37,856
		6g; 8g	39,973			38,646		38,676	37,788		37,818
		6e	39,940			38,613		38,643	37,755		37,785
		6d	39,911			38,584		38,614	37,726		37,756
	НЕ	4h	40,009 не менее	—	—	38,581	+0,014	38,600	38,174	+0,028	—
		6h	40,011			38,513	+0,018	38,537	38,104	+0,036	
		6g	39,973			38,475		38,499	38,066		
		6e	39,940			38,442		38,466	38,033		
		6d	39,911			38,413		38,437	38,004		
		8h	40,014			38,413	+0,023	38,444	38,002	+0,046	
		8g	39,976			38,375		38,406	37,964		
Контрольные калибры кольца	КПР-ПР	4h	40,009	—0,018	—	38,688	—0,005	38,680	37,818 не более	—	—
		6h; 8h	40,011	—0,022		38,680	—0,006	38,670	37,809		
		6g; 8g	39,973			38,642		38,632	37,771		
		6e	39,940			38,608		38,600	37,738		
		6d	39,911			38,580		38,570	37,709		
	КПР-НЕ	4h	39,110	—0,009	—	38,708	—0,005	—	37,828 не более	—	—
		6h; 8h	39,108	—0,011		38,705	—0,006		37,826		
		6g; 8g	39,070			38,667			37,788		
		6e	39,036			38,634			37,755		
		6d	39,008			38,605			37,726		
	К-И	4h	39,120	—0,009	—	38,718	—0,005	—	37,828 не более	—	—
		6h; 8h	39,120	—0,011		38,717	—0,006		37,826		

Продолжение табл. 13б

Исполнительные размеры калибров для резьбы М40×3

мм

Наименование	Вид калибра	Поле допуска резьбы	d Новый Номин.	d Новый Пред. откл.	d Изношенный	d_2 Новый Номин.	d_2 Новый Пред. откл.	d_2 Изношенный	d_1 Новый Номин.		d_1 Новый Пред. откл.	d_1 Изношенный
Контрольные калибры-пробки	К-И	6g; 8g	39,082	—0,011	—	39,679	—0,006	—	37,788	не более	—	—
		6e	39,048			38,646			37,755			
		6d	39,020			38,617			37,726			
	КНЕ-ПР	4h	40,009	—0,018	—	38,577	—0,005	38,569	37,707	не более	—	—
		6h	40,011	—0,022		38,508	—0,006	38,500	37,638			
		6g	39,973			38,470		38,462	37,600			
		6e	39,940			38,438		38,428	37,567			
		6d	39,911			38,408		38,400	37,538			
		8h	40,014	—0,028		38,408	—0,008	38,396	37,536			
		8g	39,976			38,370		38,358	37,498			
	КНЕ-НЕ	4h	39,903	—0,018	—	38,598	—0,005	—	37,729	не более	—	—
		6h	39,841	—0,022		38,534	—0,006		37,665			
		6g	39,803			38,496			37,627			
		6e	39,770			38,463			37,594			
		6d	39,741			38,434			37,565			
		8h	39,749	—0,028		38,440	—0,008		37,570			
		8g	39,711			38,402			37,532			
	КИ-НЕ	4h	39,908	—0,018	—	38,602	—0,005	—	37,729	не более	—	—
		6h	39,847	—0,022		38,540	—0,006		37,665			
		6g	39,809			38,502			37,627			
		6e	39,776			38,469			37,594			
		6d	39,747			38,440			37,565			
		8h	39,757	—0,028		38,448	—0,008		37,570			
		8g	39,719			38,410			37,532			
	У-ПР	4h	40,009	—0,018	—	38,699	—0,005	38,691	37,828	не более	—	—
		6h; 8h	40,011	—0,022		38,693	—0,006	38,684	37,826			
		6g; 8g	39,973			38,655		38,646	37,788			
		6e	39,940			38,622		38,613	37,755			
		6d	39,911			38,593		38,584	37,726			
	У-НЕ	4h	39,896	—0,018	—	38,588	—0,005	38,580	37,729	не более	—	—
		6h	39,832	—0,022		38,522	—0,006	38,513	37,665			
		6g	39,794			38,484		38,475	37,627			
		6e	39,761			38,451		38,442	37,594			
		6d	39,732			38,422		38,413	37,565			
		8h	39,738	—0,028		38,424	—0,008	38,412	37,570			
		8g	39,700			38,386		38,374	37,532			

Таблица 137

Исполнительные размеры калибров для резьбы М40×1,5

мм

Наименование	Вид калибра	Поле допуска резьбы	d Новый Номин.	d Новый Пред. откл.	d Изношенный	d_2 Новый Номин.	d_2 Новый Пред. откл.	d_2 Изношенный	d_1 Новый Номин.	d_1 Новый Пред. откл.	d_1 Изношенный
Калибры-пробки	ПР	4H5H; 5H	40,015	—0,018	39,994	39,036	—0,009	39,020	38,376 не более	—	—
		6H; 7H	40,023	—0,022	39,994	39,044	—0,011	39,020	38,376		
		6G; 7G	40,055		40,026	39,076		39,052	38,408		
	НЕ	4H5H	39,464	—0,018	—	39,160	—0,009	39,146	38,376 не более	—	—
		5H	39,502	—0,022		39,197	—0,011	39,180	38,376		
		6H	39,542			39,237		39,220	38,376		
		6G	39,574			39,269		39,252	38,408		
		7H	39,597	—0,028		39,290	—0,014	39,268	38,376		
		7G	39,629			39,322		39,300	38,408		
Калибры-кольца	ПР	4h	40,009 не менее	—	—	39,017	+0,014	39,040	38,369	+0,014	38,392
		6h; 8h	40,011			39,009	+0,018	39,039	38,367	+0,018	38,397
		6g; 8g	39,979			38,977		39,007	38,335		38,365
		6e	39,944			38,942		38,972	38,300		38,330
		6d	39,916			38,914		38,944	38,272		38,302
	НЕ	4h	40,009 не менее	—	—	38,917	+0,014	38,936	38,610	+0,028	—
		6h	40,011			38,858	+0,018	38,882	38,549	+0,036	
		6g	39,979			38,826		38,850	38,517		
		6e	39,944			38,791		38,815	38,482		
		6d	39,916			38,763		38,787	38,454		
		8h	40,014			38,767	+0,023	38,798	38,456	+0,046	
		8g	39,982			38,735		38,766	38,424		
Контрольные калибры-пробки	КПР-ПР	4h	40,009	—0,018	—	39,013	—0,005	39,005	38,359 не более	—	—
		6h; 8h	40,011	—0,022		39,004	—0,006	38,996	38,350		
		6g; 8g	39,979			38,972		38,964	38,318		
		6e	39,944			38,938		38,928	38,283		
		6d	39,916			38,910		38,900	38,255		
	КПР-НЕ	4h	39,336	—0,009	—	39,034	—0,005	—	38,369 не более	—	—
		6h; 8h	39,332	—0,011		39,030	—0,006		38,367		
		6g; 8g	39,300			38,998			38,335		
		6e	39,266			38,963			38,300		
		6d	39,238			38,935			38,272		
	К-И	4h	39,344	—0,009	—	39,042	—0,005	—	38,369 не более	—	—
		6h; 8h	39,344	—0,011		39,042	—0,006		38,367		

Продолжение табл. 137

Исполнительные размеры калибров для резьбы М40×1,5

мм

Наименование	Вид калибра	Поле допуска резьбы	d Новый Номин.	d Новый Пред. откл.	d Изношенный	d_2 Новый Номин.	d_2 Новый Пред. откл.	d_2 Изношенный	d_1 Новый Номин.	d_1 Новый Пред. откл.	d_1 Изношенный
Контрольные калибры-пробки	К-И	6g; 8g	39,312	−0,011	—	39,010	−0,006	—	38,335 не более	—	—
		6e	39,277			38,975			38,300		
		6d	39,250			38,947			38,272		
	КНЕ-ПР	4h	40,009	−0,018	—	38,913	−0,005	38,905	38,259 не более	—	—
		6h	40,011	−0,022		38,854	−0,006	38,844	38,199		
		6g	39,979			38,822		38,812	38,167		
		6e	39,944			38,786		38,778	38,132		
		6d	39,916			38,758		38,750	38,104		
		8h	39,993	−0,028		38,762	−0,008	38,750	38,106		
		8g	39,961			38,730		38,718	38,074		
	КНЕ-НЕ	4h	39,914	−0,018	—	38,934	−0,005	—	38,281 не более	—	—
		6h	39,861	−0,022		38,879	−0,006		38,226		
		6g	39,829			38,847			38,194		
		6e	39,794			38,812			38,159		
		6d	39,766			38,784			38,131		
		8h	39,778	−0,028		38,794	−0,008		38,140		
		8g	39,746			38,762			38,108		
	КИ-НЕ	4h	39,919	−0,018	—	38,938	−0,005	—	38,281 не более	—	—
		6h	39,867	−0,022		38,885	−0,006		38,226		
		6g	39,835			38,853			38,194		
		6e	39,800			38,818			38,159		
		6d	39,772			38,790			38,131		
		8h	39,786	−0,028		38,802	−0,008		38,140		
		8g	39,754			38,770			38,108		
	У-ПР	4h	40,009	−0,018	—	39,024	−0,005	39,016	38,369 не более	—	—
		6h; 8h	40,011	−0,022		39,018	−0,006	39,009	38,367		
		6g; 8g	39,979			38,986		38,977	38,335		
		6e	39,944			38,951		38,942	38,300		
		6d	39,916			38,923		38,914	38,272		
	У-НЕ	4h	39,907	−0,018	—	38,924	−0,005	38,916	38,281 не более	—	—
		6h	39,852	−0,022		38,867	−0,006	38,858	38,226		
		6g	39,820			38,835		38,826	38,194		
		6e	39,785			38,800		38,791	38,159		
		6d	39,757			38,772		38,763	38,131		
		8h	39,766	−0,028		38,778	−0,008	38,766	38,140		
		8g	39,734			38,746		38,734	38,108		

Таблица 138

Исполнительные размеры калибров для резьбы М42

мм

Наименование	Вид калибра	Поле допуска резьбы	d Новый Номин.	d Новый Пред. откл.	d Изношенный	d_2 Новый Номин.	d_2 Новый Пред. откл.	d_2 Изношенный	d_1 Новый Номин.	d_1 Новый Пред. откл.	d_1 Изношенный
Калибры-пробки	ПР	4Н5Н; 5Н	42,023	—0,022	41,994	39,094	—0,011	39,072	37,129	не более —	—
		6Н; 7Н	42,030	—0,028	41,995	39,100	—0,014	39,072	37,129		
		6G; 7G	42,093		42,058	39,163		39,135	37,192		
	НЕ	4Н5Н	40,194	—0,022	—	39,288	—0,011	39,271	37,129	не более —	—
		5Н	40,248	—0,028		39,341	—0,014	39,319	37,129		
		6Н	40,313			39,406		39,384	37,129		
		6G	40,376			39,469		39,447	37,192		
		7Н	40,404	—0,036		39,495	—0,018	39,467	37,129		
		7G	40,467			39,558		39,530	37,192		
Калибры-кольца	ПР	4h	42,011	не менее —	—	39,060	+0,018	39,090	37,120	+0,018	37,150
		6h; 8h	42,014			39,054	+0,023	39,090	37,118	+0,023	37,154
		6g; 8g	41,951			38,990		39,028	37,054		37,092
		6e	41,914			38,954		38,990	37,018		37,054
		6d	41,882			38,922		38,958	36,986		37,022
	НЕ	4h	42,011	не менее —	—	38,909	+0,018	38,933	38,000	+0,036	—
		6h	42,014			38,818	+0,023	38,849	37,906	+0,046	
		6g	41,951			38,755		38,786	37,844		
		6e	41,914			38,718		38,749	37,806		
		6d	41,882			38,686		38,717	37,774		
		8h	42,018			38,672	+0,030	38,712	37,757	+0,060	
		8g	41,955			38,609		38,649	37,694		
Контрольные калибры-пробки	КПР-ПР	4h	42,011	—0,022	—	39,056	—0,006	39,046	37,103	не более —	—
		6h; 8h	42,014	—0,028		39,049	—0,008	39,037	37,095		
		6g; 8g	41,951			38,986		38,974	37,032		
		6e	41,914			38,949		38,937	36,995		
		6d	41,882			38,917		38,905	36,963		
	КПР-НЕ	4h	39,984	—0,011	—	39,081	—0,006	—	37,120	не более —	—
		6h; 8h	39,984	—0,014		39,080	—0,008		37,118		
		6g; 8g	39,920			39,018			37,054		
		6e	39,884			38,980			37,018		
		6d	39,852			38,948			36,986		
	К-И	4h	39,996	—0,011	—	39,093	—0,006	—	37,120	не более —	—
		6h; 8h	39,998	—0,014		39,094	—0,008		37,118		

Продолжение табл. 138

Исполнительные размеры калибров для резьбы М42

мм

Наименование	Вид калибра	Поле допуска резьбы	d Новый Номин.	d Новый Пред. откл.	d Изношенный	d_2 Новый Номин.	d_2 Новый Пред. откл.	d_2 Изношенный	d_1 Новый Номин.	d_1 Новый Пред. откл.	d_1 Изношенный
Контрольные калибры-пробки	*К-И*	*6g*; *8g*	39,934	—0,014	—	39,032	—0,008	—	37,054	не более	—
		6e	39,898			38,994			37,018		
		6d	39,866			38,962			37,986		
	КНЕ-ПР	*4h*	42,011	—0,022	—	38,904	—0,006	38,896	36,952	не более	—
		6h	42,014	—0,028		38,814	—0,008	38,802	36,860		
		6g	41,951			38,750		38,738	36,796		
		6e	41,914			38,714		38,702	36,760		
		6d	41,882			38,682		38,670	36,728		
		8h	42,018	—0,036		38,668	—0,011	38,652	36,712		
		8g	41,955			38,604		38,590	36,649		
	КНЕ-НЕ	*4h*	41,861	—0,022	—	38,930	—0,006	—	36,979	не более	—
		6h	41,778	—0,028		38,845	—0,008		36,893		
		6g	41,715			38,782			36,830		
		6e	41,678			38,745			36,793		
		6d	41,646			38,713			36,761		
		8h	41,643	—0,036		38,708	—0,011		36,754		
		8g	41,580			38,644			36,691		
	КИ-НЕ	*4h*	41,867	—0,022	—	38,936	—0,006	—	36,979	не более	—
		6h	41,786	—0,028		38,853	—0,008		36,893		
		6g	41,723			38,790			36,830		
		6e	41,686			38,753			36,793		
		6d	41,654			38,721			36,761		
		8h	41,653	—0,036		38,718	—0,011		36,754		
		8g	41,590			38,654			36,691		
	У-ПР	*4h*	42,011	—0,022	—	39,069	—0,006	39,060	37,120	не более	—
		6h; *8h*	42,014	—0,028		39,065	—0,008	39,053	37,118		
		6g; *8g*	41,951			39,002		38,990	37,054		
		6e	41,914			38,965		38,953	37,018		
		6d	41,882			38,933		38,921	36,986		
	У-НЕ	*4h*	41,852	—0,022	—	38,918	—0,006	38,909	36,979	не более	—
		6h	41,766	—0,028		38,830	—0,008	38,818	36,893		
		6g	41,704			38,766		38,754	36,830		
		6e	41,666			38,730		38,718	36,793		
		6d	41,634			38,698		38,686	36,761		
		8h	41,628	—0,036		38,687	—0,011	38,672	36,754		
		8g	41,565			38,624		38,609	36,691		

Таблица 139

Исполнительные размеры калибров для резьбы М42×4

мм

Наименование	Вид калибра	Поле допуска резьбы	d Новый Номин.	d Новый Пред. откл.	d Изношенный	d_2 Новый Номин.	d_2 Новый Пред. откл.	d_2 Изношенный	d_1 Новый Номин.	d_1 Новый Пред. откл.	d_1 Изношенный
Калибры-пробки	ПР	4H5H; 5H	42,023	—0,022	41,994	39,420	—0,011	39,396	37,670 не более	—	—
		6H; 7H	42,030	—0,028	41,995	39,425	—0,014	39,397	37,670 не более		
		6G; 7G	42,090		42,055	39,485		39,457	37,730 не более		
	НЕ	4H5H	40,408	—0,022	—	39,603	—0,011	39,586	37,670 не более	—	—
		5H	40,459	—0,028		39,652	—0,014	39,630	37,670 не более		
		6H	40,523			39,716		39,694	37,670 не более		
		6G	40,583			39,776		39,754	37,730 не более		
		7H	40,604	—0,036		39,795	—0,018	39,767	37,670 не более		
		7G	40,664			39,855		39,827	37,730 не более		
Калибры-кольца	ПР	4h	42,011 не менее	—	—	39,385	+0,018	39,415	37,661	+0,018	37,691
		6h; 8h	42,014 не менее			39,378	+0,023	39,416	37,658	+0,023	37,696
		6g; 8g	41,954 не менее			39,318		39,356	37,598		37,636
		6e	41,919 не менее			39,284		39,320	37,564		37,600
		6d	41,889 не менее			39,254		39,290	37,534		37,570
	НЕ	4h	42,011 не менее	—	—	39,244	+0,018	39,268	38,435	+0,036	—
		6h	42,014 не менее			39,155	+0,023	39,186	38,344	+0,046	
		6g	41,954 не менее			39,095		39,126	38,284		
		6e	41,919 не менее			39,060		39,091	38,248		
		6d	41,889 не менее			39,030		39,061	38,218		
		8h	42,018 не менее			39,017	+0,030	39,057	38,202	+0,060	
		8g	41,958 не менее			38,957		38,997	38,142		
Контрольные калибры-пробки	КПР-ПР	4h	42,011	—0,022	—	39,380	—0,006	39,372	37,644 не более	—	—
		6h; 8h	42,014	—0,028		39,374	—0,008	39,362	37,636 не более		
		6g; 8g	41,954			39,314		39,302	37,576 не более		
		6e	41,919			39,279		39,267	37,541 не более		
		6d	41,889			39,249		39,237	37,511 не более		
	КПР-НЕ	4h	40,208	—0,011	—	39,406	—0,006	—	37,661 не более	—	—
		6h; 8h	40,208	—0,014		39,406	—0,008		37,658 не более		
		6g; 8g	40,148			39,346			37,598 не более		
		6e	40,114			39,310			37,564 не более		
		6d	40,084			39,280			37,534 не более		
	К-И	4h	40,220	—0,011	—	39,418	—0,006	—	37,661 не более	—	—
		6h; 8h	40,222	—0,014		39,420	—0,008		37,658 не более		

Продолжение табл. 139

Исполнительные размеры калибров для резьбы М42×4

мм

Наименование	Вид калибра	Поле допуска резьбы	d Новый Номин.	d Новый Пред. откл.	d Изношенный	d_2 Новый Номин.	d_2 Новый Пред. откл.	d_2 Изношенный	d_1 Новый Номин.	d_1 Новый Пред. откл.	d_1 Изношенный
Контрольные калибры-пробки	К-И	6g; 8g	40,162	−0,014	—	39,360	−0,008	—	37,598	не более	—
		6e	40,128			39,324			37,564		
		6d	40,098			39,294			37,534		
	КНЕ-ПР	4h	42,011	−0,022	—	39,240	−0,006	39,230	37,503	не более	—
		6h	42,014	−0,028		39,150	−0,008	39,138	37,412		
		6g	41,954			39,090		39,078	37,352		
		6e	41,919			39,056		39,044	37,318		
		6d	41,889			39,026		39,014	37,288		
		8h	42,018	−0,036		39,012	−0,011	38,998	37,273		
		8g	41,958			38,952		38,938	37,213		
	КНЕ-НЕ	4h	41,871	−0,022	—	39,265	−0,006	—	37,530	не более	—
		6h	41,790	−0,028		39,182	−0,008		37,446		
		6g	41,730			39,122			37,386		
		6e	41,695			39,087			37,351		
		6d	41,665			39,057			37,321		
		8h	41,663	−0,036		39,052	−0,011		37,315		
		8g	41,603			38,992			37,255		
	КИ-НЕ	4h	41,877	−0,022	—	39,271	−0,006	—	37,530	не более	—
		6h	41,798	−0,028		39,190	−0,008		37,446		
		6g	41,738			39,130			37,386		
		6e	41,703			39,095			37,351		
		6d	41,673			39,065			37,321		
		8h	41,673	−0,036		39,062	−0,011		37,315		
		8g	41,613			39,002			37,255		
	У-ПР	4h	42,011	−0,022	—	39,394	−0,006	39,385	37,661	не более	—
		6h; 8h	42,014	−0,028		39,390	−0,008	39,378	37,658		
		6g; 8g	41,954			39,330		39,318	37,598		
		6e	41,919			39,295		39,283	37,564		
		6d	41,889			39,265		39,253	37,534		
	У-НЕ	4h	41,862	−0,022	—	39,253	−0,006	39,244	37,530	не более	—
		6h	41,778	−0,028		39,166	−0,008	39,154	37,446		
		6g	41,718			39,106		39,094	37,386		
		6e	41,684			39,072		39,060	37,351		
		6d	41,654			39,042		39,030	37,321		
		8h	41,648	−0,036		39,032	−0,011	39,017	37,315		
		8g	41,588			38,972		38,957	37,255		

Таблица 140

Исполнительные размеры калибров для резьбы М42×3

мм

Наименование	Вид калибра	Поле допуска резьбы	d Новый Номин.	d Новый Пред. откл.	d Изношенный	d_2 Новый Номин.	d_2 Новый Пред. откл.	d_2 Изношенный	d_1 Новый Номин.	d_1 Новый Пред. откл.	d_1 Изношенный
Калибры-пробки	ПР	4H5H; 5H	42,023	—0,022	41,994	40,068	—0,011	40,046	38,752 не более	—	—
		6H; 7H	42,030	—0,028	41,995	40,074	—0,014	40,046	38,752 не более		
		6G; 7G	42,078		42,043	40,122		40,094	38,800 не более		
	НЕ	4H5H	40,838	—0,022	—	40,232	—0,011	40,215	38,752 не более	—	—
		5H	40,884	—0,028		40,277	—0,014	40,255	38,752 не более		
		6H	40,937			40,330		40,308	38,752 не более		
		6G	40,985			40,378		40,356	38,800 не более		
		7H	41,013	—0,036		40,404	—0,018	40,376	38,752 не более		
		7G	41,061			40,452		40,424	38,800 не более		
Калибры-кольца	ПР	4h	42,009 не менее	—	—	40,042	+0,014	40,065	38,745	+0,014	38,768
		6h; 8h	42,011 не менее			40,034	+0,018	40,064	38,743	+0,018	38,773
		6g; 8g	41,963 не менее			39,986		40,016	38,695		38,725
		6e	41,926 не менее			39,949		39,979	38,658		38,688
		6d	41,899 не менее			39,922		39,952	38,631		38,661
	НЕ	4h	42,009 не менее	—	—	39,912	+0,014	39,931	39,305	+0,028	—
		6h	42,011 не менее			39,833	+0,018	39,857	39,224	+0,036	
		6g	41,963 не менее			39,785		39,809	39,176		
		6e	41,926 не менее			39,748		39,772	39,139		
		6d	41,899 не менее			39,721		39,745	39,112		
		8h	42,014 не менее			39,713	+0,023	39,744	39,102	+0,046	
		8g	41,966 не менее			39,665		39,696	39,054		
Контрольные калибры-пробки	КПР-ПР	4h	42,009	—0,018	—	40,038	—0,005	40,030	38,735 не более	—	—
		6h; 8h	42,011	—0,022		40,030	—0,006	40,020	38,726 не более		
		6g; 8g	41,963			39,982		39,972	38,678 не более		
		6e	41,926			39,944		39,936	38,641 не более		
		6d	41,899			39,918		39,908	38,614 не более		
	КПР-НЕ	4h	40,660	—0,009	—	40,058	—0,005	—	38,745 не более	—	—
		6h; 8h	40,658	—0,011		40,055	—0,006		38,743 не более		
		6g; 8g	40,610			40,007			38,695 не более		
		6e	40,572			39,970			38,658 не более		
		6d	40,546			39,943			38,631 не более		
	К-И	4h	40,670	—0,009	—	40,068	—0,005	—	38,745 не более	—	—
		6h; 8h	40,670	—0,011		40,067	—0,006		38,743 не более		
		6g; 8g	40,622			40,019			38,695 не более		
		6e	40,584			39,982			38,658 не более		
		6d	40,558			39,955			38,631 не более		

Продолжение табл. 140

Исполнительные размеры калибров для резьбы М42×3

мм

Наименование	Вид калибра	Поле допуска резьбы	d Новый Номин.	d Новый Пред. откл.	d Изношенный	d_2 Новый Номин.	d_2 Новый Пред. откл.	d_2 Изношенный	d_1 Новый Номин.		d_1 Новый Пред. откл.	d_1 Изношенный
Контрольные калибры-пробки	КНЕ-ПР	4h	42,009	−0,018	—	39,908	−0,005	39,900	38,605	не более	—	—
		6h	42,011	−0,022		39,828	−0,006	39,820	38,525			
		6g	41,963			39,780		39,772	38,477			
		6e	41,926			39,744		39,734	38,440			
		6d	41,899			39,716		39,708	38,413			
		8h	42,014	−0,028		39,708	−0,008	39,696	38,404			
		8g	41,966			39,660		39,648	38,356			
	КНЕ-НЕ	4h	41,884	−0,018	—	39,928	−0,005	—	38,627	не более	—	—
		6h	41,811	−0,022		39,854	−0,006		38,552			
		6g	41,763			39,806			38,504			
		6e	41,726			39,769			38,467			
		6d	41,699			39,742			38,440			
		8h	41,699	−0,028		39,740	−0,008		38,437			
		8g	41,651			39,692			38,389			
	КИ-НЕ	4h	41,889	−0,018	—	39,934	−0,005	—	38,627	не более	—	—
		6h	41,817	−0,022		39,860	−0,006		38,552			
		6g	41,769			39,812			38,504			
		6e	41,732			39,775			38,467			
		6d	41,705			39,748			38,440			
		8h	41,707	−0,028		39,748	−0,008		38,437			
		8g	41,659			39,700			38,389			
	У-ПР	4h	42,009	−0,018	—	40,049	−0,005	40,041	38,745	не более	—	—
		6h; 8h	42,011	−0,022		40,043	−0,006	40,034	38,743			
		6g; 8g	41,963			39,995		39,986	38,695			
		6e	41,926			39,958		39,949	38,658			
		6d	41,899			39,931		39,922	38,631			
	У-НЕ	4h	41,877	−0,018	—	39,919	−0,005	39,911	38,627	не более	—	—
		6h	41,802	−0,022		39,842	−0,006	39,833	38,552			
		6g	41,754			39,794		39,785	38,504			
		6e	41,717			39,757		39,748	38,467			
		6d	41,690			39,730		39,721	38,440			
		8h	41,688	−0,028		39,724	−0,008	39,712	38,437			
		8g	41,640			39,676		39,664	38,389			

Таблица 141

Исполнительные размеры калибров для резьбы М42×2

мм

Наименование	Вид калибра	Поле допуска резьбы	d Новый Номин.	d Новый Пред. откл.	d Изношенный	d_2 Новый Номин.	d_2 Новый Пред. откл.	d_2 Изношенный	d_1 Новый Номин.	d_1 Новый Пред. откл.	d_1 Изношенный
Калибры-пробки	ПР	4H5H; 5H	42,023	—0,022	41,994	40,718	—0,011	40,696	39,835 не более	—	—
		6H; 7H	42,030	—0,028	41,995	40,724	—0,014	40,696	39,835 не более		
		6G; 7G	42,068		42,033	40,762		40,734	39,873 не более		
	НЕ	4H5H	41,258	—0,022	—	40,852	—0,011	40,835	39,835 не более	—	—
		5H	41,298			40,892		40,875	39,835 не более		
		6H	41,346	—0,028		40,939	—0,014	40,917	39,835 не более		
		6G	41,384			40,977		40,955	39,873 не более		
		7H	41,402			40,995		40,973	39,835 не более		
		7G	41,440			41,033		41,011	39,873 не более		
Калибры-кольца	ПР	4h	42,009 не менее	—	—	40,692	+0,014	40,715	39,828	+0,014	39,851
		6h; 8h	42,011 не менее			40,684	+0,018	40,714	39,826	+0,018	39,856
		6g; 8g	41,973 не менее			40,646		40,676	39,788		39,818
		6e	41,940 не менее			40,613		40,643	39,755		39,785
		6d	41,911 не менее			40,584		40,614	39,726		39,756
	НЕ	4h	42,009 не менее	—	—	40,581	+0,014	40,600	40,174	+0,028	—
		6h	42,011 не менее			40,513	+0,018	40,537	40,104	+0,036	
		6g	41,973 не менее			40,475		40,499	40,066		
		6e	41,940 не менее			40,442		40,466	40,033		
		6d	41,911 не менее			40,413		40,437	40,004		
		8h	42,014 не менее			40,413	+0,023	40,444	40,002	+0,046	
		8g	41,976 не менее			40,375		40,406	39,964		
Контрольные калибры-пробки	КПР-ПР	4h	42,009	—0,018	—	40,688	—0,005	40,680	39,818 не более	—	—
		6h; 8h	42,011	—0,022		40,680	—0,006	40,670	39,809 не более		
		6g; 8g	41,973			40,642		40,632	39,771 не более		
		6e	41,940			40,608		40,600	39,738 не более		
		6d	41,911			40,580		40,570	39,709 не более		
	КПР-НЕ	4h	41,110	—0,009	—	40,708	—0,005	—	39,828 не более	—	—
		6h; 8h	41,108	—0,011		40,705	—0,006		39,826 не более		
		6g; 8g	41,070			40,667			39,788 не более		
		6e	41,036			40,634			39,755 не более		
		6d	41,008			40,605			39,726 не более		
	К-И	4h	41,120	—0,009	—	40,718	—0,005	—	39,828 не более	—	—
		6h; 8h	41,120	—0,011		40,717	—0,006		39,826 не более		
		6g; 8g	41,082			40,679			39,788 не более		
		6e	41,048			40,646			39,755 не более		
		6d	41,020			40,617			39,726 не более		

Продолжение табл. 141

Исполнительные размеры калибров для резьбы М42×2

мм

Наименование	Вид калибра	Поле допуска резьбы	d Новый Номин.	d Новый Пред. откл.	d Изношенный	d_2 Новый Номин.	d_2 Новый Пред. откл.	d_2 Изношенный	d_1 Новый Номин.		d_1 Новый Пред. откл.	d_1 Изношенный
Контрольные калибры-пробки	КНЕ-ПР	4h	42,009	—0,018	—	40,577	—0,005	40,569	39,707	не более	—	—
		6h	42,011	—0,022		40,508	—0,006	40,500	39,638			
		6g	41,973			40,470		40,462	39,600			
		6e	41,940			40,438		40,428	39,567			
		6d	41,911			40,408		40,400	39,538			
		8h	42,014	—0,028		40,408	—0,008	40,396	39,536			
		8g	41,976			40,370		40,358	39,498			
	КНЕ-НЕ	4h	41,903	—0,018	—	40,598	—0,005	—	39,729	не более	—	—
		6h	41,841	—0,022		40,534	—0,006		39,665			
		6g	41,803			40,496			39,627			
		6e	41,770			40,463			39,594			
		6d	41,741			40,434			39,565			
		8h	41,749	—0,028		40,440	—0,008		39,570			
		8g	41,711			40,402			39,532			
	КИ-НЕ	4h	41,908	—0,018	—	40,602	—0,005	—	39,729	не более	—	—
		6h	41,847	—0,022		40,540	—0,006		39,665			
		6g	41,809			40,502			39,627			
		6e	41,776			40,469			39,594			
		6d	41,747			40,440			39,565			
		8h	41,757	—0,028		40,448	—0,008		39,570			
		8g	41,719			40,410			39,532			
	У-ПР	4h	42,009	—0,018	—	40,699	—0,005	40,691	39,828	не более	—	—
		6h; 8h	42,011	—0,022		40,693	—0,006	40,684	39,826			
		6g; 8g	41,973			40,655		40,646	39,788			
		6e	41,940			40,622		40,613	39,755			
		6d	41,911			40,593		40,584	39,726			
	У-НЕ	4h	41,896	—0,018	—	40,588	—0,005	40,580	39,729	не более	—	—
		6h	41,832	—0,022		40,522	—0,006	40,513	39,665			
		6g	41,794			40,484		40,475	39,627			
		6e	41,761			40,451		40,442	39,594			
		6d	41,732			40,422		40,413	39,565			
		8h	41,738	—0,028		40,424	—0,008	40,412	39,570			
		8g	41,700			40,386		40,374	39,532			

Таблица 142

Исполнительные размеры калибров для резьбы М42×1,5

мм

Наименование	Вид калибра	Поле допуска резьбы	d Новый Номин.	d Новый Пред. откл.	d Изношенный	d_2 Новый Номин.	d_2 Новый Пред. откл.	d_2 Изношенный	d_1 Новый Номин.	d_1 Новый Пред. откл.	d_1 Изношенный
Калибры-пробки	ПР	4H5H; 5H	42,015	−0,018	41,994	41,036	−0,009	41,020	40,376 не более	—	—
		6H; 7H	42,023	−0,022	41,994	41,044	−0,011	41,020	40,376 не более		
		6G; 7G	42,055		42,026	41,076		41,052	40,408 не более		
	НЕ	4H5H	41,464	−0,018	—	41,160	−0,009	41,146	40,376 не более	—	—
		5H	41,502	−0,022		41,197	−0,011	41,180	40,376		
		6H	41,542			41,237		41,220	40,376		
		6G	41,574			41,269		41,252	40,408		
		7H	41,597	−0,028		41,290	−0,014	41,268	40,376		
		7G	41,629			41,322		41,300	40,408		
Калибры-кольца	ПР	4h	42,009 не менее	—	—	41,017	+0,014	41,040	40,369	+0,014	40,392
		6h; 8h	42,011			41,009	+0,018	41,039	40,367	+0,018	40,397
		6g; 8g	41,979			40,977		41,007	40,335		40,365
		6e	41,944			40,942		40,972	40,300		40,330
		6d	41,916			40,914		40,944	40,272		40,302
	НЕ	4h	42,009 не менее	—	—	40,917	+0,014	40,936	40,610	+0,028	—
		6d	42,011			40,858	+0,018	40,882	40,549	+0,036	
		6g	41,979			40,826		40,850	40,517		
		6e	41,944			40,791		40,815	40,482		
		6d	41,916			40,763		40,787	40,454		
		8h	42,014			40,767	+0,023	40,798	40,456	+0,046	
		8g	41,982			40,735		40,766	40,424		
Контрольные калибры-пробки	КПР-ПР	4h	42,009	−0,018	—	41,013	−0,005	41,005	40,359 не более	—	—
		6h; 8h	42,011	−0,022		41,004	−0,006	40,996	40,350		
		6g; 8g	41,979			40,972		40,964	40,318		
		6e	41,944			40,938		40,928	40,283		
		6d	41,916			40,910		40,900	40,255		
	КПР-НЕ	4h	41,336	−0,009	—	41,034	−0,005	—	40,369 не более	—	—
		6h; 8h	41,332	−0,011		41,030	−0,006		40,367		
		6g; 8g	41,300			40,998			40,335		
		6e	41,266			40,963			40,300		
		6d	41,238			40,935			40,272		
	К-И	4h	41,344	−0,009	—	41,042	−0,005	—	40,369 не более	—	—
		6h; 8h	41,344	−0,011		41,042	−0,006		40,367		
		6g; 8g	41,312			41,010			40,335		
		6e	41,277			40,975			40,300		
		6d	41,250			40,947			40,272		

Продолжение табл. 142

Исполнительные размеры калибров для резьбы М42×1,5

мм

Наименование	Вид калибра	Поле допуска резьбы	d Новый Номин.	d Новый Пред. откл.	d Изношенный	d_2 Новый Номин.	d_2 Новый Пред. откл.	d_2 Изношенный	d_1 Новый Номин.	d_1 Новый Пред. откл.	d_1 Изношенный
Контрольные калибры-пробки	КНЕ-ПР	4h	42,009	—0,018	—	40,913	—0,005	40,905	40,259	не более	—
		6h	42,011	—0,022		40,854	—0,006	40,844	40,199		
		6g	41,979			40,822		40,812	40,167		
		6e	41,944			40,786		40,778	40,132		
		6d	41,916			40,758		40,750	40,104		
		8h	41,993	—0,028		40,762	—0,008	40,750	40,106		
		8g	41,961			40,730		40,718	40,074		
	КНЕ-НЕ	4h	41,914	—0,018	—	40,934	—0,005	—	40,281	не более	—
		6h	41,861	—0,022		40,879	—0,006		40,226		
		6g	41,829			40,847			40,194		
		6e	41,794			40,812			40,159		
		6d	41,766			40,784			40,131		
		8h	41,778	—0,028		40,794	—0,008		40,140		
		8g	41,746			40,762			40,108		
	КИ-НЕ	4h	41,919	—0,018	—	40,938	—0,005	—	40,281	не более	—
		6h	41,867	—0,022		40,885	—0,006		40,226		
		6g	41,835			40,853			40,194		
		6e	41,800			40,818			40,159		
		6d	41,772			40,790			40,131		
		8h	41,786	—0,028		40,802	—0,008		40,140		
		8g	41,754			40,770			40,108		
	У-ПР	4h	42,009	—0,018	—	41,024	—0,005	41,016	40,369	не более	—
		6h; 8h	42,011	—0,022		41,018	—0,006	41,009	40,367		
		6g; 8g	41,979			40,986		40,977	40,335		
		6e	41,944			40,951		40,942	40,300		
		6d	41,916			40,923		40,914	40,272		
	У-НЕ	4h	41,907	—0,018	—	40,924	—0,005	40,916	40,281	не более	—
		6h	41,852	—0,022		40,867	—0,006	40,858	40,226		
		6g	41,820			40,835		40,826	40,194		
		6e	41,785			40,800		40,791	40,159		
		6d	41,757			40,772		40,763	40,131		
		8h	41,766	—0,028		40,778	—0,008	40,766	40,140		
		8g	41,734			40,746		40,734	40,108		

Таблица 143

Исполнительные размеры калибров для резьбы М42×1

мм

Наименование	Вид калибра	Поле допуска резьбы	d Новый Номин.	d Новый Пред. откл.	d Изношенный	d_2 Новый Номин.	d_2 Новый Пред. откл.	d_2 Изношенный	d_1 Новый Номин.	d_1 Новый Пред. откл.	d_1 Изношенный
Калибры-пробки	ПР	4Н5Н; 5Н	42,015	—0,018	41,994	41,360	—0,009	41,344	40,917 не более	—	—
		6Н; 7Н	42,023	—0,022	41,994	41,368	—0,011	41,344	40,917		
		6G; 7G	42,049		42,020	41,394		41,370	40,943		
	НЕ	4Н5Н	41,670	—0,018	—	41,465	—0,009	41,451	40,917 не более	—	—
		5Н	41,698	—0,022		41,493	—0,011	41,476	40,917		
		6Н	41,736			41,531		41,514	40,917		
		6G	41,762			41,557		41,540	40,943		
		7Н	41,783	—0,028		41,576	—0,014	41,554	40,917		
		7G	41,809			41,602		41,580	40,943		
Калибры-кольца	ПР	4h	42,007 не менее	—	—	41,347	+0,010	41,364	40,912	+0,010	40,929
		6h; 8h	42,009			41,341	+0,014	41,364	40,910	+0,014	40,933
		6g; 8g	41,983			41,315		41,338	40,884		40,907
		6e	41,949			41,281		41,304	40,850		40,873
		6d	41,919			41,251		41,274	40,820		40,843
	НЕ	4h	42,007 не менее	—	—	41,260	+0,010	41,274	41,055	+0,020	—
		6h	42,009			41,211	+0,014	41,230	41,004	+0,028	
		6g	41,983			41,185		41,204	40,978		
		6e	41,949			41,151		41,170	40,944		
		6d	41,919			41,121		41,140	40,914		
		8h	41,940			41,132	+0,018	41,156	40,923	+0,036	
		8g	41,914			41,106		41,130	40,897		
Контрольные калибры-пробки	КПР-ПР	4h	42,007	—0,014	—	41,344	—0,005	41,336	40,907 не более	—	—
		6h; 8h	42,009	—0,018		41,337		41,329	40,900		
		6g; 8g	41,983			41,311		41,303	40,874		
		6e	41,949			41,277		41,269	40,840		
		6d	41,919			41,247		41,239	40,810		
	КПР-НЕ	4h	41,560	—0,007	—	41,360	—0,005	—	40,912 не более	—	—
		6h; 8h	41,560	—0,009		41,358			40,910		
		6g; 8g	41,534			41,332			40,881		
		6e	41,500			41,298			40,850		
		6d	41,470			41,268			40,820		
	К-И	4h	41,568	—0,007	—	41,366	—0,005	—	40,912 не более	—	—
		6h; 8h	41,568	—0,009		41,366			40,910		
		6g; 8g	41,542			41,340			40,884		
		6e	41,508			41,306			40,850		
		6d	41,478			41,276			40,820		

Продолжение табл. 143

Исполнительные размеры калибров для резьбы М42×1

мм

Наименование	Вид калибра	Поле допуска резьбы	d			d_2			d_1			
			Новый		Изношенный	Новый		Изношенный	Новый			Изношенный
			Номин.	Пред. откл.		Номин.	Пред. откл.		Номин.		Пред. откл.	
Контрольные калибры-пробки	КНЕ-ПР	4h	42,007	−0,014	—	41,256	−0,005	41,250	40,820	не более	—	—
		6h	41,999	−0,018		41,207		41,199	40,770			
		6g	41,973			41,181		41,173	40,744			
		6e	41,939			41,147		41,139	40,710			
		6d	41,909			41,117		41,109	40,680			
		8h	41,922	−0,022		41,128	−0,006	41,118	40,690			
		8g	41,896			41,102		41,092	40,664			
	КНЕ-НЕ	4h	41,927	−0,014	—	41,272	−0,005	—	40,837	не более	—	—
		6h	41,884	−0,018		41,228			40,792			
		6g	41,858			41,202			40,766			
		6e	41,824			41,168			40,732			
		6d	41,794			41,138			40,702			
		8h	41,811	−0,022		41,153	−0,006		40,717			
		8g	41,785			41,127			40,691			
	КИ-НЕ	4h	41,931	−0,014	—	41,276	−0,005	—	40,837	не более	—	—
		6h	41,889	−0,018		41,232			40,792			
		6g	41,863			41,206			40,766			
		6e	41,829			41,172			40,732			
		6d	41,799			41,142			40,702			
		8h	41,817	−0,022		41,159	−0,006		40,717			
		8g	41,791			41,133			40,691			
	У-ПР	4h	42,007	−0,014	—	41,352	−0,005	41,345	40,912	не более	—	—
		6h; 8h	42,009	−0,018		41,348		41,340	40,910			
		6g; 8g	41,983			41,322		41,314	40,884			
		6e	41,949			41,288		41,280	40,850			
		6d	41,919			41,258		41,250	40,820			
	У-НЕ	4h	41,922	−0,014	—	41,265	−0,005	41,258	40,837	не более	—	—
		6h	41,877	−0,018		41,218		41,210	40,792			
		6g	41,851			41,192		41,184	40,766			
		6e	41,817			41,158		41,150	40,732			
		6d	41,787			41,128		41,120	40,702			
		8h	41,802	−0,022		41,141	−0,006	41,132	40,717			
		8g	41,776			41,115		41,106	40,691			

Таблица 144

Исполнительные размеры калибров для резьбы М45

мм

Наименование	Вид калибра	Поле допуска резьбы	d Новый Номин.	d Новый Пред. откл.	d Изношенный	d_2 Новый Номин.	d_2 Новый Пред. откл.	d_2 Изношенный	d_1 Новый Номин.	d_1 Новый Пред. откл.	d_1 Изношенный
Калибры-пробки	ПР	4H5H; 5H	45,023	−0,022	44,994	42,094	−0,011	42,072	40,129 не более	—	—
		6H; 7H	45,030	−0,028	44,995	42,100	−0,014	42,072	40,129 не более		
		6G; 7G	45,093		45,058	42,163		42,135	40,192 не более		
	НЕ	4H5H	43,194	−0,022	—	42,288	−0,011	42,271	40,129 не более	—	—
		5H	43,248	−0,028		42,341	−0,014	42,319	40,129 не более		
		6H	43,313			42,406		42,384	40,129 не более		
		6G	43,376			42,469		42,447	40,192 не более		
		7H	43,404	−0,036		42,495	−0,018	42,467	40,129 не более		
		7G	43,467			42,558		42,530	40,192 не более		
Калибры-кольца	ПР	4h	45,011 не менее	—	—	42,060	+0,018	42,090	40,120	+0,018	40,150
		6h; 8h	45,014 не менее			42,054	+0,023	42,090	40,118	+0,023	40,154
		6g; 8g	44,951 не менее			41,990		42,028	40,054		40,092
		6e	44,914 не менее			41,954		41,990	40,018		40,054
		6d	44,882 не менее			41,922		41,958	39,986		40,022
	НЕ	4h	45,011 не менее	—	—	41,909	+0,018	41,933	41,000	+0,036	—
		6h	45,014 не менее			41,818	+0,023	41,849	40,906	+0,046	
		6g	44,951 не менее			41,755		41,786	40,844		
		6e	44,914 не менее			41,718		41,749	40,806		
		6d	44,882 не менее			41,686		41,717	40,774		
		8h	45,018 не менее			41,672	+0,030	41,712	40,757	+0,060	
		8g	44,955 не менее			41,609		41,649	40,694		
Контрольные калибры-пробки	КПР-ПР	4h	45,011	−0,022	—	42,056	−0,006	42,046	40,103 не более	—	—
		6h; 8h	45,014	−0,028		42,049	−0,008	42,037	40,095 не более		
		6g; 8g	44,951			41,986		41,974	40,032 не более		
		6e	44,914			41,949		41,937	39,995 не более		
		6d	44,882			41,917		41,905	39,963 не более		
	КПР-НЕ	4h	42,984	−0,011	—	42,081	−0,006	—	40,120 не более	—	—
		6h; 8h	42,984	−0,014		42,080	−0,008		40,118 не более		
		6g; 8g	42,920			42,018			40,054 не более		
		6e	42,884			41,980			40,018 не более		
		6d	42,852			41,948			39,986 не более		
	К-И	4h	42,996	−0,011	—	42,093	−0,006	—	40,120 не более	—	—
		6h; 8h	42,998	−0,014		42,094	−0,008		40,118 не более		
		6g; 8g	42,934			42,032			40,054 не более		
		6e	42,898			41,994			40,018 не более		
		6d	42,866			41,962			39,986 не более		

Продолжение табл. 144

Исполнительные размеры калибров для резьбы М45

мм

Наименование	Вид калибра	Поле допуска резьбы	d Новый Номин.	d Новый Пред. откл.	d Изношенный	d_2 Новый Номин.	d_2 Новый Пред. откл.	d_2 Изношенный	d_1 Новый Номин.		d_1 Новый Пред. откл.	d_1 Изношенный
Контрольные калибры-пробки	КНЕ-ПР	4h	45,011	—0,022	—	41,904	—0,006	41,896	39,952	не более	—	—
		6h	45,014	—0,028		41,814	—0,008	41,802	39,860			
		6g	44,951			41,750		41,738	39,796			
		6e	44,914			41,714		41,702	39,760			
		6d	44,882			41,682		41,670	39,728			
		8h	45,018	—0,036		41,668	—0,011	41,652	39,712			
		8g	44,955			41,604		41,590	39,649			
	КНЕ-НЕ	4h	44,861	—0,022	—	41,930	—0,006	—	39,979	не более	—	—
		6h	44,778	—0,028		41,845	—0,008		39,893			
		6g	44,715			41,782			39,830			
		6e	44,678			41,745			39,793			
		6d	44,646			41,713			39,761			
		8h	44,643	—0,036		41,708	—0,011		39,754			
		8g	44,580			41,644			39,691			
	КИ-НЕ	4h	44,867	—0,022	—	41,936	—0,006	—	39,979	не более	—	—
		6h	44,786	—0,028		41,853	—0,008		39,893			
		6g	44,723			41,790			39,830			
		6e	44,686			41,753			39,793			
		6d	44,654			41,721			39,761			
		8h	44,653	—0,036		41,718	—0,011		39,754			
		8g	44,590			41,654			39,691			
	У-ПР	4h	45,011	—0,022	—	42,069	—0,006	42,060	40,120	не более	—	—
		6h; 8h	45,014	—0,028		42,065	—0,008	42,053	40,118			
		6g; 8g	44,951			42,002		41,990	40,054			
		6e	44,914			41,965		41,953	40,018			
		6d	44,882			41,933		41,921	39,986			
	У-НЕ	4h	44,852	—0,022	—	41,918	—0,006	41,909	39,979	не более	—	—
		6h	44,766	—0,028		41,830	—0,008	41,818	39,893			
		6g	44,704			41,766		41,754	39,830			
		6e	44,666			41,730		41,718	39,793			
		6d	44,634			41,698		41,686	39,761			
		8h	44,628	—0,036		41,687	—0,011	41,672	39,754			
		8g	44,565			41,624		41,609	39,691			

Таблица 145

Исполнительные размеры калибров для резьбы М45×4

мм

Наименование	Вид калибра	Поле допуска резьбы	d Новый Номин.		d Новый Пред. откл.	d Изношенный	d_2 Новый Номин.	d_2 Новый Пред. откл.	d_2 Изношенный	d_1 Новый Номин.		d_1 Новый Пред. откл.	d_1 Изношенный
Калибры-пробки	ПР	4H5H; 5H	45,023		−0,022	44,994	42,420	−0,011	42,396	40,670	не более	—	—
		6H; 7H	45,030		−0,028	44,995	42,425	−0,014	42,397	40,670			
		6G; 7G	45,090			45,055	42,485		42,457	40,730			
	НЕ	4H5H	43,408		−0,022	—	42,603	−0,011	42,586	40,670	не более	—	—
		5H	43,459		−0,028		42,652	−0,014	42,630	40,670			
		6H	43,523				42,716		42,694	40,670			
		6G	43,583				42,776		42,754	40,730			
		7H	43,604		−0,036		42,795	−0,018	42,767	40,670			
		7G	43,664				42,855		42,827	40,730			
Калибры-кольца	ПР	4h	45,011	не менее	—	—	42,385	+0,018	42,415	40,661		+0,018	40,691
		6h; 8h	45,014				42,378	+0,023	42,416	40,658		+0,023	40,696
		6g; 8g	44,954				42,318		42,356	40,598			40,636
		6e	44,919				42,284		42,320	40,564			40,600
		6d	44,889				42,254		42,290	40,534			40,570
	НЕ	4h	45,011	не менее	—	—	42,244	+0,018	42,268	41,435		+0,036	—
		6h	45,014				42,155	+0,023	42,186	41,344		+0,046	
		6g	44,954				42,095		42,126	41,284			
		6e	44,919				42,060		42,091	41,248			
		6d	44,889				42,030		42,061	41,218			
		8h	45,018				42,017	+0,030	42,057	41,202		+0,060	
		8g	44,958				41,957		41,997	41,142			
Контрольные калибры-пробки	КПР-ПР	4h	45,011		−0,022	—	42,380	−0,006	42,372	40,644	не более	—	—
		6h; 8h	45,014		−0,028		42,374	−0,008	42,362	40,636			
		6g; 8g	44,954				42,314		42,302	40,576			
		6e	44,919				42,279		42,267	40,541			
		6d	44,889				42,249		42,237	40,511			
	КПР-НЕ	4h	43,208		−0,011	—	42,406	−0,006	—	40,661	не более	—	—
		6h; 8h	43,208		−0,014		42,406	−0,008		40,658			
		6g; 8g	43,148				42,346			40,598			
		6e	43,114				42,310			40,564			
		6d	43,084				42,280			40,534			
	К-И	4h	43,220		−0,011	—	42,418	−0,006	—	40,661	не более	—	—
		6h; 8h	43,222		−0,014		42,420	−0,008		40,658			
		6g; 8g	43,162				42,360			40,598			
		6e	43,128				42,324			40,564			
		6d	43,098				42,294			40,534			

Продолжение табл. 145

Исполнительные размеры калибров для резьбы М45×4

мм

Наименование	Вид калибра	Поле допуска резьбы	d Новый Номин.	d Новый Пред. откл.	d Изношенный	d_2 Новый Номин.	d_2 Новый Пред. откл.	d_2 Изношенный	d_1 Новый Номин.		d_1 Новый Пред. откл.	d_1 Изношенный
Контрольные калибры-пробки	КНЕ-ПР	4h	45,011	−0,022	—	42,240	−0,006	42,230	40,503	не более	—	—
		6h	45,014	−0,028		42,150	−0,008	42,138	40,412			
		6g	44,954			42,090		42,078	40,352			
		6e	44,919			42,056		42,044	40,318			
		6d	44,889			42,026		42,014	40,288			
		8h	45,018	−0,036		42,012	−0,011	41,998	40,273			
		8g	44,958			41,952		41,938	40,213			
	КНЕ-НЕ	4h	44,871	−0,022	—	42,265	−0,006	—	40,530	не более	—	—
		6h	44,790	−0,028		42,182	−0,008		40,446			
		6g	44,730			42,122			40,386			
		6e	44,695			42,087			40,351			
		6d	44,665			42,057			40,321			
		8h	44,663	−0,036		42,052	−0,011		40,315			
		8g	44,603			41,992			40,255			
	КИ-НЕ	4h	44,877	−0,022	—	42,271	−0,006	—	40,530	не более	—	—
		6h	44,798	−0,028		42,190	−0,008		40,446			
		6g	44,738			42,130			40,386			
		6e	44,703			42,095			40,351			
		6d	44,673			42,065			40,321			
		8h	44,673	−0,036		42,062	−0,011		40,315			
		8g	44,613			42,002			40,255			
	У-ПР	4h	45,011	−0,022	—	42,394	−0,006	42,385	40,661	не более	—	—
		6h; 8h	45,014	−0,028		42,390	−0,008	42,378	40,658			
		6g; 8g	44,954			42,330		42,318	40,598			
		6e	44,919			42,295		42,283	40,564			
		6d	44,889			42,265		42,253	40,534			
	У-НЕ	4h	44,862	−0,022	—	42,253	−0,006	42,244	40,530	не более	—	—
		6h	44,778	−0,028		42,166	−0,008	42,154	40,446			
		6g	44,718			42,106		42,094	40,386			
		6e	44,684			42,072		42,060	40,351			
		6d	44,654			42,042		42,030	40,321			
		8h	44,648	−0,036		42,032	−0,011	42,017	40,315			
		8g	44,588			41,972		41,957	40,255			

Таблица 146

Исполнительные размеры калибров для резьбы М45×3

мм

Наименование	Вид калибра	Поле допуска резьбы	d			d_2			d_1		
			Новый		Изношенный	Новый		Изношенный	Новый		Изношенный
			Номин.	Пред. откл.		Номин.	Пред. откл.		Номин.	Пред. откл.	
Калибры-пробки	ПР	4H5H; 5H	45,023	—0,022	44,994	43,068	—0,011	43,046	41,752	не более —	—
		6H; 7H	45,030	—0,028	44,995	43,074	—0,014	43,046	41,752		
		6G; 7G	45,078		45,043	43,122		43,094	41,800		
	НЕ	4H5H	43,838	—0,022	—	43,232	—0,011	43,215	41,752	не более —	—
		5H	43,884	—0,028		43,277	—0,014	43,255	41,752		
		6H	43,937			43,330		43,308	41,752		
		6G	43,985			43,378		43,356	41,800		
		7H	44,013	—0,036		43,404	—0,018	43,376	41,752		
		7G	44,061			43,452		43,424	41,800		
Калибры-кольца	ПР	4h	45,009	не менее —	—	43,042	+0,014	43,065	41,745	+0,014	41,768
		6h; 8h	45,011			43,034	+0,018	43,064	41,743		41,773
		6g; 8g	44,963			42,986		43,016	41,695		41,725
		6e	44,926			42,949		42,979	41,658		41,688
		6d	44,899			42,922		42,952	41,631		41,661
	НЕ	4h	45,009	не менее —	—	42,912	+0,014	42,931	42,305	+0,028	—
		6h	45,011			42,833	+0,018	42,857	42,224	+0,036	
		6g	44,963			42,785		42,809	42,176		
		6e	44,926			42,748		42,772	42,139		
		6d	44,899			42,721		42,745	42,112		
		8h	45,014			42,713	+0,023	42,744	42,102	+0,046	
		8g	44,966			42,665		42,696	42,054		
Контрольные калибры-пробки	КПР-ПР	4h	45,009	—0,018	—	43,038	—0,005	43,030	41,735	не более —	—
		6h; 8h	45,011	—0,022		43,030	—0,006	43,020	41,726		
		6g; 8g	44,963			42,982		42,972	41,678		
		6e	44,926			42,944		42,936	41,641		
		6d	44,899			42,918		42,908	41,614		
	КПР-НЕ	4h	43,660	—0,009	—	43,058	—0,005	—	41,745	не более —	—
		6h; 8h	43,658	—0,011		43,055	—0,006		41,743		
		6g; 8g	43,610			43,007			41,695		
		6e	43,572			42,970			41,658		
		6d	43,546			42,943			41,631		
	К-И	4h	43,670	—0,009	—	43,068	—0,005	—	41,745	не более —	—
		6h; 8h	43,670	—0,011		43,067	—0,006		41,743		
		6g; 8g	43,622			43,019			41,695		
		6e	43,584			42,982			41,658		
		6d	43,558			42,955			41,631		

Продолжение табл. 146

Исполнительные размеры калибров для резьбы М45×3

мм

Наименование	Вид калибра	Поле допуска резьбы	d Новый Номин.	d Новый Пред. откл.	d Изношенный	d_2 Новый Номин.	d_2 Новый Пред. откл.	d_2 Изношенный	d_1 Новый Номин.		d_1 Новый Пред. откл.	d_1 Изношенный
Контрольные калибры-пробки	КНЕ-ПР	4h	45,009	—0,018	—	42,908	—0,005	42,900	41,605	не более	—	—
		6h	45,011	—0,022		42,828	—0,006	42,820	41,525			
		6g	44,963			42,780		42,772	41,477			
		6e	44,926			42,744		42,734	41,440			
		6d	44,899			42,716		42,708	41,413			
		8h	45,014	—0,028		42,708	—0,008	42,696	41,404			
		8g	44,966			42,660		42,648	41,356			
	КНЕ-НЕ	4h	44,884	—0,018	—	42,928	—0,005	—	41,627	не более	—	—
		6h	44,811	—0,022		42,854	—0,006		41,552			
		6g	44,763			42,806			41,504			
		6e	44,726			42,769			41,467			
		6d	44,699			42,742			41,440			
		8h	44,699	—0,028		42,740	—0,008		41,437			
		8g	44,651			42,692			41,389			
	КИ-НЕ	4h	44,889	—0,018	—	42,934	—0,005	—	41,627	не более	—	—
		6h	44,817	—0,022		42,860	—0,006		41,552			
		6g	44,769			42,812			41,504			
		6e	44,732			42,775			41,467			
		6d	44,705			42,748			41,440			
		8h	44,707	—0,028		42,748	—0,008		41,437			
		8g	44,659			42,700			41,389			
	У-ПР	4h	45,009	—0,018	—	43,049	—0,005	43,041	41,745	не более	—	—
		6h; 8h	45,011	—0,022		43,043	—0,006	43,034	41,743			
		6g; 8g	44,963			42,995		42,986	41,695			
		6e	44,926			42,958		42,949	41,658			
		6d	44,899			42,931		42,922	41,631			
	У-НЕ	4h	44,877	—0,018	—	42,919	—0,005	42,911	41,627	не более	—	—
		6h	44,802	—0,022		42,842	—0,006	42,833	41,552			
		6g	44,754			42,794		42,785	41,504			
		6e	44,717			42,757		42,748	41,467			
		6d	44,690			42,730		42,721	41,440			
		8h	44,688	—0,028		42,724	—0,008	42,712	41,437			
		8g	44,640			42,676		42,664	41,380			

Таблица 147

Исполнительные размеры калибров для резьбы М45×2

мм

Наименование	Вид калибра	Поле допуска резьбы	d Новый Номин.	d Новый Пред. откл.	d Изношенный	d_2 Новый Номин.	d_2 Новый Пред. откл.	d_2 Изношенный	d_1 Новый Номин.	d_1 Новый Пред. откл.	d_1 Изношенный
Калибры-пробки	ПР	4H5H; 5H	45,023	—0,022	44,994	43,718	—0,011	43,696	42,835 не более	—	—
		6H; 7H	45,030	—0,028	44,995	43,724	—0,014	43,696	42,835 не более		
		6G; 7G	45,068		45,033	43,762		43,734	42,873 не более		
	НЕ	4H5H	44,258	—0,022	—	43,852	—0,011	43,835	42,835 не более	—	—
		5H	44,298			43,892		43,875	42,835 не более		
		6H	44,346	—0,028		43,939	—0,014	43,917	42,835 не более		
		6G	44,384			43,977		43,955	42,873 не более		
		7H	44,402			43,995		43,973	42,835 не более		
		7G	44,440			44,033		44,011	42,873 не более		
Калибры-кольца	ПР	4h	45,009 не менее	—	—	43,692	+0,014	43,715	42,828	+0,014	42,851
		6h; 8h	45,011 не менее			43,684	+0,018	43,714	42,826	+0,018	42,856
		6g; 8g	44,973 не менее			43,646		43,676	42,788		42,818
		6e	44,940 не менее			43,613		43,643	42,755		42,785
		6d	44,911 не менее			43,584		43,614	42,726		42,756
	НЕ	4h	45,009 не менее	—	—	43,581	+0,014	43,600	43,174	+0,028	—
		6h	45,011 не менее			43,513	+0,018	43,537	43,104	+0,036	
		6g	44,973 не менее			43,475		43,499	43,066		
		6e	44,940 не менее			43,442		43,466	43,033		
		6d	44,911 не менее			43,413		43,437	43,004		
		8h	45,014 не менее			43,413	+0,023	43,444	43,002	+0,046	
		8g	44,976 не менее			43,375		43,406	42,964		
Контрольные калибры-пробки	КПР-ПР	4h	45,009	—0,018	—	43,688	—0,005	43,680	42,818 не более	—	—
		6h; 8h	45,011	—0,022		43,680	—0,006	43,670	42,809 не более		
		6g; 8g	44,973			43,642		43,632	42,771 не более		
		6e	44,940			43,608		43,600	42,738 не более		
		6d	44,911			43,580		43,570	42,709 не более		
	КПР-НЕ	4h	44,110	—0,009	—	43,708	—0,005	—	42,828 не более	—	—
		6h; 8h	44,108	—0,011		43,705	—0,006		42,826 не более		
		6g; 8g	44,070			43,667			42,788 не более		
		6e	44,036			43,634			42,755 не более		
		6d	44,008			43,605			42,726 не более		
	К-И	4h	44,120	—0,009	—	43,718	—0,005	—	42,828 не более	—	—
		6h; 8h	44,120	—0,011		43,717	—0,006		42,826 не более		
		6g; 8g	44,082			43,679			42,788 не более		
		6e	44,048			43,646			42,755 не более		
		6d	44,020			43,617			42,726 не более		

Продолжение табл. 147

Исполнительные размеры калибров для резьбы М45×2

мм

Наименование	Вид калибра	Поле допуска резьбы	d Новый Номин.	d Новый Пред. откл.	d Изношенный	d_2 Новый Номин.	d_2 Новый Пред. откл.	d_2 Изношенный	d_1 Новый Номин.		d_1 Новый Пред. откл.	d_1 Изношенный
Контрольные калибры-пробки	КНЕ-ПР	4h	45,009	—0,018	—	43,577	—0,005	43,569	42,707	не более	—	—
		6h	45,011	—0,022		43,508	—0,006	43,500	42,638			
		6g	44,973			43,470		43,462	42,600			
		6e	[44,940]			43,438		43,428	42,567			
		6d	44,911			43,408		43,400	42,538			
		8h	45,014	—0,028		43,408	—0,008	43,396	42,536			
		8g	44,976			43,370		43,358	42,498			
	КНЕ-НЕ	4h	44,903	—0,018	—	43,598	—0,005	—	42,729	не более	—	—
		6h	44,841	—0,022		43,534	—0,006		42,665			
		6g	44,803			43,496			42,627			
		6e	44,770			43,463			42,594			
		6d	44,741			43,434			42,565			
		8h	44,749	—0,028		43,440	—0,008		42,570			
		8g	44,711			43,402			42,532			
	КИ-НЕ	4h	44,908	—0,018	—	43,602	—0,005	—	42,729	не более	—	—
		6h	44,847	—0,022		43,540	—0,006		42,665			
		6g	44,809			43,502			42,627			
		6e	44,776			43,469			42,594			
		6d	44,747			43,440			42,565			
		8h	44,757	—0,028		43,448	—0,008		42,570			
		8g	44,719			43,410			42,532			
	У-ПР	4h	45,009	—0,018	—	43,699	—0,005	43,691	42,828	не более	—	—
		6h; 8h	45,011	—0,022		43,693	—0,006	43,684	42,826			
		6g; 8g	44,973			43,655		43,646	42,788			
		6e	44,940			43,622		43,613	42,755			
		6d	44,911			43,593		43,584	42,726			
	У-НЕ	4h	44,896	—0,018	—	43,588	—0,005	43,580	42,729	не более	—	—
		6h	44,832	—0,022		43,522	—0,006	43,513	42,665			
		6g	44,794			43,484		43,475	42,627			
		6e	44,761			43,451		43,442	42,594			
		6d	44,732			43,422		43,413	42,565			
		8h	44,738	—0,028		43,424	—0,008	43,412	42,570			
		8g	44,700			43,386		43,374	42,536			

Таблица 148

Исполнительные размеры калибров для резьбы М45×1,5

мм

Наименование	Вид калибра	Поле допуска резьбы	d Новый Номин.	d Новый Пред. откл.	d Изношенный	d_2 Новый Номин.	d_2 Новый Пред. откл.	d_2 Изношенный	d_1 Новый Номин.	d_1 Новый Пред. откл.	d_1 Изношенный
Калибры-пробки	ПР	4H5H; 5H	45,015	—0,018	44,994	44,036	—0,009	44,020	43,376	не более —	—
		6H; 7H	45,023	—0,022	44,994	44,044	—0,011	44,020	43,376		
		6G; 7G	45,055		45,026	44,076		44,052	43,408		
	НЕ	4H5H	44,464	—0,018	—	44,160	—0,009	44,146	43,376	не более —	—
		5H	44,502	—0,022		44,197	—0,011	44,180	43,376		
		6H	44,542			44,237		44,220	43,376		
		6G	44,574			44,269		44,252	43,408		
		7H	44,597	—0,028		44,290	—0,014	44,268	43,376		
		7G	44,629			44,322		44,300	43,408		
Калибры-кольца	ПР	4h	45,009	не менее —	—	44,017	+0,014	44,040	43,369	+0,014	43,392
		6h; 8h	45,011			44,009	+0,018	44,039	43,367	+0,018	43,397
		6g; 8g	44,979			43,977		44,007	43,335		43,365
		6e	44,944			43,942		43,972	43,300		43,330
		6d	44,916			43,914		43,944	43,272		43,302
	НЕ	4h	45,009	не менее —	—	43,917	+0,014	43,936	43,610	+0,028	—
		6h	45,011			43,858	+0,018	43,882	43,549	+0,036	
		6g	44,979			43,826		43,850	43,517		
		6e	44,944			43,791		43,815	43,482		
		6d	44,916			43,763		43,787	43,454		
		8h	45,014			43,767	+0,023	43,798	43,456	+0,046	
		8g	44,982			43,735		43,766	43,424		
Контрольные калибры-пробки	КПР-ПР	4h	45,009	—0,018	—	44,013	—0,005	44,005	43,359	не более —	—
		6h; 8h	45,011	—0,022		44,004	—0,006	43,996	43,350		
		6g; 8g	44,979			43,972		43,964	43,318		
		6e	44,944			43,938		43,928	43,283		
		6d	44,916			43,910		43,900	43,255		
	КПР-НЕ	4h	44,336	—0,009	—	44,034	—0,005	—	43,369	не более —	—
		6h; 8h	44,332	—0,011		44,030	—0,006		43,367		
		6g; 8g	44,300			43,998			43,335		
		6e	44,266			43,963			43,300		
		6d	44,238			43,935			43,272		
	К-И	4h	44,344	—0,009	—	44,042	—0,005	—	43,369	не более —	—
		6h; 8h	44,344	—0,011		44,042	—0,006		43,367		
		6g; 8g	44,312			44,010			43,335		
		6e	44,277			43,975			43,300		
		6d	44,250			43,947			43,272		

Продолжение табл. 148

Исполнительные размеры калибров для резьбы М45×1,5

мм

Наименование	Вид калибра	Поле допуска резьбы	d Новый Номин.	d Новый Пред. откл.	d Изношенный	d_2 Новый Номин.	d_2 Новый Пред. откл.	d_2 Изношенный	d_1 Новый Номин.		d_1 Новый Пред. откл.	d_1 Изношенный
Контрольные калибры-пробки	КНЕ-ПР	4h	45,009	—0,018	—	43,913	—0,005	43,905	43,259	не более	—	—
		6h	45,011	—0,022		43,854	—0,006	43,844	43,199			
		6g	44,979			43,822		43,812	43,167			
		6e	44,944			43,786		43,778	43,132			
		6d	44,916			43,758		43,750	43,104			
		8h	44,993	—0,028		43,762	—0,008	43,750	43,106			
		8g	44,961			43,730		43,718	43,074			
	КНЕ-НЕ	4h	44,914	—0,018	—	43,934	—0,005	—	43,281	не более	—	—
		6h	44,861	—0,022		43,879	—0,006		43,226			
		6g	44,829			43,847			43,194			
		6e	44,794			43,812			43,159			
		6d	44,766			43,784			43,131			
		8h	44,778	—0,028		43,794	—0,008		43,140			
		8g	44,746			43,762			43,108			
	КИ-НЕ	4h	44,919	—0,018	—	43,938	—0,005	—	43,281	не более	—	—
		6h	44,867	—0,022		43,885	—0,006		43,226			
		6g	44,835			43,853			43,194			
		6e	44,800			43,818			43,159			
		6d	44,772			43,790			43,131			
		8h	44,786	—0,028		43,802	—0,008		43,140			
		8g	44,754			43,770			43,108			
	У-ПР	4h	45,009	—0,018	—	44,024	—0,005	44,016	43,369	не более	—	—
		6h; 8h	45,011	—0,022		44,018	—0,006	44,009	43,367			
		6g; 8g	44,979			43,986		43,977	43,335			
		6e	44,944			43,951		43,942	43,300			
		6d	44,916			43,923		43,914	43,272			
	У-НЕ	4h	44,907	—0,018	—	43,924	—0,005	43,916	43,281	не более	—	—
		6h	44,852	—0,022		43,867	—0,006	43,858	43,226			
		6g	44,820			43,835		43,826	43,194			
		6e	44,785			43,800		43,791	43,159			
		6d	44,757			43,772		43,763	43,131			
		8h	44,766	—0,028		43,778	—0,008	43,766	43,140			
		8g	44,734			43,746		43,734	43,108			

Таблица 149

Исполнительные размеры калибров для резьбы М45×1

мм

Наименование	Вид калибра	Поле допуска резьбы	d Новый Номин.	d Новый Пред. откл.	d Изношенный	d_2 Новый Номин.	d_2 Новый Пред. откл.	d_2 Изношенный	d_1 Новый Номин.	d_1 Новый Пред. откл.	d_1 Изношенный
Калибры-пробки	ПР	4H5H; 5H	45,015	—0,018	44,994	44,360	—0,009	44,344	43,917 не более	—	—
		6H; 7H	45,023	—0,022	44,994	44,368	—0,011	44,344	43,917 не более		
		6G; 7G	45,049		45,020	44,394		44,370	43,943 не более		
	НЕ	4H5H	44,670	—0,018	—	44,465	—0,009	44,451	43,917 не более	—	—
		5H	44,698	—0,022		44,493	—0,011	44,476	43,917 не более		
		6H	44,736			44,531		44,514	43,917 не более		
		6G	44,762			44,557		44,540	43,943 не более		
		7H	44,783	—0,028		44,576	—0,014	44,554	43,917 не более		
		7G	44,809			44,602		44,580	43,943 не более		
Калибры-кольца	ПР	4h	45,007 не менее	—	—	44,347	+0,010	44,364	43,912	+0,010	43,929
		6h; 8h	45,009 не менее			44,341	+0,014	44,364	43,910	+0,014	43,933
		6g; 8g	44,983 не менее			44,315		44,338	43,884		43,907
		6e	44,949 не менее			44,281		44,304	43,850		43,873
		6d	44,919 не менее			44,251		44,274	43,820		43,843
	НЕ	4h	45,007 не менее	—	—	44,260	+0,010	44,274	44,055	+0,020	—
		6h	45,009 не менее			44,211	+0,014	44,230	44,004	+0,028	
		6g	44,983 не менее			44,185		44,204	43,978		
		6e	44,949 не менее			44,151		44,170	43,944		
		6d	44,919 не менее			44,121		44,140	43,914		
		8h	44,940 не менее			44,132	+0,018	44,156	43,923	+0,036	
		8g	44,914 не менее			44,106		44,130	43,897		
Контрольные калибры-пробки	КПР-ПР	4h	45,007	—0,014	—	44,344	—0,005	44,336	43,907 не более	—	—
		6h; 8h	45,009	—0,018		44,337		44,329	43,900 не более		
		6g; 8g	44,983			44,311		44,303	43,874 не более		
		6e	44,949			44,277		44,269	43,840 не более		
		6d	44,919			44,247		44,239	43,810 не более		
	КПР-НЕ	4h	44,560	—0,007	—	44,360	—0,005	—	43,912 не более	—	—
		6h; 8h	44,560	—0,009		44,358			43,910 не более		
		6g; 8g	44,534			44,332			43,884 не более		
		6e	44,500			44,298			43,850 не более		
		6d	44,470			44,268			43,820 не более		
	К-И	4h	44,568	—0,007	—	44,366	—0,005	—	43,912 не более	—	—
		6h; 8h	44,568	—0,009		44,366			43,910 не более		
		6g; 8g	44,542			44,340			43,884 не более		
		6e	44,508			44,306			43,850 не более		
		6d	44,478			44,276			43,820 не более		

Продолжение табл. 149

Исполнительные размеры калибров для резьбы М45×1

мм

Наименование	Вид калибра	Поле допуска резьбы	d Новый Номин.	d Новый Пред. откл.	d Изношенный	d_2 Новый Номин.	d_2 Новый Пред. откл.	d_2 Изношенный	d_1 Новый Номин.		d_1 Новый Пред. откл.	d_1 Изношенный
Контрольные калибры-пробки	КНЕ-ПР	4h	45,007	—0,014	—	44,256	—0,005	44,250	43,820	не более	—	—
		6h	44,999	—0,018		44,207		44,199	43,770			
		6g	44,973			44,181		44,173	43,744			
		6e	44,939			44,147		44,139	43,710			
		6d	44,909			44,117		44,109	43,680			
		8h	44,922	—0,022		44,128	—0,006	44,118	43,690			
		8g	44,896			44,102		44,092	43,664			
	КНЕ-НЕ	4h	44,927	—0,014	—	44,272	—0,005	—	43,837	не более	—	—
		6h	44,884	—0,018		44,228			43,792			
		6g	44,858			44,202			43,766			
		6e	44,824			44,168			43,732			
		6d	44,794			44,138			43,702			
		8h	44,811	—0,022		44,153	—0,006		43,717			
		8g	44,785			44,127			43,691			
	КИ-НЕ	4h	44,931	—0,014	—	44,276	—0,005	—	43,837	не более	—	—
		6h	44,889	—0,018		44,232			43,792			
		6g	44,863			44,206			43,766			
		6e	44,829			44,172			43,732			
		6d	44,799			44,142			43,702			
		8h	44,817	—0,022		44,159	—0,006		43,717			
		8g	44,791			44,133			43,691			
	У-ПР	4h	45,007	—0,014	—	44,352	—0,005	44,345	43,912	не более	—	—
		6h; 8h	45,009	—0,018		44,348		44,340	43,910			
		6g; 8g	44,983			44,322		44,314	43,884			
		6e	44,949			44,288		44,280	43,850			
		6d	44,919			44,258		44,250	43,820			
	У-НЕ	4h	44,922	—0,014	—	44,265	—0,005	44,258	43,837	не более	—	—
		6h	44,877	—0,018		44,218		44,210	43,792			
		6g	44,851			44,192		44,184	43,766			
		6e	44,817			44,158		44,150	43,732			
		6d	44,787			44,128		44,120	43,702			
		8h	44,802	—0,022		44,141	—0,006	44,132	43,717			
		8g	44,776			44,115		44,106	43,691			

Таблица 150

Исполнительные размеры калибров для резьбы М48

мм

Наименование	Вид калибра	Поле допуска резьбы	d Новый Номин.	d Новый Пред. откл.	d Изношенный	d_2 Новый Номин.	d_2 Новый Пред. откл.	d_2 Изношенный	d_1 Новый Номин.	d_1 Новый Пред. откл.	d_1 Изношенный
Калибры-пробки	ПР	4Н5Н; 5Н	48,030	—0,028	47,995	44,775	—0,014	44,747	42,587 не более	—	—
		6Н; 7Н	48,042	—0,036	47,997	44,785	—0,018	44,749	42,587 не более		
		6G; 7G	48,113		48,068	44,856		44,820	42,658 не более		
	НЕ	4Н5Н	45,985	—0,028	—	44,978	—0,014	44,956	42,587 не более	—	—
		5Н	46,038			45,031		45,009	42,587 не более		
		6Н	46,114	—0,036		45,105	—0,018	45,077	42,587 не более		
		6G	46, 85			45,176		45,148	42,658 не более		
		7Н	46,204			45,195		45,167	42,587 не более		
		7G	46,275			45,266		45,238	42,658 не более		
Калибры-кольца	ПР	4h	48,011 не менее	—	—	44,735	+0,018	44,765	42,578	+0,018	42,608
		6h; 8h	48,014 не менее			44,728	+0,023	44,766	42,576	+0,023	42,612
		6g; 8g	47,943 не менее			44,658		44,694	42,504		42,542
		6e	47,908 не менее			44,6 2		44,660	42,470		42,506
		6d	47,882 не менее			44,596		44,634	42,444		42,480
	НЕ	4h	48,011 не менее	—	—	44,574	+0,018	44,598	43,565	+0,036	—
		6h	48,014 не менее			44,479	+0,023	44,510	43,468	+0,046	
		6g	47,943 не менее			44,408		44,439	43,396		
		6e	47,908 не менее			44,373		44,404	43,362		
		6d	47,882 не менее			44,347		44,378	43,336		
		8h	48,018 не менее			44,322	+0,030	44,362	43,307	+0,060	
		8g	47,947 не менее			44,251		44,291	43,236		
Контрольные калибры-пробки	КПР-ПР	4h	48,011	—0,022	—	44,730	—0,006	44,722	42,561 не более	—	—
		6h; 8h	48,014	—0,028		44,724	—0,008	44,712	42,553 не более		
		6g; 8g	47,943			44,653		44,641	42,482 не более		
		6e	47,908			44,618		44,606	42,447 не более		
		6d	47,882			44,592		44,580	42,421 не более		
	КПР-НЕ	4h	45,758	—0,011	—	44,756	—0,006	—	42,578 не более	—	—
		6h; 8h	45,758	—0,014		44,756	—0,008		42,576 не более		
		6g; 8g	45,688			44,684			42,504 не более		
		6e	45,652			44,650			42,470 не более		
		6d	45,626			44,624			42,444 не более		
	К-И	4h	45,770	—0,011	—	44,768	—0,006	—	42,578 не более	—	—
		6h; 8h	45,772	—0,014		44,770	—0,008		42,576 не более		

Продолжение табл. 150

Исполнительные размеры калибров для резьбы М48

мм

Наименование	Вид калибра	Поле допуска резьбы	d Новый Номин.	d Новый Пред. откл.	d Изношенный	d_2 Новый Номин.	d_2 Новый Пред. откл.	d_2 Изношенный	d_1 Новый Номин.	d_1 Новый Пред. откл.	d_1 Изношенный
Контрольные калибры-пробки	К-И	6g; 8g	45,702	—0,014	—	44,698	—0,008	—	42,504 не более	—	—
		6e	45,666			44,664			42,470		
		6d	45,640			44,638			42,444		
	КНЕ-ПР	4h	48,011	—0,022	—	44,570	—0,006	44,560	42,400 не более	—	—
		6h	48,014	—0,028		44,474	—0,008	44,462	42,304		
		6g	47,943			44,404		44,392	42,232		
		6e	47,908			44,368		44,356	42,198		
		6d	47,882			44,342		44,330	42,172		
		8h	48,018	—0,036		44,318	—0,011	44,302	42,145		
		8g	47,947			44,246		44,232	42,074		
	КНЕ-НЕ	4h	47,851	—0,022	—	44,595	—0,006	—	42,427 не более	—	—
		6h	47,764	—0,028		44,506	—0,008		42,337		
		6g	47,693			44,435			42,266		
		6e	47,658			44,400			42,231		
		6d	47,632			44,374			42,205		
		8h	47,618	—0,036		44,358	—0,011		42,187		
		8g	47,547			44,286			42,116		
	КИ-НЕ	4h	47,857	—0,022	—	44,601	—0,006	—	42,427 не более	—	—
		6h	47,772	—0,028		44,514	—0,008		42,337		
		6g	47,701			44,443			42,266		
		6e	47,666			44,408			42,231		
		6d	47,640			44,382			42,205		
		8h	47,628	—0,036		44,368	—0,011		42,187		
		8g	47,557			44,296			42,116		
	У-ПР	4h	48,011	—0,022	—	44,744	—0,006	44,735	42,578 не более	—	—
		6h; 8h	48,014	—0,028		44,740	—0,008	44,728	42,576		
		6g; 8g	47,943			44,669		44,657	42,504		
		6e	47,908			44,634		44,622	42,470		
		6d	47,882			44,608		44,596	42,444		
	У-НЕ	4h	47,842	—0,022	—	44,583	—0,006	44,574	42,427 не более	—	—
		6h	47,752	—0,028		44,490	—0,008	44,478	42,337		
		6g	47,682			44,420		44,408	42,266		
		6e	47,646			44,384		44,372	42,231		
		6d	47,620			44,358		44,346	42,205		
		8h	47,603	—0,036		44,337	—0,011	44,322	42,187 не более		
		8g	47,532			44,266		44,251	42,116		

Таблица 151

Исполнительные размеры калибров для резьбы М48×4

мм

Наименование	Вид калибра	Поле допуска резьбы	d Новый Номин.	d Новый Пред. откл.	d Изношенный	d_2 Новый Номин.	d_2 Новый Пред. откл.	d_2 Изношенный	d_1 Новый Номин.	d_1 Новый Пред. откл.	d_1 Изношенный
Калибры-пробки	ПР	4H5H; 5H	48,023	−0,022	47,994	45,420	−0,011	45,396	43,670 не более	—	—
		6H; 7H	48,030	−0,028	47,995	45,425	−0,014	45,397	43,670 не более		
		6G; 7G	48,090		48,055	45,485		45,457	43,730 не более		
	НЕ	4H5H	46,418	−0,022	—	45,613	−0,011	45,596	43,670 не более	—	—
		5H	46,473	−0,028		45,666	−0,014	45,644	43,670 не более		
		6H	46,538			45,731		45,709	43,670 не более		
		6G	46,598			45,791		45,769	43,730 не более		
		7H	46,629	−0,036		45,820	−0,018	45,792	43,670 не более		
		7G	46,689			45,880		45,852	43,730 не более		
Калибры-кольца	ПР	4h	48,011 не менее	—	—	45,385	+0,018	45,415	43,661	+0,018	43,691
		6h; 8h	48,014 не менее			45,378	+0,023	45,416	43,658	+0,023	43,696
		6g; 8g	47,954 не менее			45,318		45,356	43,598		43,636
		6e	47,919 не менее			45,284		45,320	43,564		43,600
		6d	47,889 не менее			45,254		45,290	43,534		43,570
	НЕ	4h	48,011 не менее	—	—	45,234	+0,018	45,258	44,425	+0,036	—
		6h	48,014 не менее			45,143	+0,023	45,174	44,332	+0,046	
		6g	47,954 не менее			45,083		45,114	44,272		
		6e	47,919 не менее			45,048		45,079	44,236		
		6d	47,889 не менее			45,018		45,049	44,206		
		8h	48,018 не менее			44,997	+0,030	45,037	44,182	+0,060	
		8g	47,958 не менее			44,937		44,977	44,122		
Контрольные калибры-пробки	КПР-ПР	4h	48,011	−0,022	—	45,380	−0,006	45,372	43,644 не более	—	—
		6h; 8h	48,014	−0,028		45,374	−0,008	45,362	43,636 не более		
		6g; 8g	47,954			45,314		45,302	43,576 не более		
		6e	47,919			45,279		45,267	43,541 не более		
		6d	47,889			45,249		45,237	43,511 не более		
	КПР-НЕ	4h	46,208	−0,011	—	45,406	−0,006	—	43,661 не более	—	—
		6h; 8h	46,208	−0,014		45,406	−0,008		43,658 не более		
		6g; 8g	46,148			45,346			43,598 не более		
		6e	46,114			45,310			43,564 не более		
		6d	46,084			45,280			44,534 не более		
	К-И	4h	46,220	−0,011	—	45,418	−0,006	—	43,661 не более	—	—
		6h; 8h	46,222	−0,014		45,420	−0,008		43,658 не более		

Продолжение табл. 151

Исполнительные размеры калибров для резьбы М48×4

мм

Наименование	Вид калибра	Поле допуска резьбы	d Новый Номин.	d Новый Пред. откл.	d Изношенный	d_2 Новый Номин.	d_2 Новый Пред. откл.	d_2 Изношенный	d_1 Новый Номин.	d_1 Новый Пред. откл.	d_1 Изношенный
Контрольные калибры-пробки	К-И	6g; 8g	46,162	−0,014	—	45,360	−0,008	—	43,598	не более	—
		6e	46,128			45,324			43,564		
		6d	46,098			45,294			43,534		
	КНЕ-ПР	4h	48,011	−0,022	—	45,230	−0,006	45,220	43,493	не более	—
		6h	48,014	−0,028		45,138	−0,008	45,126	43,400		
		6g	47,954			45,078		45,066	43,340		
		6e	47,919			45,044		45,032	43,306		
		6d	47,889			45,014		45,002	43,276		
		8h	48,018	−0,036		44,992	−0,011	44,978	43,253		
		8g	47,958			44,932		44,918	43,193		
	КНЕ-НЕ	4h	47,861	−0,022	—	45,255	−0,006	—	43,520	не более	—
		6h	47,778	−0,028		45,170	−0,008		43,434		
		6g	47,718			45,110			43,374		
		6e	47,683			45,075			43,339		
		6d	47,653			45,045			43,309		
		8h	47,643	−0,036		45,032	−0,011		43,295		
		8g	47,583			44,972			43,235		
	КИ-НЕ	4h	47,867	−0,022	—	45,261	−0,006	—	43,520	не более	—
		6h	47,786	−0,028		45,178	−0,008		43,434		
		6g	47,726			45,118			43,374		
		6e	47,691			45,083			43,339		
		6d	47,661			45,053			43,309		
		8h	47,653	−0,036		45,042	−0,011		43,295		
		8g	47,593			44,982			43,235		
	У-ПР	4h	48,011	−0,022	—	45,394	−0,006	45,385	43,661	не более	—
		6h; 8h	48,014	−0,028		45,390	−0,008	45,378	43,658		
		6g; 8g	47,954			45,330		45,318	43,598		
		6e	47,919			45,295		45,283	43,564		
		6d	47,889			45,265		45,253	43,534		
	У-НЕ	4h	47,852	−0,022	—	45,243	−0,006	45,234	43,520	не более	—
		6h	47,766	−0,028		45,154	−0,008	45,142	43,434		
		6g	47,706			45,094		45,082	43,374		
		6e	47,672			45,060		45,048	43,339		
		6d	47,642			45,030		45,018	43,309		
		8h	47,628	−0,036		45,012	−0,011	44,997	43,295		
		8g	47,568			44,952		44,937	43,235		

Таблица 152

Исполнительные размеры калибров для резьбы М48×3

мм

Наименование	Вид калибра	Поле допуска резьбы	d Новый Номин.	d Новый Пред. откл.	d Изношенный	d_2 Новый Номин.	d_2 Новый Пред. откл.	d_2 Изношенный	d_1 Новый Номин.	d_1 Новый Пред. откл.	d_1 Изношенный
Калибры-пробки	ПР	4H5H; 5H	48,023	—0,022	47,994	46,068	—0,011	46,046	44,752 не более	—	—
		6H; 7H	48,030	—0,028	47,995	46,074	—0,014	46,046	44,752 не более		
		6G; 7G	48,078		48,043	46,122		46,094	44,800 не более		
	НЕ	4H5H	46,848	—0,022	—	46,242	—0,011	46,225	44,752 не более	—	—
		5H	46,896	—0,028		46,289	—0,014	46,267	44,752 не более		
		6H	46,952			46,345		46,323	44,752 не более		
		6G	47,000			46,393		46,371	44,800 не более		
		7H	47,033	—0,036		46,424	—0,018	46,396	44,752 не более		
		7G	47,081			46,472		46,444	44,800 не более		
Калибры-кольца	ПР	4h	48,011 не менее	—	—	46,034	+0,018	46,064	44,743	+0,018	44,773
		6h; 8h	48,014 не менее			46,028	+0,023	46,064	44,740	+0,023	44,778
		6g; 8g	47,966 не менее			45,980		46,016	44,692		44,730
		6e	47,929 не менее			45,942		45,980	44,656		44,692
		6d	47,902 не менее			45,916		45,952	44,628		44,666
	НЕ	4h	48,011 не менее	—	—	45,901	+0,018	45,925	45,292	+0,036	—
		6h	48,014 не менее			45,816	+0,023	45,847	45,204	+0,046	
		6g	47,966 не менее			45,768		45,799	45,156		
		6e	47,929 не менее			45,731		45,762	45,120		
		6d	47,902 не менее			45,704		45,735	45,092		
		8h	48,018 не менее			45,686	+0,030	45,726	45,071	+0,060	
		8g	47,970 не менее			45,638		45,678	45,023		
Контрольные калибры-пробки	КПР-ПР	4h	48,011	—0,022	—	46,030	—0,006	46,020	44,726 не более	—	—
		6h; 8h	48,014	—0,028		46,023	—0,008	46,011	44,718 не более		
		6g; 8g	47,996			45,975		45,963	44,670 не более		
		6e	47,929			45,938		45,926	44,633 не более		
		6d	47,902			45,911		45,899	44,606 не более		
	КПР-НЕ	4h	46,658	—0,011	—	46,055	—0,006	—	44,743 не более	—	—
		6h; 8h	46,658	—0,014		46,054	—0,008		44,740 не более		
		6g; 8g	46,610			46,006			44,692 не более		
		6e	46,572			45,970			44,656 не более		
		6d	46,546			45,942			44,628 не более		
	К-И	4h	46,670	—0,011	—	46,067	—0,006	—	44,743 не более	—	—
		6h; 8h	46,672	—0,014		46,068	—0,008		44,740 не более		

Продолжение табл. 152

Исполнительные размеры калибров для резьбы М48×3

мм

Наименование	Вид калибра	Поле допуска резьбы	d Новый Номин.	d Новый Пред. откл.	d Изношенный	d_2 Новый Номин.	d_2 Новый Пред. откл.	d_2 Изношенный	d_1 Новый Номин.		d_1 Новый Пред. откл.	d_1 Изношенный
Контрольные калибры-пробки	К-И	6g; 8g	46,624	—0,014	—	46,020	—0,008	—	44,692	не более	—	—
		6e	46,586			45,984			44,656			
		6d	46,560			45,956			44,628			
	КНЕ-ПР	4h	48,011	—0,022	—	45,896	—0,006	45,888	44,593	не более	—	—
		6h	48,014	—0,028		45,812	—0,008	45,800	44,506			
		6g	47,966			45,764		45,752	44,458			
		6e	47,929			45,726		45,714	44,422			
		6d	47,902			45,700		45,688	44,394			
		8h	48,018	—0,036		45,682	—0,011	45,666	44,375			
		8g	47,970			45,634		45,618	44,327			
	КНЕ-НЕ	4h	47,879	—0,022	—	45,922	—0,006	—	44,620	не более	—	—
		6h	47,802	—0,028		45,843	—0,008		44,540			
		6g	47,754			45,795			44,492			
		6e	47,717			45,758			44,455			
		6d	47,690			45,731			44,428			
		8h	47,683	—0,036		45,722	—0,011		44,417			
		8g	47,635			45,674			44,369			
	КИ-НЕ	4h	47,885	—0,022	—	45,928	—0,006	—	44,620	не более	—	—
		6h	47,810	—0,028		45,851	—0,008		44,540			
		6g	47,762			45,803			44,492			
		6e	47,725			45,766			44,455			
		6d	47,698			45,739			44,428			
		8h	47,693	—0,036		45,732	—0,011		44,417			
		8g	47,645			45,684			44,369			
	У-ПР	4h	48,011	—0,022	—	46,043	—0,006	46,034	44,743	не более	—	—
		6h; 8h	48,014	—0,028		46,039	—0,008	46,027	44,740			
		6g; 8g	47,966			45,991		45,979	44,692			
		6e	47,929			45,954		45,942	44,656			
		6d	47,902			45,927		45,915	44,628			
	У-НЕ	4h	47,870	—0,022	—	45,910	—0,006	45,901	44,620	не более	—	—
		6h	47,790	—0,028		45,828	—0,008	45,816	44,540			
		6g	47,742			45,780		45,768	44,492			
		6e	47,706			45,742		45,730	44,455			
		6d	47,678			45,716		45,704	44,428			
		8h	47,668	—0,036		45,701	—0,011	45,686	44,417			
		8g	47,620			45,653		45,638	44,369			

Таблица 153

Исполнительные размеры калибров для резьбы М48×2

мм

Наименование	Вид калибра	Поле допуска резьбы	d Новый Номин.	d Новый Пред. откл.	d Изношенный	d_2 Новый Номин.	d_2 Новый Пред. откл.	d_2 Изношенный	d_1 Новый Номин.	d_1 Новый Пред. откл.	d_1 Изношенный
Калибры-пробки	ПР	4H5H; 5H	48,023	—0,022	47,994	46,718	—0,011	46,696	45,835 (не более)	—	—
		6H; 7H	48,030	—0,028	47,995	46,724	—0,014	46,696	45,835 (не более)		
		6G; 7G	48,068		48,033	46,762		46,734	45,873 (не более)		
	НЕ	4H5H	47,268	—0,022	—	46,862	—0,011	46,845	45,835 (не более)	—	—
		5H	47,308			46,902		46,885	45,835 (не более)		
		6H	47,358	—0,028		46,951	—0,014	46,929	45,835 (не более)		
		6G	47,396			46,989		46,967	45,873 (не более)		
		7H	47,422			47,015		46,993	45,835 (не более)		
		7G	47,460			47,053		47,031	45,873 (не более)		
Калибры-кольца	ПР	4h	48,009 (не менее)	—	—	46,692	+0,014	46,715	45,828	+0,014	45,851
		6h; 8h	48,011 (не менее)			46,684	+0,018	46,714	45,826	+0,018	45,856
		6g; 8g	47,973 (не менее)			46,646		46,676	45,788		45,818
		6e	47,940 (не менее)			46,613		46,643	45,755		45,785
		6d	47,911 (не менее)			46,584		46,614	45,726		45,756
	НЕ	4h	48,009 (не менее)	—	—	46,575	+0,014	46,594	46,168	+0,028	—
		6h	48,011 (не менее)			46,503	+0,018	46,527	46,094	+0,036	
		6g	47,973 (не менее)			46,465		46,489	46,056		
		6e	47,940 (не менее)			46,432		46,456	46,023		
		6d	47,911 (не менее)			46,403		46,427	45,994		
		8h	48,014 (не менее)			46,398	+0,023	46,429	45,986	+0,046	
		8g	47,976 (не менее)			46,360		46,391	45,948		
Контрольные калибры-пробки	КПР-ПР	4h	48,009	—0,018	—	46,688	—0,005	46,680	45,818 (не более)	—	—
		6h; 8h	48,011	—0,022		46,680	—0,006	46,670	45,809 (не более)		
		6g; 8g	47,973			46,642		46,632	45,771 (не более)		
		6e	47,940			46,608		46,600	45,738 (не более)		
		6d	47,911			46,580		46,570	45,709 (не более)		
	КПР-НЕ	4h	47,110	—0,009	—	46,708	—0,005	—	45,828 (не более)	—	—
		6h; 8h	47,108	—0,011		46,705	—0,006		45,826 (не более)		
		6g; 8g	47,070			46,667			45,788 (не более)		
		6e	47,036			46,634			45,755 (не более)		
		6d	47,008			46,605			45,726 (не более)		
	К-И	4h	47,120	—0,009	—	46,718	—0,005	—	45,828 (не более)	—	—
		6h; 8h	47,120	—0,011		46,717	—0,006		45,826 (не более)		

Продолжение табл. 153

Исполнительные размеры калибров для резьбы М48×2

мм

Наименование	Вид калибра	Поле допуска резьбы	d Новый Номин.	d Новый Пред. откл.	d Изношенный	d_2 Новый Номин.	d_2 Новый Пред. откл.	d_2 Изношенный	d_1 Новый Номин.	d_1 Новый Пред. откл.	d_1 Изношенный
Контрольные калибры-пробки	К-И	6g; 8g	47,082	−0,011	—	46,679	−0,006	—	45,788 не более	—	—
		6e	47,048			46,646			45,755		
		6d	47,020			46,617			45,726		
	КНЕ-ПР	4h	48,009	−0,018	—	46,571	−0,005	46,563	45,701 не более	—	—
		6h	48,011	−0,022		46,498	−0,006	46,490	45,628		
		6g	47,973			46,460		46,452	45,590		
		6e	47,940			46,428		46,418	45,557		
		6d	47,911			46,398		46,390	45,528		
		8h	48,014	−0,028		46,394	−0,008	46,382	45,522		
		8g	47,976			46,356		46,344	45,484		
	КНЕ-НЕ	4h	47,897	−0,018	—	46,592	−0,005	—	45,723 не более	—	—
		6h	47,831	−0,022		46,524	−0,006		45,655		
		6g	47,793			46,486			45,617		
		6e	47,760			46,453			45,584		
		6d	47,731			46,424			45,555		
		8h	47,734	−0,028		46,425	−0,008		45,555		
		8g	47,696			46,387			45,517		
	КИ-НЕ	4h	47,902	−0,018	—	46,596	−0,005	—	45,723 не более	—	—
		6h	47,837	−0,022		46,530	−0,006		45,655		
		6g	47,799			46,492			45,617		
		6e	47,766			46,459			45,584		
		6d	47,737			46,430			45,555		
		8h	47,742	−0,028		46,433	−0,008		45,555		
		8g	47,704			46,395			45,517		
	У-ПР	4h	48,009	−0,018	—	46,699	−0,005	46,691	45,828 не более	—	—
		6h; 8h	48,011	−0,022		46,693	−0,006	46,684	45,826		
		6g; 8g	47,973			46,655		46,646	45,788		
		6e	47,940			46,622		46,613	45,755		
		6d	47,911			46,593		46,584	45,726		
	У-НЕ	4h	47,890	−0,018	—	46,582	−0,005	46,574	45,723 не более	—	—
		6h	47,822	−0,022		46,512	−0,006	46,503	45,655		
		6g	47,784			46,474		46,465	45,617		
		6e	47,751			46,441		46,432	45,584		
		6d	47,722			46,412		46,403	45,555		
		8h	47,722	−0,028		46,410	−0,008	46,398	45,555		
		8g	47,684			46,372		46,360	45,517		

Таблица 154

Исполнительные размеры калибров для резьбы М48×1,5

мм

Наименование	Вид калибра	Поле допуска резьбы	d Новый Номин.	d Новый Пред. откл.	d Изношенный	d_2 Новый Номин.	d_2 Новый Пред. откл.	d_2 Изношенный	d_1 Новый Номин.	d_1 Новый Пред. откл.	d_1 Изношенный
Калибры-пробки	ПР	4H5H; 5H	48,023	−0,022	47,994	47,044	−0,011	47,020	46,376	—	—
		6H; 7H	48,030	−0,028	47,995	47,049	−0,014	47,021	46,376		
		6G; 7G	48,062		48,027	47,081		47,053	46,408		
	НЕ	4H5H	47,474	−0,022	—	47,169	−0,011	47,152	46,376	—	—
		5H	47,512			47,207		47,190	46,376		
		6H	47,559	−0,028		47,252	−0,014	47,230	46,376		
		6G	47,591			47,284		47,262	46,408		
		7H	47,612			47,305		47,283	46,376		
		7G	47,644			47,337		47,315	46,408		
Калибры-кольца	ПР	4h	48,009	—	—	47,017	+0,014	47,040	46,369	+0,014	46,392
		6h; 8h	48,011			47,009	+0,018	47,039	46,367	+0,018	46,397
		6g; 8g	47,979			46,977		47,007	46,335		46,365
		6e	47,944			46,942		46,972	46,300		46,330
		6d	47,916			46,914		46,944	46,272		46,302
	НЕ	4h	48,009	—	—	46,912	+0,014	46,931	46,605	+0,028	—
		6h	48,011			46,848	+0,018	46,872	46,539	+0,036	
		6g	47,979			46,816		46,840	46,507		
		6e	47,944			46,781		46,805	46,472		
		6d	47,916			46,753		46,777	46,444		
		8h	48,002			46,753	+0,023	46,784	46,442	+0,046	
		8g	47,970			46,721		46,752	46,410		
Контрольные калибры-пробки	КПР-ПР	4h	48,009	−0,018	—	47,013	−0,005	47,005	46,359	—	—
		6h; 8h	48,011	−0,022		47,004	−0,006	46,996	46,350		
		6g; 8g	47,979			46,972		46,964	46,318		
		6e	47,944			46,938		46,928	46,283		
		6d	47,916			46,910		46,900	46,255		
	КПР-НЕ	4h	47,336	−0,009	—	47,034	−0,005	—	46,369	—	—
		6h; 8h	47,332	−0,011		47,030	−0,006		46,367		
		6g; 8g	47,300			46,998			46,335		
		6e	47,266			46,963			46,300		
		6d	47,238			46,935			46,272		
	К-И	4h	47,344	−0,009	—	47,042	−0,005	—	46,369	—	—
		6h; 8h	47,344	−0,011		47,042	−0,006		46,367		

Примечания: 1. Для d и d_1 в колонке «Новый Номин.» — не менее; в колонке «Новый Пред. откл.» — не более.
2. Для d_2 в колонке «Новый Номин.» — не более; в колонке «Новый Пред. откл.» — не менее.

Продолжение табл. 154

Исполнительные размеры калибров для резьбы М48×1,5

мм

Наименование	Вид калибра	Поле допуска резьбы	d Новый Номин.	d Новый Пред. откл.	d Изношенный	d_2 Новый Номин.	d_2 Новый Пред. откл.	d_2 Изношенный	d_1 Новый Номин.	d_1 Новый Пред. откл.	d_1 Изношенный
Контрольные калибры-пробки	К-И	6g; 8g	47,312	−0,011	—	47,010	−0,006	—	46,335	не более	—	—
		6e	47,278			46,975			46,300			
		6d	47,250			46,947			46,272			
	КНЕ-ПР	4h	48,009	−0,018	—	46,908	−0,005	46,900	46,254	не более	—	—
		6h	48,011	−0,022		46,844	−0,006	46,834	46,189			
		6g	47,979			46,812		46,802	46,157			
		6e	47,944			46,776		46,768	46,122			
		6d	47,916			46,748		46,740	46,094			
		8h	47,979	−0,028		46,748	−0,008	46,736	46,092			
		8g	47,947			46,716		46,704	46,060			
	КНЕ-НЕ	4h	47,909	−0,018	—	46,928	−0,005	—	46,276	не более	—	—
		6h	47,851	−0,022		46,869	−0,006		46,216			
		6g	47,819			46,837			46,184			
		6e	47,784			46,802			46,149			
		6d	47,756			46,774			46,121			
		8h	47,764	−0,028		46,780	−0,008		46,126			
		8g	47,732			46,748			46,094			
	КИ-НЕ	4h	47,914	−0,018	—	46,934	−0,005	—	46,276	не более	—	—
		6h	47,857	−0,022		46,875	−0,006		46,216			
		6g	47,825			46,843			46,184			
		6e	47,790			46,808			46,149			
		6d	47,762			46,780			46,121			
		8h	47,772	−0,028		46,788	−0,008		46,126			
		8g	47,740			46,756			46,094			
	У-ПР	4h	48,009	−0,018	—	47,024	−0,005	47,016	46,369	не более	—	—
		6h; 8h	48,011	−0,022		47,018	−0,006	47,009	46,367			
		6g; 8g	47,979			46,986		46,977	46,335			
		6e	47,944			46,951		46,942	46,300			
		6d	47,916			46,923		46,914	46,272			
	У-НЕ	4h	47,902	−0,018	—	46,919	−0,005	46,911	46,276	не более	—	—
		6h	47,842	−0,022		46,857	−0,006	46,848	46,216			
		6g	47,810			46,825		46,816	46,184			
		6e	47,775			46,790		46,781	46,149			
		6d	47,747			46,762		46,753	46,121			
		8h	47,752	−0,028		46,764	−0,008	46,752	46,126			
		8g	47,720			46,732		46,720	46,094			

Таблица 155

Исполнительные размеры калибров для резьбы М48×1

мм

Наименование	Вид калибра	Поле допуска резьбы	d Новый Номин.	d Новый Пред. откл.	d Изношенный	d_2 Новый Номин.	d_2 Новый Пред. откл.	d_2 Изношенный	d_1 Новый Номин.	d_1 Новый Пред. откл.	d_1 Изношенный
Калибры-пробки	ПР	4H5H; 5H	48,015	—0,018	47,994	47,360	—0,009	47,344	46,917 не более	—	—
		6H; 7H	48,023	—0,022	47,994	47,368	—0,011	47,344	46,917 не более		
		6G; 7G	48,049		48,020	47,394		47,370	46,943 не более		
	НЕ	4H5H	47,682	—0,018	—	47,477	—0,009	47,463	46,917 не более	—	—
		5H	47,716	—0,022		47,511	—0,011	47,494	46,917 не более		
		6H	47,756			47,551		47,534	46,917 не более		
		6G	47,782			47,577		47,560	46,943 не более		
		7H	47,807	—0,028		47,600	—0,014	47,578	46,917 не более		
		7G	47,833			47,626		47,604	46,943 не более		
Калибры-кольца	ПР	4h	48,009 не менее	—	—	47,341	+0,014	47,364	46,910	+0,014	46,933
		6h; 8h	48,011 не менее			47,333	+0,018	47,363	46,908	+0,018	46,938
		6g; 8g	47,985 не менее			47,307		47,337	46,882		46,912
		6e	47,951 не менее			47,273		47,303	46,848		46,878
		6d	47,921 не менее			47,243		47,273	46,818		46,848
	НЕ	4h	48,009 не менее	—	—	47,246	+0,014	47,265	47,039	+0,028	—
		6h	48,000 не менее			47,192	+0,018	47,216	46,983	+0,036	
		6g	47,974 не менее			47,166		47,190	46,957		
		6e	47,940 не менее			47,132		47,156	46,923		
		6d	47,910 не менее			47,102		47,126	46,893		
		8h	47,919 не менее			47,103	+0,023	47,134	46,909	+0,046	
		8g	47,893 не менее			47,077		47,108	46,883		
Контрольные калибры-пробки	КПР-ПР	4h	48,009	—0,018	—	47,337	—0,005	47,329	46,900 не более	—	—
		6h; 8h	48,011	—0,022		47,328	—0,006	47,320	46,891 не более		
		6g; 8g	47,985			47,302		47,294	46,865 не более		
		6e	47,951			47,268		47,260	46,831 не более		
		6d	47,921			47,238		47,230	46,801 не более		
	КПР-НЕ	4h	47,560	—0,009	—	47,358	—0,005	—	46,910 не более	—	—
		6h; 8h	47,556	—0,011		47,354	—0,006		46,908 не более		
		6g; 8g	47,530			47,328			46,882 не более		
		6e	47,496			47,294			46,848 не более		
		6d	47,466			47,264			46,818 не более		
	К-И	4h	47,568	—0,009	—	47,366	—0,005	—	46,910 не более	—	—
		6h; 8h	47,568	—0,011		47,366	—0,006		46,908 не более		

Продолжение табл. 155

Исполнительные размеры калибров для резьбы М48×1

мм

Наименование	Вид калибра	Поле допуска резьбы	d Новый Номин.	d Новый Пред. откл.	d Изношенный	d_2 Новый Номин.	d_2 Новый Пред. откл.	d_2 Изношенный	d_1 Новый Номин.	d_1 Новый Пред. откл.	d_1 Изношенный
Контрольные калибры-пробки	К-И	6g; 8g	47,542	−0,011	—	47,340	−0,006	—	46,882	не более	—	—
		6e	47,508			47,306			46,848			
		6d	47,478			47,276			46,818			
	КНЕ-ПР	4h	48,009	−0,018	—	47,242	−0,005	47,234	46,805	не более	—	—
		6h	47,982	−0,022		47,188	−0,006	47,178	46,750			
		6g	47,956			47,162		47,152	46,724			
		6e	47,922			47,128		47,118	46,690			
		6d	47,892			47,098		47,088	46,660			
		8h	47,896	−0,028		47,098	−0,008	47,086	46,660			
		8g	47,870			47,072		47,060	46,634			
	КНЕ-НЕ	4h	47,919	−0,018	—	47,262	−0,005	—	46,827	не более	—	—
		6h	47,871	−0,022		47,213	−0,006		46,777			
		6g	47,845			47,187			46,751			
		6e	47,811			47,153			46,717			
		6d	47,781			47,123			46,687			
		8h	47,790	−0,028		47,130	−0,008		46,693			
		8g	47,764			47,104			46,667			
	КИ-НЕ	4h	47,924	−0,018	—	47,268	−0,005	—	46,827	не более	—	—
		6h	47,877	−0,022		47,219	−0,006		46,777			
		6g	47,851			47,193			46,751			
		6e	47,817			47,159			46,717			
		6d	47,787			47,129			46,687			
		8h	47,798	−0,028		47,138	−0,008		46,693			
		8g	47,772			47,112			46,667			
	У-ПР	4h	48,009	−0,018	—	47,348	−0,005	47,340	46,910	не более	—	—
		6h; 8h	48,011	−0,022		47,342	−0,006	47,333	46,908			
		6g; 8g	47,985			47,316		47,307	46,882			
		6e	47,951			47,282		47,273	46,848			
		6d	47,921			47,252		47,243	46,818			
	У-НЕ	4h	47,912	−0,018	—	47,253	−0,005	47,245	46,827	не более	—	—
		6h	47,862	−0,022		47,201	−0,006	47,192	46,777			
		6g	47,836			47,175		47,166	46,751			
		6e	47,802			47,141		47,132	46,717			
		6d	47,772			47,111		47,102	46,687			
		8h	47,778	−0,028		47,114	−0,008	47,102	46,693			
		8g	47,752			47,088		47,076	46,667			

Таблица 156

Исполнительные размеры калибров для резьбы М50×3

мм

Наименование	Вид калибра	Поле допуска резьбы	d Новый Номин.	d Новый Пред. откл.	d Изношенный	d_2 Новый Номин.	d_2 Новый Пред. откл.	d_2 Изношенный	d_1 Новый Номин.	d_1 Новый Пред. откл.	d_1 Изношенный
Калибры-пробки	ПР	4Н5Н; 5Н	50,023	−0,022	49,994	48,068	−0,011	48,046	46,752	не более —	—
		6Н; 7Н	50,030	−0,028	49,995	48,074	−0,014	48,046	46,752		
		6G; 7G	50,078		50,043	48,122		48,094	46,800		
	НЕ	4Н5Н	48,848	−0,022	—	48,242	−0,011	48,225	46,752	не более —	—
		5Н	48,896	−0,028		48,289	−0,014	48,267	46,752		
		6Н	48,952			48,345		48,323	46,752		
		6G	49,000			48,393		48,371	46,800		
		7Н	49,033	−0,036		48,424	−0,018	48,396	46,752		
		7G	49,081			48,472		48,444	46,800		
Калибры-кольца	ПР	4h	50,011	не менее —	—	48,034	+0,018	48,064	46,743	+0,018	46,773
		6h; 8h	50,014			48,028	+0,023	48,064	46,740	+0,023	46,778
		6g; 8g	49,966			47,980		48,016	46,692		46,730
		6e	49,929			47,942		47,980	46,656		46,692
		6d	49,902			47,916		47,952	46,628		46,666
	НЕ	4h	50,011	не менее —	—	47,901	+0,018	47,925	47,292	+0,036	—
		6h	50,014			47,816	+0,023	47,847	47,204	+0,046	
		6g	49,966			47,768		47,799	47,156		
		6e	49,929			47,731		47,762	47,120		
		6d	49,902			47,704		47,735	47,092		
		8h	50,018			47,686	+0,030	47,726	47,071	+0,060	
		8g	49,970			47,638		47,678	47,023		
Контрольные калибры-пробки	КПР-ПР	4h	50,011	−0,022	—	48,030	−0,006	48,020	46,726	не более —	—
		6h; 8h	50,014	−0,028		48,023	−0,008	48,011	46,718		
		6g; 8g	49,966			47,975		47,963	46,670		
		6e	49,929			47,938		47,926	46,633		
		6d	49,902			47,911		47,899	46,606		
	КПР-НЕ	4h	48,658	−0,011	—	48,055	−0,006	—	46,743	не более —	—
		6h; 8h	48,658	−0,014		48,054	−0,008		46,740		
		6g; 8g	48,610			48,006			46,692		
		6e	48,572			47,970			46,656		
		6d	48,546			47,942			46,628		
	К-И	4h	48,670	−0,011	—	48,067	−0,006	—	46,743	не более —	—
		6h; 8h	48,672	−0,014		48,068	−0,008		46,740		

Продолжение табл. 156

Исполнительные размеры калибров для резьбы М50×3

мм

Наименование	Вид калибра	Поле допуска резьбы	d Новый Номин.	d Новый Пред. откл.	d Изношенный	d_2 Новый Номин.	d_2 Новый Пред. откл.	d_2 Изношенный	d_1 Новый Номин.		d_1 Новый Пред. откл.	d_1 Изношенный
Контрольные калибры-пробки	К-И	6g; 8g	48,624	−0,014	—	48,020	−0,008	—	46,692	не более	—	—
		6e	48,586			47,984			46,656			
		6d	48,560			47,956			46,628			
	КНЕ-ПР	4h	50,011	−0,022	—	47,896	−0,006	47,888	46,593	не более	—	—
		6h	50,014	−0,028		47,812	−0,008	47,800	46,506			
		6g	49,966			47,764		47,752	46,458			
		6e	49,929			47,726		47,714	46,422			
		6d	49,902			47,700		47,688	46,394			
		8h	50,018	−0,036		47,682	−0,011	47,666	46,375			
		8g	49,970			47,634		47,618	46,327			
	КНЕ-НЕ	4h	49,879	−0,022	—	47,922	−0,006	—	46,620	не более	—	—
		6h	49,802	−0,028		47,843	−0,008		46,540			
		6g	49,754			47,795			46,492			
		6e	49,717			47,758			46,455			
		6d	49,690			47,731			46,428			
		8h	49,683	−0,036		47,722	−0,011		46,417			
		8g	49,635			47,674			46,369			
	КИ-НЕ	4h	49,885	−0,022	—	47,928	−0,006	—	46,620	не более	—	—
		6h	49,810	−0,028		47,851	−0,008		46,540			
		6g	49,762			47,803			46,492			
		6e	49,725			47,766			46,455			
		6d	49,698			47,739			46,428			
		8h	49,693	−0,036		47,732	−0,011		46,417			
		8g	49,645			47,684			46,369			
	У-ПР	4h	50,011	−0,022	—	48,043	−0,006	48,034	46,743	не более	—	—
		6h; 8h	50,014	−0,028		48,039	−0,008	48,027	46,740			
		6g; 8g	49,966			47,991		47,979	46,692			
		6e	49,929			47,954		47,942	46,656			
		6d	49,902			47,927		47,915	46,628			
	У-НЕ	4h	49,870	−0,022	—	47,910	−0,006	47,901	46,620	не более	—	—
		6h	49,790	−0,028		47,828	−0,008	47,816	46,540			
		6g	49,742			47,780		47,768	46,492			
		6e	49,706			47,742		47,730	46,455			
		6d	49,678			47,716		47,704	46,428			
		8h	49,668	−0,036		47,701	−0,011	47,686	46,417			
		8g	49,620			47,653		47,638	46,369			

Таблица 157

Исполнительные размеры калибров для резьбы М50×2

мм

Наименование	Вид калибра	Поле допуска резьбы	d Новый Номин.	d Новый Пред. откл.	d Изношенный	d_2 Новый Номин.	d_2 Новый Пред. откл.	d_2 Изношенный	d_1 Новый Номин.	d_1 Новый Пред. откл.	d_1 Изношенный
Калибры-пробки	ПР	4H5H; 5H	50,023	−0,022	49,994	48,718	−0,011	48,696	47,835 не более	—	—
		6H; 7H	50,030	−0,028	49,995	48,724	−0,014	48,696	47,835		
		6G; 7G	50,068		50,033	48,762		48,734	47,873		
	НЕ	4H5H	49,268	−0,022	—	48,862	−0,011	48,845	47,835 не более	—	—
		5H	49,308			48,902		48,885	47,835		
		6H	49,358	−0,028		48,951	−0,014	48,929	47,835		
		6G	49,396			48,989		48,967	47,873		
		7H	49,422			49,015		48,993	47,835		
		7G	49,460			49,053		49,031	47,873		
Калибры-кольца	ПР	4h	50,009 не менее	—	—	48,692	+0,014	48,715	47,828	+0,014	47,851
		6h; 8h	50,011			48,684	+0,018	48,714	47,826	+0,018	47,856
		6g; 8g	49,973			48,646		48,676	47,788		47,818
		6e	49,940			48,613		48,643	47,755		47,785
		6d	49,911			48,584		48,614	47,726		47,756
	НЕ	4h	50,009 не менее	—	—	48,575	+0,014	48,594	48,168	+0,028	—
		6h	50,011			48,503	+0,018	48,527	48,094	+0,036	
		6g	49,973			48,465		48,489	48,056		
		6e	49,940			48,432		48,456	48,023		
		6d	49,911			48,403		48,427	47,994		
		8h	50,014			48,398	+0,023	48,429	47,986	+0,046	
		8g	49,976			48,360		48,391	47,948		
Контрольные калибры-пробки	КПР-ПР	4h	50,009	−0,018	—	48,688	−0,005	48,680	47,818 не более	—	—
		6h; 8h	50,011	−0,022		48,680	−0,006	48,670	47,809		
		6g; 8g	49,973			48,642		48,632	47,771		
		6e	49,940			48,608		48,600	47,738		
		6d	49,911			48,580		48,570	47,709		
	КПР-НЕ	4h	49,110	−0,009	—	48,708	−0,005	—	47,828 не более	—	—
		6h; 8h	49,108	−0,011		48,705	−0,006		47,826		
		6g; 8g	49,070			48,667			47,788		
		6e	49,036			48,634			47,755		
		6d	49,008			48,605			47,726		
	К-И	4h	49,120	−0,009	—	48,718	−0,005	—	47,828 не более	—	—
		6h; 8h	49,120	−0,011		48,717	−0,006		47,826		

Продолжение табл. 157

Исполнительные размеры калибров для резьбы М50×2

мм

Наименование	Вид калибра	Поле допуска резьбы	d Новый Номин.	d Новый Пред. откл.	d Изношенный	d_2 Новый Номин.	d_2 Новый Пред. откл.	d_2 Изношенный	d_1 Новый Номин.	d_1 Новый Пред. откл.	d_1 Изношенный
Контрольные калибры-пробки	*К-И*	*6g; 8g*	49,082	—0,011	—	48,679	—0,006	—	47,788 не более	—	—
		6e	49,048			48,646			47,755		
		6d	49,020			48,617			47,726		
	КНЕ-ПР	*4h*	50,009	—0,018	—	48,571	—0,005	48,563	47,701 не более	—	—
		6h	50,011	—0,022		48,498	—0,006	48,490	47,628		
		6g	49,973			48,460		48,452	47,590		
		6e	49,940			48,428		48,418	47,557		
		6d	49,911			48,398		48,390	47,528		
		8h	50,014	—0,028		48,394	—0,008	48,382	47,522		
		8g	49,976			48,356		48,344	47,484		
	КНЕ-НЕ	*4h*	49,897	—0,018	—	48,592	—0,005	—	47,723 не более	—	—
		6h	49,831	—0,022		48,524	—0,006		47,655		
		6g	49,793			48,486			47,617		
		6e	49,760			48,453			47,584		
		6d	49,731			48,424			47,555		
		8h	49,734	—0,028		48,425	—0,008		47,555		
		8g	49,696			48,387			47,517		
	КИ-НЕ	*4h*	49,902	—0,018	—	48,596	—0,005	—	47,723 не более	—	—
		6h	49,837	—0,022		48,530	—0,006		47,655		
		6g	49,799			48,492			47,617		
		6e	49,766			48,459			47,584		
		6d	49,737			48,430			47,555		
		8h	49,742	—0,028		48,433	—0,008		47,555		
		8g	49,704			48,395			47,517		
	У-ПР	*4h*	50,009	—0,018	—	48,699	—0,005	48,691	47,828 не более	—	—
		6h; 8h	50,011	—0,022		48,693	—0,006	48,684	47,826		
		6g; 8g	49,973			48,655		48,646	47,788		
		6e	49,940			48,622		48,613	47,755		
		6d	49,911			48,593		48,584	47,726		
	У-НЕ	*4h*	49,890	—0,018	—	48,582	—0,005	48,574	47,723 не более	—	—
		6h	49,822	—0,022		48,512	—0,006	48,503	47,655		
		6g	49,784			48,474		48,465	47,617		
		6e	49,751			48,441		48,432	47,584		
		6d	49,722			48,412		48,403	47,555		
		8h	49,722	—0,028		48,410	—0,008	48,398	47,555		
		8g	49,684			48,372		48,360	47,517		

Таблица 158

Исполнительные размеры калибров для резьбы М50×1,5

мм

Наименование	Вид калибра	Поле допуска резьбы	d Новый Номин.	d Новый Пред. откл.	d Изношенный	d_2 Новый Номин.	d_2 Новый Пред. откл.	d_2 Изношенный	d_1 Новый Номин.	d_1 Новый Пред. откл.	d_1 Изношенный
Калибры-пробки	ПР	4H5H; 5H	50,023	−0,022	49,994	49,044	−0,011	49,020	48,376 не более	—	—
		6H; 7H	50,030	−0,028	49,995	49,049	−0,014	49,021	48,376 не более		
		6G; 7G	50,062		50,027	49,081		49,053	48,408 не более		
	НЕ	4H5H	49,474	−0,022	—	49,169	−0,011	49,152	48,376 не более	—	—
		5H	49,512			49,207		49,190	48,376		
		6H	49,559	−0,028		49,252	−0,014	49,230	48,376		
		6G	49,591			49,284		49,262	48,408		
		7H	49,612			49,305		49,283	48,376		
		7G	49,614			49,337		49,315	48,408		
Калибры-кольца	ПР	4h	50,009 не менее	—	—	49,017	+0,014	49,040	48,369	+0,014	48,392
		6h; 8h	50,011			49,009	+0,018	49,039	48,367	+0,018	48,397
		6g; 8g	49,979			48,977		49,007	48,335		48,365
		6e	49,944			48,942		48,972	48,300		48,330
		6d	49,916			48,914		48,944	48,272		48,302
	НЕ	4h	50,009 не менее	—	—	48,912	+0,014	48,931	48,605	+0,028	—
		6h	50,011			48,818	+0,018	48,872	48,539	+0,036	
		6g	49,979			48,816		48,840	48,507		
		6e	49,944			48,781		48,805	48,472		
		6d	49,916			48,753		48,777	48,444		
		8h	50,002			48,753	+0,023	48,784	48,442	+0,046	
		8g	49,970			48,721		48,752	48,410		
Контрольные калибры-пробки	КПР-ПР	4h	50,009	−0,018	—	49,013	−0,005	49,005	48,359 не более	—	—
		6h; 8h	50,011	−0,022		49,004	−0,006	48,996	48,350		
		6g; 8g	49,979			48,972		48,964	48,318		
		6e	49,944			48,938		48,928	48,283		
		6d	49,916			48,910		48,900	48,255		
	КПР-НЕ	4h	49,336	−0,009	—	49,034	−0,005	—	48,369 не более	—	—
		6h; 8h	49,332	−0,011		49,030	−0,006		48,367		
		6g; 8g	49,300			48,998			48,335		
		6e	49,266			48,963			48,300		
		6d	49,238			48,935			48,272		
	К-И	4h	49,344	−0,009	—	49,042	−0,005	—	48,369 не более	—	—
		6h; 8h	49,344	−0,011		49,042	−0,006		48,367		

Продолжение табл. 158

Исполнительные размеры калибров для резьбы М50×1,5

мм

Наименование	Вид калибра	Поле допуска резьбы	d Новый Номин.	d Новый Пред. откл.	d Изношенный	d_2 Новый Номин.	d_2 Новый Пред. откл.	d_2 Изношенный	d_1 Новый Номин.	d_1 Новый Пред. откл.	d_1 Изношенный
Контрольные калибры-пробки	К-И	6g; 8g	49,312	−0,011	—	49,010	−0,006	—	48,335	не более	—
		6e	49,278			48,975			48,300		
		6d	49,250			48,947			48,272		
	КНЕ-ПР	4h	50,009	−0,018	—	48,908	−0,005	48,900	48,254	не более	—
		6h	50,011	−0,022		48,844	−0,006	48,834	48,189		
		6g	49,979			48,812		48,802	48,157		
		6e	49,944			48,776		48,768	48,122		
		6d	49,916			48,748		48,740	48,094		
		8h	49,979	−0,028		48,748	−0,008	48,736	48,092		
		8g	49,947			48,716		48,704	48,060		
	КНЕ-НЕ	4h	49,909	−0,018	—	48,928	−0,005	—	48,276	не более	—
		6h	49,851	−0,022		48,869	−0,006		48,216		
		6g	49,819			48,837			48,184		
		6e	49,784			48,802			48,149		
		6d	49,756			48,774			48,121		
		8h	49,764	−0,028		48,780	−0,008		48,126		
		8g	49,732			48,748			48,094		
	КИ-НЕ	4h	49,914	−0,018	—	48,934	−0,005	—	48,276	не более	—
		6h	49,857	−0,022		48,875	−0,006		48,216		
		6g	49,825			48,843			48,184		
		6e	49,790			48,808			48,149		
		6d	49,762			48,780			48,121		
		8h	49,772	−0,028		48,788	−0,008		48,126		
		8g	49,740			48,756			48,094		
	У-ПР	4h	50,009	−0,018	—	49,024	−0,005	49,016	48,369	не более	—
		6h; 8h	50,011	−0,022		49,018	−0,006	49,009	48,367		
		6g; 8g	49,979			48,986		48,977	48,335		
		6e	49,944			48,951		48,942	48,300		
		6d	49,916			48,923		48,914	48,272		
	У-НЕ	4h	49,902	−0,018	—	48,919	−0,005	48,911	48,276	не более	—
		6h	49,842	−0,022		48,857	−0,006	48,848	48,216		
		6g	49,810			48,825		48,816	48,184		
		6e	49,775			48,790		48,781	48,149		
		6d	49,747			48,762		48,753	48,121		
		8h	49,752	−0,028		48,764	−0,008	48,752	48,126		
		8g	49,720			48,732		48,720	48,094		

Таблица 159

Исполнительные размеры калибров для резьбы М52

мм

Наименование	Вид калибра	Поле допуска резьбы	g Новый Номин.	g Новый Пред. откл.	g Изношенный	d_2 Новый Номин.	d_2 Новый Пред. откл.	d_2 Изношенный	d_1 Новый Номин.	d_1 Новый Пред. откл.	d_1 Изношенный
Калибры-пробки	ПР	4H5H; 5H	52,030	−0,028	51,995	48,775	−0,014	48,747	46,587 не более	—	—
		6H; 7H	52,042	−0,036	51,997	48,785	−0,018	48,749	46,587 не более		
		6G; 7G	52,113		52,068	48,856		48,820	46,658 не более		
	НЕ	4H5H	49,985	−0,028	—	48,978	−0,014	48,956	46,587 не более	—	—
		5H	50,038			49,031		49,009	46,587 не более		
		6H	50,114	−0,036		49,105	−0,018	49,077	46,587 не более		
		6G	50,185			49,176		49,148	46,658 не более		
		7H	50,204			49,195		49,167	46,587 не более		
		7G	50,275			49,266		49,238	46,658 не более		
Калибры-кольца	ПР	4h	52,011 не менее	—	—	48,735	+0,018	48,765	46,578	+0,018	46,608
		6h; 8h	52,014 не менее			48,728	+0,023	48,766	46,576	+0,023	46,612
		6g; 8g	51,943 не менее			48,658		48,694	46,504		46,542
		6e	51,908 не менее			48,622		48,660	46,470		46,506
		6d	51,882 не менее			48,596		48,634	46,444		46,480
	НЕ	4h	52,011 не менее	—	—	48,574	+0,018	48,598	47,565	+0,036	—
		6h	52,014 не менее			48,479	+0,023	48,510	47,468	+0,046	
		6g	51,943 не менее			48,408		48,439	47,396		
		6e	51,908 не менее			48,373		48,404	47,362		
		6d	51,882 не менее			48,347		48,378	47,336		
		8h	52,018 не менее			48,322	+0,030	48,362	47,307	+0,060	
		8g	51,947 не менее			48,251		48,291	47,236		
Контрольные калибры-пробки	КПР-ПР	4h	52,011	−0,022	—	48,730	−0,006	48,722	46,561 не более	—	—
		6h; 8h	52,014	−0,028		48,724	−0,008	48,712	46,553 не более		
		6g; 8g	51,943			48,653		48,641	46,482 не более		
		6e	51,908			48,618		48,606	46,447 не более		
		6d	51,882			48,592		48,580	46,421 не более		
	КПР-НЕ	4h	49,758	−0,011	—	48,756	−0,006	—	46,578 не более	—	—
		6h; 8h	49,758	−0,014		48,756	−0,008		46,576 не более		
		6g; 8g	49,688			48,681			46,504 не более		
		6e	49,652			48,650			46,470 не более		
		6d	49,626			48,624			46,444 не более		
	К-И	4h	49,770	−0,011	—	48,768	−0,006	—	46,578 не более	—	—
		6h; 8h	49,772	−0,014		48,770	−0,008		46,576 не более		

Продолжение табл. 159

Исполнительные размеры калибров для резьбы М52

мм

Наименование	Вид калибра	Поле допуска резьбы	d Новый Номин.	d Новый Пред. откл.	d Изношенный	d_2 Новый Номин.	d_2 Новый Пред. откл.	d_2 Изношенный	d_1 Новый Номин.		d_1 Новый Пред. откл.	d_1 Изношенный
Контрольные калибры-пробки	К-И	6g; 8g	49,702	−0,014	—	48,698	−0,008	—	46,504	не более	—	—
		6e	49,666			48,664			46,470			
		6d	49,640			48,638			46,444			
	КНЕ-ПР	4h	52,011	−0,022	—	48,570	−0,006	48,560	46,400	не более	—	—
		6h	52,014	−0,028		48,474	−0,008	48,462	46,304			
		6g	51,943			48,404		48,392	46,232			
		6e	51,908			48,368		48,356	46,198			
		6d	51,882			48,342		48,330	46,172			
		8h	52,018	−0,036		48,318	−0,011	48,302	46,145			
		8g	51,947			48,246		48,232	46,074			
	КНЕ-НЕ	4h	51,851	−0,022	—	48,595	−0,006	—	46,427	не более	—	—
		6h	51,764	−0,028		48,506	−0,008		46,337			
		6g	51,693			48,435			46,266			
		6e	51,658			48,400			46,231			
		6d	51,632			48,374			46,205			
		8h	51,618	−0,036		48,358	−0,011		46,187			
		8g	51,547			48,286			46,116			
	КИ-НЕ	4h	51,857	−0,022	—	48,601	−0,006	—	46,427	не более	—	—
		6h	51,772	−0,028		48,514	−0,008		46,337			
		6g	51,701			48,443			46,266			
		6e	51,666			48,408			46,231			
		6d	51,640			48,382			46,205			
		8h	51,628	−0,036		48,368	−0,011		46,187			
		8g	51,557			48,296			46,116			
	У-ПР	4h	52,011	−0,022	—	48,744	−0,006	48,735	46,578	не более	—	—
		6h; 8h	52,014	−0,028		48,740	−0,008	48,728	46,576			
		6g; 8g	51,943			48,669		48,657	46,504			
		6e	51,908			48,634		48,622	46,470			
		6d	51,882			48,608		48,596	46,444			
	У-НЕ	4h	51,842	−0,022	—	48,583	−0,006	48,574	46,427	не более	—	—
		6h	51,752	−0,028		48,490	−0,008	48,478	46,337			
		6g	51,682			48,420		48,408	46,266			
		6e	51,646			48,384		48,372	46,231			
		6d	51,620			48,358		48,346	46,205			
		8h	51,603	−0,036		48,337	−0,011	48,322	46,187			
		8g	51,532			48,266		48,251	46,116			

Таблица 160

Исполнительные размеры калибров для резьбы М52×4

мм

Наименование	Вид калибра	Поле допуска резьбы	d Новый Номин.	d Новый Пред. откл.	d Изношенный	d_2 Новый Номин.	d_2 Новый Пред. откл.	d_2 Изношенный	d_1 Новый Номин.	d_1 Новый Пред. откл.	d_1 Изношенный
Калибры-пробки	ПР	4H5H; 5H	52,023	—0,022	51,994	49,420	—0,011	49,396	47,670 не более	—	—
		6H; 7H	52,030	—0,028	51,995	49,425	—0,014	49,397	47,670 не более		
		6G; 7G	52,090		52,055	49,485		49,457	47,730 не более		
	НЕ	4H5H	50,418	—0,022	—	49,613	—0,011	49,596	47,670 не более	—	—
		5H	50,473	—0,028		49,666	—0,014	49,644	47,670 не более		
		6H	50,538			49,731		49,709	47,670 не более		
		6G	50,598			49,791		49,769	47,730 не более		
		7H	50,629	—0,036		49,820	—0,018	49,792	47,670 не более		
		7G	50,689			49,880		49,852	47,730 не более		
Калибры-кольца	ПР	4h	52,011 не менее	—	—	49,385	+0,018	49,415	47,661	+0,018	47,691
		6h; 8h	52,014 не менее			49,378	+0,023	49,416	47,658	+0,023	47,696
		6g; 8g	51,954 не менее			49,318		49,356	47,598		47,636
		6e	51,919 не менее			49,284		49,320	47,564		47,600
		6d	51,889 не менее			49,254		49,290	47,534		47,570
	НЕ	4h	52,011 не менее	—	—	49,234	+0,018	49,258	48,425	+0,036	—
		6h	52,014 не менее			49,143	+0,023	49,174	48,332	+0,046	
		6g	51,954 не менее			49,083		49,114	48,272		
		6e	51,919 не менее			49,048		49,079	48,236		
		6d	51,889 не менее			49,018		49,049	48,206		
		8h	52,018 не менее			48,997	+0,030	49,037	48,182	+0,060	
		8g	51,958 не менее			48,937		48,977	48,122		
Контрольные калибры-пробки	КПР-ПР	4h	52,011	—0,022	—	49,380	—0,006	49,372	47,644 не более	—	—
		6h; 8h	52,014	—0,028		49,374	—0,008	49,362	47,636 не более		
		6g; 8g	51,954			49,314		49,302	47,576 не более		
		6e	51,919			49,279		49,267	47,541 не более		
		6d	51,889			49,249		49,237	47,511 не более		
	КПР-НЕ	4h	50,208	—0,011	—	49,406	—0,006	—	47,661 не более	—	—
		6h; 8h	50,208	—0,014		49,406	—0,008		47,658 не более		
		6g; 8h	50,148			49,346			47,598 не более		
		6e	50,114			49,310			47,564 не более		
		6d	50,084			49,280			47,534 не более		
	К-И	4h	50,220	—0,011	—	49,418	—0,006	—	47,661 не более	—	—
		6h; 8h	50,222	—0,014		49, 420	—0,008		47,658 не более		

Продолжение табл. 160

Исполнительные размеры калибров для резьбы М52×4

мм

Наименование	Вид калибра	Поле допуска резьбы	d Новый Номин.	d Новый Пред. откл.	d Изношенный	d_2 Новый Номин.	d_2 Новый Пред. откл.	d_2 Изношенный	d_1 Новый Номин.	d_1 Новый Пред. откл.	d_1 Изношенный
Контрольные калибры-пробки	К-И	6g; 8g	50,162	−0,014	—	49,360	−0,008	—	47,598 не более	—	—
		6e	50,128			49,324			47,564		
		6d	50,098			49,294			47,534		
	КНЕ-ПР	4h	52,011	−0,022	—	49,230	−0,006	49,220	47,493 не более	—	—
		6h	52,014	−0,028		49,138	−0,008	49,126	47,400		
		6g	51,954			49,078		49,066	47,340		
		6e	51,919			49,044		49,032	47,306		
		6d	51,889			49,014		49,002	47,276		
		8h	52,018	−0,036		48,992	−0,011	48,978	47,253		
		8g	51,958			48,932		48,918	47,193		
	КНЕ-НЕ	4h	51,861	−0,022	—	49,255	−0 006	—	47,520 не более	—	—
		6h	51,778	−0,028		49,170	−0,008		47,434		
		6g	51,718			49,110			47,374		
		6e	51,683			49,075			47,339		
		6d	51,653			49,045			47,309		
		8h	51,643	−0,036		49,032	−0,011		47,295		
		8g	51,583			48,972			47,235		
	КИ-НЕ	4h	51,867	−0,022	—	49,261	−0,006	—	47,520 не более	—	—
		6h	51,786	−0,028		49,178	−0,008		47,434		
		6g	51,726			49,118			47,374		
		6e	51,691			46,083			47,339		
		6d	51,661			49,053			47,309		
		8h	51,653	−0,036		49,042	−0,011		47,295		
		8g	51,593			48,982			47,235		
	У-ПР	4h	52,011	−0,022	—	49,394	−0,006	49,385	47,661 не более	—	—
		6h; 8h	52,014	−0,028		49,390	−0,008	49,378	47,658		
		6g; 8g	51,954			49,330		49,318	47,598		
		6e	51,919			49,295		49,283	47,564		
		6d	51,889			49,265		49,253	47,534		
	У-НЕ	4h	51,852	−0,022	—	49,243	−0,006	49,234	47,520 не более	—	—
		6h	51,766	−0,028		49,154	−0,008	49,142	47,434		
		6g	51,706			49,094		49,082	47,374		
		6e	51,672			49,060		49,048	47,339		
		6d	51,642			49,030		49,018	47,309		
		8h	51,628	−0,036		49,012	−0,011	48,997	47,295		
		8g	51,568			48,952		48,937	47,235		

Таблица 161

Исполнительные размеры калибров для резьбы М52×3

мм

Наименование	Вид калибра	Поле допуска резьбы	d Новый Номин.	d Новый Пред. откл.	d Изношенный	d_2 Новый Номин.	d_2 Новый Пред. откл.	d_2 Изношенный	d_1 Новый Номин.	d_1 Новый Пред. откл.	d_1 Изношенный
Калибры-пробки	ПР	4H5H; 5H	52,023	−0,022	51,994	50,068	−0,011	50,046	48,752	не более —	—
		6H; 7H	52,030	−0,028	51,995	50,074	−0,014	50,046	48,752		
		6G; 7G	52,078		52,043	50,122		50,094	48,800		
	НЕ	4H5H	50,848	−0,022	—	50,242	−0,011	50,225	48,752	не более —	—
		5H	50,896	−0,028		50,289	−0,014	50,267	48,752		
		6H	50,952			50,345		50,323	48,752		
		6G	51,000			50,393		50,371	48,800		
		7H	51,033	−0,036		50,424	−0,018	50,396	48,752		
		7G	51,081			50,472		50,444	48,800		
Калибры-кольца	ПР	4h	52,011	не менее —	—	50,034	+0,018	50,064	48,743	+0,018	48,773
		6h; 8h	52,014			50,028	+0,023	50,064	48,740	+0,023	48,778
		6g; 8g	51,966			49,980		50,016	48,692		48,730
		6e	51,929			49,942		49,980	48,656		48,692
		6d	51,902			49,916		49,952	48,628		48,666
	НЕ	4h	52,011	не менее —	—	49,901	+0,018	49,925	49,292	+0,036	—
		6h	52,014			49,816	+0,023	49,847	49,204	+0,046	
		6g	51,966			49,768		49,799	49,156		
		6e	51,929			49,731		49,762	49,120		
		6d	51,902			49,704		49,735	49,092		
		8h	52,018			49,686	+0,030	49,726	49,071	+0,060	
		8g	51,970			49,638		49,678	49,023		
Контрольные калибры-пробки	КПР-ПР	4h	52,011	−0,022	—	50,030	−0,006	50,020	48,726	не более —	—
		6h; 8h	52,014	−0,028		50,023	−0,008	50,011	48,718		
		6g; 8g	51,966			49,975		49,963	48,670		
		6e	51,929			49,938		49,926	48,633		
		6d	51,902			49,911		49,899	48,606		
	КПР-НЕ	4h	50,658	−0,011	—	50,055	−0,006	—	48,743	не более —	—
		6h; 8h	50,658	−0,014		50,054	−0,008		48,740		
		6g; 8g	50,610			50,006			48,692		
		6e	50,572			49,970			48,656		
		6d	50,546			49,942			48,628		
	К-И	4h	50,670	−0,011	—	50,067	−0,006	—	48,743	не более —	—
		6h; 8h	50,672	−0,014		50,068	−0,008		48,740		

Продолжение табл. 161

Исполнительные размеры калибров для резьбы М52×3

мм

Наименование	Вид калибра	Поле допуска резьбы	d Новый Номин.	d Новый Пред. откл.	d Изношенный	d_2 Новый Номин.	d_2 Новый Пред. откл.	d_2 Изношенный	d_1 Новый Номин.	d_1 Новый Пред. откл.	d_1 Изношенный
Контрольные калибры-пробки	К-И	6g; 8g	50,624	—0,014	—	50,020	—0,008	—	48,692 не более	—	—
		6e	50,586			49,984			48,656		
		6d	50,560			49,956			48,628		
	КНЕ-ПР	4h	52,011	—0,022	—	49,896	—0,006	49,888	48,593 не более	—	—
		6h	52,014	—0,028		49,812	—0,008	49,800	48,506		
		6g	51,966			49,764		49,752	48,458		
		6e	51,929			49,726		49,714	48,422		
		6d	51,902			49,700		49,688	48,394		
		8h	52,018	—0,036		49,682	—0,011	49,666	48,375		
		8g	51,970			49,634		49,618	48,327		
	КНЕ-НЕ	4h	51,879	—0,022	—	49,922	—0,006	—	48,620 не более	—	—
		6h	51,802	—0,028		49,843	—0,008		48,540		
		6g	51,754			49,795			48,492		
		6e	51,717			49,758			48,455		
		6d	51,690			49,731			48,428		
		8h	51,683	—0,036		49,722	—0,011		48,417		
		8g	51,635			49,674			48,369		
	КИ-НЕ	4h	51,885	—0,022	—	49,928	—0,006	—	48,620 не более	—	—
		6h	51,810	—0,028		49,851	—0,008		48,540		
		6g	51,762			49,803			48,492		
		6e	51,725			49,766			48,455		
		6d	51,698			49,739			48,428		
		8h	51,693	—0,036		49,732	—0,011		48,417		
		8g	51,645			49,684			48,369		
	У-ПР	4h	52,011	—0,022	—	50,043	—0,006	50,034	48,743 не более	—	—
		6h; 8h	52,014	—0,028		50,039	—0,008	50,027	48,740		
		6g; 8g	51,966			49,991		49,979	48,692		
		6e	51,929			49,954		49,942	48,656		
		6d	51,902			49,927		49,915	48,628		
	У-НЕ	4h	51,870	—0,022	—	49,910	—0,006	49,901	48,620 не более	—	—
		6h	51,790	—0,028		49,828	—0,008	49,816	48,540		
		6g	51,742			49,780		49,768	48,492		
		6e	51,706			49,742		49,730	48,455		
		6d	51,678			49,716		49,704	48,428		
		8h	51,668	—0,036		49,701	—0,011	49,686	48,417		
		8g	51,620			49,653		49,638	48,369		

Таблица 162

Исполнительные размеры калибров для резьбы М52×2

мм

Наименование	Вид калибра	Поле допуска резьбы	d Новый Номин.	d Новый Пред. откл.	d Изношенный	d_2 Новый Номин.	d_2 Новый Пред. откл.	d_2 Изношенный	d_1 Новый Номин.	d_1 Новый Пред. откл.	d_1 Изношенный
Калибры-пробки	ПР	4H5H; 5H	52,023	—0,022	51,994	50,718	—0,011	50,696	49,835 не более	—	—
		6H; 7H	52,030	—0,028	51,995	50,724	—0,014	50,696	49,835 не более		
		6G; 7G	52,068		52,033	50,762		50,734	49,873 не более		
	НЕ	4H5H	51,268	—0,022	—	50,862	—0,011	50,845	49,835 не более	—	—
		5H	51,308			50,902		50,885	49,835 не более		
		6H	51,358	—0,028		50,951	—0,014	50,929	49,835 не более		
		6G	51,396			50,989		50,967	49,873 не более		
		7H	51,422			51,015		50,993	49,835 не более		
		7G	51,460			51,053		50,031	49,873 не более		
Калибры-кольца	ПР	4h	52,009 не менее	—	—	50,692	+0,014	50,715	49,828	+0,014	49,851
		6h; 8h	52,011 не менее			50,684	+0,018	50,714	49,826	+0,018	49,856
		6g; 8g	51,973 не менее			50,646		50,676	49,788		49,818
		6e	51,940 не менее			50,613		50,643	49,755		49,785
		6d	51,911 не менее			50,584		50,614	49,726		49,756
	НЕ	4h	52,009 не менее	—	—	50,575	+0,014	50,594	50,168	+0,028	—
		6h	52,011 не менее			50,503	+0,018	50,527	50,094	+0,036	
		6g	51,973 не менее			50,465		50,489	50,056		
		6e	51,940 не менее			50,432		50,456	50,023		
		6d	51,911 не менее			50,403		50,427	49,994		
		8h	52,014 не менее			50,398	+0,023	50,429	49,986	+0,046	
		8g	51,976 не менее			50,360		50,391	49,948		
Контрольные калибры-пробки	КПР-ПР	4h	52,009	—0,018	—	50,688	—0,005	50,680	49,818 не более	—	—
		6h; 8h	52,011	—0,022		50,680	—0,006	50,670	49,809 не более		
		6g; 8g	51,973			50,642		50,632	49,771 не более		
		6e	51,940			50,608		50,600	49,738 не более		
		6d	51,911			50,580		50,570	49,709 не более		
	КПР-НЕ	4h	51,110	—0,009	—	50,708	—0,005	—	49,828 не более	—	—
		6h; 8h	51,108	—0,011		50,705	—0,006		49,826 не более		
		6g; 8g	51,070			50,667			49,788 не более		
		6e	51,036			50,634			49,755 не более		
		6d	51,008			50,605			49,726 не более		
	К-И	4h	51,120	—0,009	—	50,718	—0,005	—	49,828 не более	—	—
		6h; 8h	51,120	—0,011		50,717	—0,006		49,826 не более		
		6g; 8g	51,082			50,679			49,788 не более		
		6e	51,048			50,646			49,755 не более		
		6d	51,020			50,617			49,726 не более		

Продолжение табл. 162

Исполнительные размеры калибров для резьбы М52×2

мм

Наименование	Вид калибра	Поле допуска резьбы	d Новый Номин.	d Новый Пред. откл.	d Изношенный	d_2 Новый Номин.	d_2 Новый Пред. откл.	d_2 Изношенный	d_1 Новый Номин.		d_1 Новый Пред. откл.	d_1 Изношенный
Контрольные калибры-пробки	КНЕ-ПР	4h	52,009	—0,018	—	50,571	—0,005	50,563	49,701	не более	—	—
		6h	52,011	—0,022		50,498	—0,006	50,490	49,628			
		6g	51,973			50,460		50,452	49,590			
		6e	51,940			50,428		50,418	49,557			
		6d	51,911			50,398		50,390	49,628			
		8h	52,014	—0,028		50,394	—0,008	50,382	49,522			
		8g	51,976			50,356		50,344	49,484			
	КНЕ-НЕ	4h	51,897	—0,018	—	50,592	—0,005	—	49,723	не более	—	—
		6h	51,831	—0,022		50,524	—0,006		49,655			
		6g	51,793			50,486			49,617			
		6e	51,760			50,453			49,584			
		6d	51,731			50,424			49,555			
		8h	51,734	—0,028		50,425	—0,008		49,555			
		8g	51,696			50,387			49,517			
	КИ-НЕ	4h	51,902	—0,018	—	50,596	—0,005	—	49,723	не более	—	—
		6h	51,837	—0,022		50,530	—0,006		49,655			
		6g	51,799			50,492			49,617			
		6e	51,766			50,459			49,584			
		6d	51,737			50,430			49,555			
		8h	51,742	—0,028		50,433	—0,008		49,555			
		8g	51,704			50,395			49,517			
	У-ПР	4h	52,009	—0,018	—	50,699	—0,005	50,691	49,828	не более	—	—
		6h; 8h	52,011	—0,022		50,693	—0,006	50,684	49,826			
		6g; 8g	51,973			50,655		50,646	49,788			
		6e	51,940			50,622		50,613	49,755			
		6d	51,911			50,593		50,584	49,726			
	У-НЕ	4h	51,890	—0,018	—	50,582	—0,005	50,574	49,723	не более	—	—
		6h	51,822	—0,022		50,512	—0,006	50,503	49,655			
		6g	51,784			50,474		50,465	49,617			
		6e	51,751			50,441		50,432	49,584			
		6d	51,722			50,412		50,403	49,555			
		8h	51,722	—0,028		50,410	—0,008	50,398	49,555			
		8g	51,684			50,372		50,360	49,517			

Таблица 163

Исполнительные размеры калибров для резьбы М52×1,5

мм

Наименование	Вид калибра	Поле допуска резьбы	d Новый Номин.	d Новый Пред. откл.	d Изношенный	d_2 Новый Номин.	d_2 Новый Пред. откл.	d_2 Изношенный	d_1 Новый Номин.	d_1 Новый Пред. откл.	d_1 Изношенный
Калибры-пробки	ПР	4H5H; 5H	52,023	—0,022	51,994	51,044	—0,011	51,020	50,376 не более	—	—
		6H; 7H	52,030	—0,028	51,995	51,049	—0,014	51,021	50,376 не более		
		6G; 7G	52,062		52,027	51,081		51,053	50,408 не более		
	НЕ	4H5H	51,474	—0,022	—	51,169	—0,011	51,152	50,376 не более	—	—
		5H	51,512			51,207		51,190	50,376 не более		
		6H	51,559	—0,028		51,252	—0,014	51,230	50,376 не более		
		6G	51,591			51,284		51,262	50,408 не более		
		7H	51,612			51,305		51,283	50,376 не более		
		7G	51,644			51,337		51,315	50,408 не более		
Калибры-кольца	ПР	4h	52,009 не менее	—	—	51,017	+0,014	51,040	50,369	+0,014	50,392
		6h; 8h	52,011 не менее			51,009	+0,018	51,039	50,367	+0,018	50,397
		6g; 8g	51,979 не менее			50,977		51,007	50,335		50,365
		6e	51,944 не менее			50,942		50,972	50,300		50,330
		6d	51,916 не менее			50,914		50,944	50,272		50,302
	НЕ	4h	52,009 не менее	—	—	50,912	+0,014	50,931	50,605	+0,028	—
		6h	52,011 не менее			50,848	+0,018	50,872	50,539	+0,036	
		6g	51,979 не менее			50,816		50,840	50,507		
		6e	51,944 не менее			50,781		50,805	50,472		
		6d	51,916 не менее			50,753		50,777	50,444		
		8h	52,002 не менее			50,753	—0,023	50,784	50,442	+0,046	
		8g	51,970 не менее			50,721		50,752	50,410		
Контрольные калибры-пробки	КПР-ПР	4h	52,009	—0,018	—	51,013	—0,005	51,005	50,359 не более	—	—
		6h; 8h	52,011	—0,022		51,004	—0,006	50,996	50,350 не более		
		6g; 8g	51,979			50,972		50,964	50,318 не более		
		6e	51,944			50,938		50,928	50,283 не более		
		6d	51,916			50,910		50,900	50,255 не более		
	КПР-НЕ	4h	51,336	—0,009	—	51,034	—0,005	—	50,369 не более	—	—
		6h; 8h	51,332	—0,011		51,030	—0,006		50,367 не более		
		6g; 8g	51,300			50,998			50,335 не более		
		6e	51,266			50,963			50,300 не более		
		6d	51,238			50,935			50,272 не более		
	К-И	4h	51,344	—0,009	—	51,042	—0,005	—	50,369 не более	—	—
		6h; 8h	51,344	—0,011		51,042	—0,006		50,367 не более		
		6g; 8g	51,312			51,010			50,335 не более		
		6e	51,278			50,975			50,300 не более		
		6d	51,250			50,947			50,272 не более		

Продолжение табл. 163

Исполнительные размеры калибров для резьбы М52×1,5

мм

Наименование	Вид калибра	Поле допуска резьбы	d Новый Номин.	d Новый Пред. откл.	d Изношенный	d_2 Новый Номин.	d_2 Новый Пред. откл.	d_2 Изношенный	d_1 Новый Номин.		d_1 Новый Пред. откл.	d_1 Изношенный
Контрольные калибры-пробки	КНЕ-ПР	4h	52,009	—0,018	—	50,908	—0,005	50,900	50,254	не более	—	—
		6h	52,011	—0,022		50,844	—0,006	50,834	50,189			
		6g	51,979			50,812		50,802	50,157			
		6e	51,944			50,776		50,768	50,122			
		6d	51,916			50,748		50,740	50,094			
		8h	51,979	—0,028		50,748	—0,008	50,736	50,092			
		8g	51,947			50,716		50,704	50,060			
	КНЕ-НЕ	4h	51,909	—0,018	—	50,928	—0,005	—	50,276	не более	—	—
		6h	51,851	—0,022		50,869	—0,006		50,216			
		6g	51,819			50,837			50,184			
		6e	51,784			50,802			50,149			
		6d	51,756			50,774			50,121			
		8h	51,764	—0,028		50,780	—0,008		50,126			
		8g	51,732			50,748			50,094			
	КИ-НЕ	4h	51,914	—0,018	—	50,934	—0,005	—	50,276	не более	—	—
		6h	51,857	—0,022		50,875	—0,006		50,216			
		6g	51,825			50,843			50,184			
		6e	51,790			50,808			50,149			
		6d	51,762			50,780			50,121			
		8h	51,772	—0,028		50,788	—0,008		50,126			
		8g	51,740			50,756			50,094			
	У-ПР	4h	52,009	—0,018	—	51,024	—0,005	51,016	50,369	не более	—	—
		6h; 8h	52,011	—0,022		51,018	—0,006	51,009	50,367			
		6g; 8g	51,979			50,986		50,977	50,335			
		6e	51,944			50,951		50,942	50,300			
		6d	51,916			50,923		50,914	50,272			
	У-НЕ	4h	51,902	—0,018	—	50,919	—0,005	50,911	50,276	не более	—	—
		6h	51,842	—0,022		50,857	—0,006	50,848	50,216			
		6g	51,810			50,825		50,816	50,184			
		6e	51,775			50,790		50,781	50,149			
		6d	51,747			50,762		50,753	50,121			
		8h	51,752	—0,028		50,764	—0,008	50,752	50,126			
		8g	51,720			50,732		50,720	50,094			

Таблица 164

Исполнительные размеры калибров для резьбы М52×1

мм

Наименование	Вид калибра	Поле допуска резьбы	d Новый Номин.	d Новый Пред. откл.	d Изношенный	d_2 Новый Номин.	d_2 Новый Пред. откл.	d_2 Изношенный	d_1 Новый Номин.	d_1 Новый Пред. откл.	d_1 Изношенный
Калибры-пробки	ПР	4Н5Н; 5Н	52,015	—0,018	51,994	51,360	—0,009	51,344	50,917 не более	—	—
		6Н; 7Н	52,023	—0,022	51,994	51,368	—0,011	51,344	50,917		
		6G; 7G	52,049		52,020	51,394		51,370	50,943		
	НЕ	4Н5Н	51,682	—0,018	—	51,477	—0,009	51,463	50,917 не более	—	—
		5Н	51,716	—0,022		51,511	—0,011	51,494	50,917		
		6Н	51,756			51,551		51,534	50,917		
		6G	51,782			51,577		51,560	50,943		
		7Н	51,807	—0,028		51,600	—0,014	51,578	50,917		
		7G	51,833			51,626		51,604	50,943		
Калибры-кольца	ПР	4h	52,009 не менее	—	—	51,341	+0,014	51,364	50,910	+0,014	50,933
		6h; 8h	52,011			51,333	+0,018	51,363	50,908	+0,018	50,938
		6g; 8g	51,985			51,307		51,337	50,882		50,912
		6e	51,951			51,273		51,303	50,848		50,878
		6d	51,921			51,243		51,273	50,818		50,848
	НЕ	4h	52,009 не менее	—	—	51,246	+0,014	51,265	51,039	+0,028	—
		6h	52,000			51,192	+0,018	51,216	50,983	+0,036	
		6g	51,974			51,166		51,190	50,957		
		6e	51,940			51,132		51,156	50,923		
		6d	51,910			51,102		51,126	50,893		
		8h	51,919			51,103	+0,023	51,134	50,909	+0,046	
		8g	51,893			51,077		51,108	50,883		
Контрольные калибры-пробки	КПР-ПР	4h	52,009	—0,018	—	51,337	—0,005	51,329	50,900 не более	—	—
		6h; 8h	52,011	—0,022		51,328	—0,006	51,320	50,891		
		6g; 8g	51,985			51,302		51,294	50,865		
		6e	51,951			51,268		51,260	50,831		
		6d	51,921			51,238		51,230	50,801		
	КПР-НЕ	4h	51,560	—0,009	—	51,358	—0,005	—	50,910 не более	—	—
		6h; 8h	51,556	—0,011		51,354	—0,006		50,908		
		6g; 8g	51,530			51,328			50,882		
		6e	51,496			51,294			50,848		
		6d	51,466			51,264			50,818		
	К-И	4h	51,568	—0,009	—	51,366	—0,005	—	50,910 не более	—	—
		6h; 8h	51,568	—0,011		51,366	—0,006		50,908		

Продолжение табл. 164

Исполнительные размеры калибров для резьбы М52×1

мм

Наименование	Вид калибра	Поле допуска резьбы	d Новый Номин.	d Новый Пред. откл.	d Изношенный	d_2 Новый Номин.	d_2 Новый Пред. откл.	d_2 Изношенный	d_1 Новый Номин.		d_1 Новый Пред. откл.	d_1 Изношенный
Контрольные калибры-пробки	К-И	6g; 8g	51,542	—0,011	—	51,340	—0,006	—	50,882	не более	—	—
		6e	51,508			51,306			50,848			
		6d	51,478			51,276			50,818			
	КНЕ-ПР	4h	52,009	—0,018	—	51,242	—0,005	51,234	50,805	не более	—	—
		6h	51,988	—0,022		51,188	—0,006	51,178	50,750			
		6g	51,956			51,162		51,152	50,724			
		6e	51,922			51,128		51,118	50,690			
		6d	51,892			51,098		51,088	50,660			
		8h	51,896	—0,028		51,098	—0,008	51,086	50,660			
		8g	51,870			51,072		51,060	50,634			
	КНЕ-НЕ	4h	51,919	—0,018	—	51,262	—0,005	—	50,827	не более	—	—
		6h	51,871	—0,022		51,213	—0,006		50,777			
		6g	51,845			51,187			50,751			
		6e	51,811			51,153			50,717			
		6d	51,781			51,123			50,687			
		8h	51,790	—0,028		51,130	—0,008		50,693			
		8g	51,764			51,104			50,667			
	КИ-НЕ	4h	51,924	—0,018	—	51,268	—0,005	—	50,827	не более	—	—
		6h	51,877	—0,022		51,219	—0,006		50,777			
		6g	51,851			51,193			50,751			
		6e	51,817			51,159			50,717			
		6d	51,787			51,129			50,687			
		8h	51,798	—0,028		51,138	—0,008		50,693			
		8g	51,772			51,112			50,667			
	У-ПР	4h	52,009	—0,018	—	51,348	—0,005	51,340	50,910	не более	—	—
		6h; 8h	52,011	—0,022		51,342	—0,006	51,333	50,908			
		6g; 8g	51,985			51,316		51,307	50,882			
		6e	51,951			51,282		51,273	50,848			
		6d	51,921			51,252		51,243	50,818			
	У-НЕ	4h	51,912	—0,018	—	51,253	—0,005	51,245	50,827	не более	—	—
		6h	51,862	—0,022		51,201	—0,006	51,192	50,777			
		6g	51,836			51,175		51,166	50,751			
		6e	51,802			51,141		51,132	50,717			
		6d	51,772			51,111		51,102	50,687			
		8h	51,778	—0,028		51,114	—0,008	51,102	50,693			
		8g	51,752			51,088		51,076	50,667			

Таблица 165

Исполнительные размеры калибров для резьбы М55×4

мм

Наименование	Вид калибра	Поле допуска резьбы	d Новый Номин.		d Новый Пред. откл.	d Изношенный	d_2 Новый Номин.	d_2 Новый Пред. откл.	d_2 Изношенный	d_1 Новый Номин.		d_1 Новый Пред. откл.	d_1 Изношенный
Калибры-пробки	ПР	4H5H; 5H	55,023		—0,022	54,994	52,420	—0,011	52,396	50,670	не более	—	—
		6H; 7H	55,030		—0,028	54,995	52,425	—0,014	52,397	50,670			
		6G; 7G	55,090			55,055	52,485		52,457	50,730			
	НЕ	4H5H	53,418		—0,022	—	52,613	—0,011	52,596	50,670	не более	—	—
		5H	53,473		—0,028		52,666	—0,014	52,644	50,670			
		6H	53,538				52,731		52,709	50,670			
		6G	53,598				52,791		52,769	50,730			
		7H	53,629		—0,036		52,820	—0,018	52,792	50,670			
		7G	53,689				52,880		52,852	50,730			
Калибры-кольца	ПР	4h	55,011	не менее	—	—	52,385	+0,018	52,415	50,661		+0,018	50,691
		6h; 8h	55,014				52,378	+0,023	52,416	50,658		+0,023	50,696
		6g; 8g	54,954				52,318		52,356	50,598			50,636
		6e	54,919				52,284		52,320	50,564			50,600
		6d	54,889				52,254		52,290	50,534			50,570
	НЕ	4h	55,011	не менее	—	—	52,234	+0,018	52,258	51,425		+0,036	—
		6h	55,014				52,143	+0,023	52,174	51,332		+0,046	
		6g	54,954				52,083		52,114	51,272			
		6e	54,919				52,048		52,079	51,236			
		6d	54,889				52,018		52,049	51,206			
		8h	55,018				51,997	+0,030	52,037	51,182		+0,060	
		8g	54,958				51,937		51,977	51,122			
Контрольные калибры-пробки	КПР-ПР	4h	55,011		—0,022	—	52,380	—0,006	52,372	50,644	не более	—	—
		6h; 8h	55,014		—0,028		52,374	—0,008	52,362	50,636			
		6g; 8g	54,954				52,314		52,302	50,576			
		6e	54,919				52,279		52,267	50,541			
		6d	54,889				52,249		52,237	50,511			
	КПР-НЕ	4h	53,208		—0,011	—	52,406	—0,006	—	50,661	не более	—	—
		6h; 8h	53,208		—0,014		52,406	—0,008		50,658			
		6g; 8g	53,148				52,346			50,598			
		6e	53,114				52,310			50,564			
		6d	53,084				52,280			50,534			
	К-И	4h	53,220		—0,011	—	52,418	—0,006	—	50,661	не более	—	—
		6h; 8h	53,222		—0,014		52,420	—0,008		50,658			
		6g; 8g	53,162				52,360			50,598			
		6e	53,128				52,324			50,564			
		6d	53,098				52,294			50,534			

Продолжение табл. 165

Исполнительные размеры калибров для резьбы М55×4

мм

Наименование	Вид калибра	Поле допуска резьбы	d			d_2			d_1			
			Новый		Изношенный	Новый		Изношенный	Новый			Изношенный
			Номин.	Пред. откл.		Номин.	Пред. откл.		Номин.		Пред. откл.	
Контрольные калибры-пробки	КНЕ-ПР	4h	55,011	—0,022	—	52,230	—0,006	52,220	50,493	не более	—	—
		6h	55,014	—0,028		52,138	—0,008	52,126	50,400			
		6g	54,954			52,078		52,066	50,340			
		6e	54,919			52,044		52,032	50,306			
		6d	54,889			52,014		52,002	50,276			
		8h	55,018	—0,036		51,992	—0,011	51,978	50,253			
		8g	54,958			51,932		51,918	50,193			
	КНЕ-НЕ	4h	54,861	—0,022	—	52,255	—0,006	—	50,520	не более	—	—
		6h	54,778	—0,028		52,170	—0,008		50,434			
		6g	54,718			52,110			50,374			
		6e	54,683			52,075			50,339			
		6d	54,653			52,045			50,309			
		8h	54,643	—0,036		52,032	—0,011		50,295			
		8g	54,583			51,972			50,235			
	КИ-НЕ	4h	54,867	—0,022	—	52,261	—0,006	—	50,520	не более	—	—
		6h	54,786	—0,028		52,178	—0,008		50,434			
		6g	54,726			52,118			50,374			
		6e	54,691			52,083			50,339			
		6d	54,661			52,053			50,309			
		8h	54,653	—0,036		52,042	—0,011		50,295			
		8g	54,593			51,982			50,235			
	У-ПР	4h	55,011	—0,022	—	52,394	—0,006	52,385	50,661	не более	—	—
		6h; 8h	55,014	—0,028		52,390	—0,008	52,378	50,658			
		6g; 8g	54,954			52,330		52,318	50,598			
		6e	54,919			52,295		52,283	50,564			
		6d	54,889			52,265		52,253	50,534			
	У-НЕ	4h	54,852	—0,022	—	52,243	—0,006	52,234	50,520	не более	—	—
		6h	54,766	—0,028		52,154	—0,008	52,142	50,434			
		6g	54,706			52,094		52,082	50,374			
		6e	54,672			52,060		52,048	50,339			
		6d	54,642			52,030		52,018	50,309			
		8h	54,628	—0,036		52,012	—0,011	51,997	50,295			
		8g	54,568			51,952		51,937	50,235			

Таблица 166

Исполнительные размеры калибров для резьбы М55×3

мм

Наименование	Вид калибра	Поле допуска резьбы	d Новый Номин.	d Новый Пред. откл.	d Изношенный	d_2 Новый Номин.	d_2 Новый Пред. откл.	d_2 Изношенный	d_1 Новый Номин.		d_1 Новый Пред. откл.	d_1 Изношенный
Калибры-пробки	ПР	4H5H; 5H	55,023	—0,022	54,994	53,068	—0,011	53,046	51,752	не более	—	—
		6H; 7H	55,030	—0,028	54,995	53,074	—0,014	53,046	51,752			
		6G; 7G	55,078		55,043	53,122		53,094	51,800			
	НЕ	4H5H	53,848	—0,022	—	53,242	—0,011	53,225	51,752	не более	—	—
		5H	53,896	—0,028		53,289	—0,014	53,267	51,752			
		6H	53,952			53,345		53,323	51,752			
		6G	54,000			53,393		53,371	51,800			
		7H	54,033	—0,036		53,424	—0,018	53,396	51,752			
		7G	54,081			53,472		53,444	51,800			
Калибры-кольца	ПР	4h	55,011	не менее	—	53,034	+0,018	53,064	51,743		+0,018	51,773
		6h; 8h	55,014			53,028	+0,023	53,064	51,740		+0,023	51,778
		6g; 8g	54,966			52,980		53,016	51,692			51,730
		6e	54,929			52,942		52,980	51,656			51,692
		6d	54,902			52,916		52,952	51,628			51,666
	НЕ	4h	55,011	не менее	—	52,901	+0,018	52,925	52,292		+0,036	—
		6h	55,014			52,816	+0,023	52,847	52,204		+0,046	
		6g	54,966			52,768		52,799	52,156			
		6e	54,929			52,731		52,762	52,120			
		6d	54,902			52,704		52,735	52,092			
		8h	55,018			52,686	+0,030	52,726	52,071		+0,060	
		8g	54,970			52,638		52,678	52,023			
Контрольные калибры-пробки	КПР-ПР	4h	55,011	—0,022	—	53,030	—0,006	53,020	51,726	не более	—	—
		6h; 8h	55,014	—0,028		53,023	—0,008	53,011	51,718			
		6g; 8g	54,966			52,975		52,963	51,670			
		6e	54,929			52,938		52,926	51,633			
		6d	54,902			52,911		52,899	51,606			
	КПР-НЕ	4h	53,658	—0,011	—	53,055	—0,006	—	51,743	не более	—	—
		6h; 8h	53,658	—0,014		53,054	—0,008		51,740			
		6g; 8g	53,610			53,006			51,692			
		6e	53,572			52,970			51,656			
		6d	53,546			52,942			51,628			
	К-И	4h	53,670	—0,011	—	53,067	—0,006	—	51,743	не более	—	—
		6h; 8h	53,672	—0,014		53,068	—0,008		51,740			
		6g; 8g	53,624			53,020			51,692			
		6e	53,586			52,984			51,656			
		6d	53,560			52,956			51,628			

Продолжение табл. 166

Исполнительные размеры калибров для резьбы М55×3

мм

Наименование	Вид калибра	Поле допуска резьбы	d Новый Номин.	d Новый Пред. откл.	d Изношенный	d_2 Новый Номин.	d_2 Новый Пред. откл.	d_2 Изношенный	d_1 Новый Номин.		d_1 Новый Пред. откл.	d_1 Изношенный
Контрольные калибры-пробки	КНЕ-ПР	4h	55,011	—0,022	—	52,896	—0,006	52,888	51,593	не более	—	—
		6h	55,014	—0,028		52,812	—0,008	52,800	51,506			
		6g	54,966			52,764		52,752	51,458			
		6e	54,929			52,726		52,714	51,422			
		6d	54,902			52,700		52,688	51,394			
		8h	55,018	—0,036		52,682	—0,011	52,666	51,375			
		8g	54,970			52,634		52,618	51,327			
	КНЕ-НЕ	4h	54,879	—0,022	—	52,922	—0,006	—	51,620	не более	—	—
		6h	54,802	—0,028		52,843	—0,008		51,540			
		6g	54,754			52,795			51,492			
		6e	54,717			52,758			51,455			
		6d	54,690			52,731			51,428			
		8h	54,683	—0,036		52,722	—0,011		51,417			
		8g	54,635			52,674			51,369			
	КИ-НЕ	4h	54,885	—0,022	—	52,928	—0,006	—	51,620	не более	—	—
		6h	54,810	—0,028		52,851	—0,008		51,540			
		6g	54,762			52,803			51,492			
		6e	54,725			52,766			51,455			
		6d	54,698			52,739			51,428			
		8h	54,693	—0,036		52,732	—0,011		51,417			
		8g	54,645			52,684			51,369			
	У-ПР	4h	55,011	—0,022	—	53,043	—0,006	53,034	51,743	не более	—	—
		6h; 8h	55,014	—0,028		53,039	—0,008	53,027	51,740			
		6g; 8g	54,966			52,991		52,979	51,692			
		6e	54,929			52,954		52,942	51,656			
		6d	54,902			52,927		52,915	51,628			
	У-НЕ	4h	54,870	—0,022	—	52,910	—0,006	52,901	51,620	не более	—	—
		6h	54,790	—0,028		52,828	—0,008	52,816	51,540			
		6g	54,742			52,780		52,768	51,492			
		6e	54,706			52,742		52,730	51,455			
		6d	54,678			52,716		52,704	51,428			
		8h	54,668	—0,036		52,701	—0,011	52,686	51,417			
		8g	54,620			52,653		52,638	51,369			

Таблица 167

Исполнительные размеры калибров для резьбы М55×2

мм

Наименование	Вид калибра	Поле допуска резьбы	d Новый Номин.	d Новый Пред. откл.	d Изношенный	d_2 Новый Номин.	d_2 Новый Пред. откл.	d_2 Изношенный	d_1 Новый Номин.	d_1 Новый Пред. откл.	d_1 Изношенный
Калибры-пробки	ПР	4H5H; 5H	55,023	−0,022	54,994	53,718	−0,011	53,696	52,835 не более	—	—
		6H; 7H	55,030	−0,028	54,995	53,724	−0,014	53,696	52,835 не более		
		6G; 7G	55,068		55,033	53,762		53,734	52,873 не более		
	НЕ	4H5H	54,268	−0,022	—	53,862	−0,011	53,845	52,835 не более	—	—
		5H	54,308			53,902		53,885	52,835 не более		
		6H	54,358	−0,028		53,951	−0,014	53,929	52,835 не более		
		6G	54,396			53,989		53,967	52,873 не более		
		7H	54,422			54,015		53,993	52,835 не более		
		7G	54,460			54,053		54,031	52,873 не более		
Калибры-кольца	ПР	4h	55,009 не менее	—	—	53,692	+0,014	53,715	52,828	+0,014	52,851
		6h; 8h	55,011 не менее			53,684	+0,018	53,714	52,826	+0,018	52,856
		6g; 8g	54,973 не менее			53,646		53,676	52,788		52,818
		6e	54,940 не менее			53,613		53,643	52,755		52,785
		6d	54,911 не менее			53,584		53,614	52,726		52,756
	НЕ	4h	55,009 не менее	—	—	53,575	+0,014	53,594	53,168	+0,028	—
		6h	55,011 не менее			53,503	+0,018	53,527	53,094	+0,036	
		6g	54,973 не менее			53,465		53,489	53,056		
		6e	54,940 не менее			53,432		53,456	53,023		
		6d	54,911 не менее			53,403		53,427	52,994		
		8h	55,014 не менее			53,398	+0,023	53,429	52,986	+0,046	
		8g	54,976 не менее			53,360		53,391	52,948		
Контрольные калибры-пробки	КПР-ПР	4h	55,009	−0,018	—	53,688	−0,005	53,680	52,818 не более	—	—
		6h; 8h	55,011	−0,022		53,680	−0,006	53,670	52,809 не более		
		6g; 8g	54,973			53,642		53,632	52,771 не более		
		6e	54,940			53,608		53,600	52,738 не более		
		6d	54,911			53,580		53,570	52,709 не более		
	КПР-НЕ	4h	54,110	−0,009	—	53,708	−0,005	—	52,828 не более	—	—
		6h; 8h	54,108	−0,011		53,705	−0,006		52,826 не более		
		6g; 8g	54,070			53,667			52,788 не более		
		6e	54,036			53,634			52,755 не более		
		6d	51,008			53,605			52,726 не более		
	К-И	4h	54,120	−0,009	—	53,718	−0,005	—	52,828 не более	—	—
		6h; 8h	54,120	−0,011		53,717	−0,006		52,826 не более		
		6g; 8g	54,082			53,679			52,788 не более		
		6e	54,048			53,646			52,755 не более		
		6d	54,020			53,617			52,726 не более		

Продолжение табл. 167

Исполнительные размеры калибров для резьбы М55×2

мм

Наименование	Вид калибра	Поле допуска резьбы	d Новый Номин.	d Новый Пред. откл.	d Изношенный	d_2 Новый Номин.	d_2 Новый Пред. откл.	d_2 Изношенный	d_1 Новый Номин.		d_1 Новый Пред. откл.	d_1 Изношенный
Контрольные калибры-пробки	КНЕ-ПР	4h	55,009	−0,018	—	53,571	−0,005	53,563	52,701	не более	—	—
		6h	55,011	−0,022		53,498	−0,006	53,490	52,628			
		6g	54,973			53,460		53,452	52,590			
		6e	54,940			53,428		53,418	52,557			
		6d	54,911			53,398		53,390	52,528			
		8h	55,014	−0,028		53,394	−0,008	53,382	52,522			
		8g	54,976			53,356		53,344	52,484			
	КНЕ-НЕ	4h	54,897	−0,018	—	53,592	−0,005	—	52,723	не более	—	—
		6h	54,831	−0,022		53,524	−0,006		52,655			
		6g	54,793			53,486			52,617			
		6e	54,760			53,453			52,584			
		6d	54,731			53,424			52,555			
		8h	54,734	−0,028		53,425	−0,008		52,555			
		8g	54,696			53,387			52,517			
	КИ-НЕ	4h	54,902	−0,018	—	53,596	−0,005	—	52,723	не более	—	—
		6h	54,837	−0,022		53,530	−0,006		52,655			
		6g	54,799			53,492			52,617			
		6e	54,766			53,459			52,584			
		6d	54,737			53,430			52,555			
		8h	54,742	−0,028		53,433	−0,008		52,555			
		8g	54,704			53,395			52,517			
	У-ПР	4h	55,009	−0,018	—	53,699	−0,005	53,691	52,828	не более	—	—
		6h; 8h	55,011	−0,022		53,693	−0,006	53,684	52,826			
		6g; 8g	54,973			53,655		53,646	52,788			
		6e	54,940			53,622		53,613	52,755			
		6d	54,911			53,593		53,584	52,726			
	У-НЕ	4h	54,890	−0,018	—	53,582	−0,005	53,574	52,723	не более	—	—
		6h	54,822	−0,022		53,512	−0,006	53,503	52,655			
		6g	54,784			53,474		53,465	52,617			
		6e	54,751			53,441		53,432	52,584			
		6d	54,722			53,412		53,403	52,555			
		8h	54,722	−0,028		53,410	−0,008	53,398	52,555			
		8g	54,684			53,372		53,360	52,517			

Таблица 168

Исполнительные размеры калибров для резьбы М55×1,5

мм

Наименование	Вид калибра	Поле допуска резьбы	d Новый Номин.	d Новый Пред. откл.	d Изношенный	d_2 Новый Номин.	d_2 Новый Пред. откл.	d_2 Изношенный	d_1 Новый Номин.	d_1 Новый Пред. откл.	d_1 Изношенный
Калибры-пробки	ПР	4H5H; 5H	55,023	−0,022	54,994	54,044	−0,011	54,020	53,376 не более	—	—
		6H; 7H	55,030	−0,028	54,995	54,049	−0,014	54,021	53,376		
		6G; 7G	55,062		55,027	54,081		54,053	53,408		
	НЕ	4H5H	54,474	−0,022	—	54,169	−0,011	54,152	53,376 не более	—	—
		5H	54,512			54,207		54,190	53,376		
		6H	54,559	−0,028		54,252	−0,014	54,230	53,376		
		6G	54,591			54,284		54,262	53,408		
		7H	54,612			54,305		54,283	53,376		
		7G	54,644			54,337		54,315	53,408		
Калибры-кольца	ПР	4h	55,009 не менее	—	—	54,017	+0,014	54,040	53,369	+0,014	53,392
		6h; 8h	55,011			54,009	+0,018	54,039	53,367	+0,018	53,397
		6g; 8g	54,979			53,977		54,007	53,335		53,365
		6e	54,944			53,942		53,972	53,300		53,330
		6d	54,916			53,914		53,944	53,272		53,302
	НЕ	4h	55,009 не менее	—	—	53,912	+0,014	53,931	53,605	+0,028	—
		6h	54,011			53,848	+0,018	53,872	53,539	+0,036	
		6g	54,979			53,816		53,840	53,507		
		6e	54,944			53,781		53,805	53,472		
		6d	54,916			53,753		53,777	53,444		
		8h	55,002			53,753	+0,023	53,784	53,442	+0,046	
		8g	54,973			53,721		53,752	53,410		
Контрольные калибры-пробки	КПР-ПР	4h	55,009	−0,018	—	54,013	−0,005	54,005	53,359 не более	—	—
		6h; 8h	55,011	−0,022		54,004	−0,006	53,996	53,350		
		6g; 8g	54,979			53,972		53,964	53,318		
		6e	54,944			53,938		53,928	53,283		
		6d	54,916			53,910		53,900	53,255		
	КПР-НЕ	4h	54,336	−0,009	—	54,034	−0,005	—	53,369 не более	—	—
		6h; 8h	54,332	−0,011		54,030	−0,006		53,367		
		6g; 8g	54,300			53,998			53,335		
		6e	54,266			53,963			53,300		
		6d	54,238			53,935			53,272		
	К-И	4h	54,344	−0,009	—	54,042	−0,005	—	53,369 не более	—	—
		6h; 8h	54,344	−0,011		54,042	−0,006		53,367		

Продолжение табл. 168

Исполнительные размеры калибров для резьбы М55×1,5

мм

Наименование	Вид калибра	Поле допуска резьбы	d Новый Номин.	d Новый Пред. откл.	d Изношенный	d_2 Новый Номин.	d_2 Новый Пред. откл.	d_2 Изношенный	d_1 Новый Номин.		d_1 Новый Пред. откл.	d_1 Изношенный
Контрольные калибры-пробки	К-И	6g; 8g	54,312	−0,011	—	54,010	−0,006	—	53,335	не более	—	—
		6e	54,278			53,975			53,300			
		6d	54,250			53,947			53,272			
	КНЕ-ПР	4h	55,009	−0,018	—	53,908	−0,005	53,900	53,254	не более	—	—
		6h	55,011	−0,022		53,844	−0,006	53,834	53,189			
		6g	54,979			53,812		53,802	53,157			
		6e	54,944			53,776		53,768	53,122			
		6d	54,916			53,748		53,740	53,094			
		8h	54,979	−0,028		53,748	−0,008	53,736	53,092			
		8g	54,947			53,716		53,704	53,060			
	КНЕ-НЕ	4h	54,909	−0,018	—	53,928	−0,005	—	53,276	не более	—	—
		6h	54,851	−0,022		53,869	−0,006		53,216			
		6g	54,819			53,837			53,184			
		6e	54,784			53,802			53,149			
		6d	54,756			53,774			53,121			
		8h	54,764	−0,028		53,780	−0,008		53,126			
		8g	54,732			53,748			53,094			
	КИ-НЕ	4h	54,914	−0,018	—	53,934	−0,005	—	53,276	не более	—	—
		6h	54,857	−0,022		53,875	−0,006		53,216			
		6g	54,825			53,843			53,184			
		6e	54,790			53,808			53,149			
		6d	54,762			53,780			53,121			
		8h	54,772	−0,028		53,788	−0,008		53,126			
		8g	54,740			53,756			53,094			
	У-ПР	4h	55,009	−0,018	—	54,024	−0,005	54,016	53,369	не более	—	—
		6h; 8h	55,011	−0,022		54,018	−0,006	54,009	53,367			
		6g; 8g	54,979			53,986		53,977	53,335			
		6e	54,944			53,951		53,942	53,300			
		6d	54,916			53,923		53,914	53,272			
	У-НЕ	4h	54,902	−0,018	—	53,919	−0,005	53,911	53,276	не более	—	—
		6h	54,842	−0,022		53,857	−0,006	53,848	53,216			
		6g	54,810			53,825		53,816	53,184			
		6e	54,775			53,790		53,781	53,149			
		6d	54,747			53,762		53,753	53,121			
		8h	54,752	−0,028		53,764	−0,008	53,752	53,126			
		8g	54,720			53,732		53,720	53,094			

Таблица 169

Исполнительные размеры калибров для резьбы М56

мм

Наименование	Вид калибра	Поле допуска резьбы	d Новый Номин.	d Новый Пред. откл.	d Изношенный	d_2 Новый Номин.	d_2 Новый Пред. откл.	d_2 Изношенный	d_1 Новый Номин.		d_1 Новый Пред. откл.	d_1 Изношенный
Калибры-пробки	ПР	4H5H; 5H	56,030	—0,028	55,995	52,451	—0,014	52,423	50,046	не более	—	—
		6H; 7H	56,042	—0,036	55,997	52,461	—0,018	52,425	50,046			
		6G; 7G	56,117		56,072	52,536		52,500	50,121			
	НЕ	4H5H	53,773	—0,028	—	52,666	—0,014	52,644	50,046	не более	—	—
		5H	53,829			52,722		52,700	50,046			
		6H	53,910	—0,036		52,801	—0,018	52,773	50,046			
		6G	53,985			52,876		52,848	50,121			
		7H	54,005			52,896		52,868	50,046			
		7G	54,080			52,971		52,943	50,121			
Калибры-кольца	ПР	4h	56,011	не менее	—	52,411	+0,018	52,441	50,037		+0,018	50,067
		6h; 8h	56,014			52,404	+0,023	52,442	50,034		+0,023	50,072
		6g; 8g	55,939			52,330		52,366	49,960			49,996
		6e	55,902			52,292		52,330	49,922			49,960
		6d	55,874			52,264		52,302	49,894			49,932
	НЕ	4h	56,011	не менее	—	52,240	+0,018	52,264	51,131		+0,036	—
		6h	56,014			52,140	+0,023	52,171	51,028		+0,046	
		6g	55,939			52,065		52,096	50,954			
		6e	55,902			52,028		52,059	50,916			
		6d	55,874			52,000		52,031	50,888			
		8h	56,018			51,973	+0,030	52,013	50,858		+0,060	
		8g	55,943			51,898		51,938	50,783			
Контрольные калибры-пробки	КПР-ПР	4h	56,011	—0,022	—	52,406	—0,006	52,398	50,020	не более	—	—
		6h; 8h	56,014	—0,028		52,400	—0,008	52,388	50,012			
		6g; 8g	55,939			52,325		52,313	49,937			
		6e	55,902			52,288		52,276	49,900			
		6d	55,874			52,260		52,248	49,872			
	КПР-НЕ	4h	53,534	—0,011	—	52,432	—0,006	—	50,037	не более	—	—
		6h; 8h	53,534	—0,014		52,432	—0,008		50,034			
		6g; 8g	53,460			52,356			49,960			
		6e	53,422			52,320			49,922			
		6d	53,394			52,292			49,894			
	К-И	4h	53,546	—0,011	—	52,444	—0,006	—	50,037	не более	—	—
		6h; 8h	53,548	—0,014		52,446	—0,008		50,034			
		6g; 8g	53,474			52,370			49,960			
		6e	53,436			52,334			49,922			
		6d	53,408			52,306			49,894			

Продолжение табл. 169

Исполнительные размеры калибров для резьбы М56

мм

Наименование	Вид калибра	Поле допуска резьбы	d Новый Номин.	d Новый Пред. откл.	d Изношенный	d_2 Новый Номин.	d_2 Новый Пред. откл.	d_2 Изношенный	d_1 Новый Номин.		d_1 Новый Пред. откл.	d_1 Изношенный
Контрольные калибры-пробки	КНЕ-ПР	4h	56,011	−0,022	—	52,236	−0,006	52,226	49,849	не более	—	—
		6h	56,014	−0,028		52,136	−0,008	52,124	49,748			
		6g	55,939			52,060		52,048	49,672			
		6e	55,902			52,024		52,012	49,636			
		6d	55,874			51,996		51,984	49,608			
		8h	56,018	−0,036		51,968	−0,011	51,954	49,579			
		8g	55,943			51,894		51,878	49,504			
	КНЕ-НЕ	4h	55,841	−0,022	—	52,261	−0,006	—	49,876	не более	—	—
		6h	55,749	−0,028		52,167	−0,008		49,781			
		6g	55,674			52,092			49,706			
		6e	55,637			52,055			49,669			
		6d	55,609			52,027			49,641			
		8h	55,593	−0,036		52,008	−0,011		49,621			
		8g	55,518			51,934			49,546			
	КИ-НЕ	4h	55,847	−0,022	—	52,267	−0,006	—	49,876	не более	—	—
		6h	55,757	−0,028		52,175	−0,008		49,781			
		6g	55,682			52,100			49,706			
		6e	55,645			52,063			49,669			
		6d	55,617			52,035			49,641			
		8h	55,603	−0,036		52,018	−0,011		49,621			
		8g	55,528			51,944			49,546			
	У-ПР	4h	56,011	−0,022	—	52,420	−0,006	52,411	50,037	не более	—	—
		6h; 8h	56,014	−0,028		52,416	−0,008	52,404	50,034			
		6g; 8g	55,939			52,341		52,329	49,960			
		6e	55,902			52,304		52,292	49,922			
		6d	55,874			52,276		52,264	49,894			
	У-НЕ	4h	55,832	−0,022	—	52,249	−0,006	52,240	49,876	не более	—	—
		6h	55,738	−0,028		52,152	−0,008	52,140	49,781			
		6g	55,662			52,076		52,064	49,706			
		6e	55,626			52,040		52,028	49,669			
		6d	55,598			52,012		52,000	49,641			
		8h	55,578	−0,036		51,988	−0,011	51,973	49,621			
		8g	55,503			51,913		52,898	49,546			

Таблица 170

Исполнительные размеры калибров для резьбы М56×4

мм

Наименование	Вид калибра	Поле допуска резьбы	d Новый Номин.	d Новый Пред. откл.	d Изношенный	d_2 Новый Номин.	d_2 Новый Пред. откл.	d_2 Изношенный	d_1 Новый Номин.	d_1 Новый Пред. откл.	d_1 Изношенный
Калибры-пробки	ПР	4H5H; 5H	56,023	—0,022	55,994	53,420	—0,011	53,396	51,670 не более	—	—
		6H; 7H	56,030	—0,028	55,995	53,425	—0,014	53,397	51,670		
		6G; 7G	56,090		56,055	53,485		53,457	51,730		
	НЕ	4H5H	54,418	—0,022	—	53,613	—0,011	53,596	51,670 не более	—	—
		5H	54,473	—0,028		53,666	—0,014	53,644	51,670		
		6H	54,538			53,731		53,709	51,670		
		6G	54,598			53,791		53,769	51,730		
		7H	54,629	—0,036		53,820	—0,018	53,792	51,670		
		7G	54,689			53,880		53,852	51,730		
Калибры-кольца	ПР	4h	56,011 не менее	—	—	53,385	+0,018	53,415	51,661	+0,018	51,691
		6h; 8h	56,014			53,378	+0,023	53,416	51,658	+0,023	51,696
		6g; 8g	55,954			53,318		53,356	51,598		51,636
		6e	55,919			53,284		53,320	51,564		51,600
		6d	55,889			53,254		53,290	51,534		51,570
	НЕ	4h	56,011 не менее	—	—	53,234	+0,018	53,258	52,425	+0,036	—
		6h	56,014			53,143	+0,023	53,174	52,332	+0,046	
		6g	55,954			53,083		53,114	52,272		
		6e	55,919			53,048		53,079	52,236		
		6d	55,889			53,018		53,049	52,206		
		8h	56,018			52,997	+0,030	53,037	52,182	+0,060	
		8g	55,958			52,937		52,977	52,122		
Контрольные калибры-пробки	КПР-ПР	4h	56,011	—0,022	—	53,380	—0,006	53,372	51,644 не более	—	—
		6h; 8h	56,014	—0,028		53,374	—0,008	53,362	51,636		
		6g; 8g	55,954			53,314		53,302	51,576		
		6e	55,919			53,279		53,267	51,541		
		6d	55,889			53,249		53,237	51,511		
	КПР-НЕ	4h	54,208	—0,011	—	53,406	—0,006	—	51,661 не более	—	—
		6h; 8h	54,208	—0,014		53,406	—0,008		51,658		
		6g; 8g	54,148			53,346			51,598		
		6e	54,114			53,310			51,564		
		6d	54,084			53,280			51,534		
	К-И	4h	54,220	—0,011	—	53,418	—0,006	—	51,661 не более	—	—
		6h; 8h	54,222	—0,014		53,420	—0,008		51,658		

Продолжение табл. 179

Исполнительные размеры калибров для резьбы М56×4

мм

Наименование	Вид калибра	Поле допуска резьбы	d Новый Номин.	d Новый Пред. откл.	d Изношенный	d_2 Новый Номин.	d_2 Новый Пред. откл.	d_2 Изношенный	d_1 Новый Номин.		d_1 Новый Пред. откл.	d_1 Изношенный
Контрольные калибры-пробки	К-И	6g; 8g	54,162	—0,014	—	53,360	—0,008	—	51,598	не более	—	—
		6e	54,128			53,324			51,564			
		6d	54,098			53,294			51,534			
	КНЕ-ПР	4h	56,011	—0,022	—	53,230	—0,006	53,220	51,493	не более	—	—
		6h	56,014	—0,028		53,138	—0,008	53,126	51,400			
		6g	55,954			53,078		53,066	51,340			
		6e	55,919			53,044		53,032	51,306			
		6d	55,889			53,014		53,002	51,276			
		8h	56,018	—0,036		52,992	—0,011	52,978	51,253			
		8g	55,958			52,932		52,918	51,193			
	КНЕ-НЕ	4h	55,861	—0,022	—	53,255	—0,006	—	51,520	не более	—	—
		6h	55,778	—0,028		53,170	—0,008		51,434			
		6g	55,718			53,110			51,374			
		6e	55,683			53,075			51,339			
		6d	55,653			53,045			51,309			
		8h	55,643	—0,036		53,032	—0,011		51,295			
		8g	55,583			52,972			51,235			
	КИ-НЕ	4h	55,867	—0,022	—	53,261	—0,006	—	51,520	не более	—	—
		6h	55,786	—0,028		53,178	—0,008		51,434			
		6g	55,726			53,118			51,374			
		6e	55,691			53,083			51,339			
		6d	55,661			53,053			51,309			
		8h	55,653	—0,036		53,042	—0,011		51,295			
		8g	55,593			52,982			51,235			
	У-ПР	4h	56,011	—0,022	—	53,394	—0,006	53,385	51,661	не более	—	—
		6h; 8h	56,014	—0,028		53,390	—0,008	53,378	51,658			
		6g; 8g	55,954			53,330		53,318	51,598			
		6e	55,919			53,295		53,283	51,564			
		6d	55,889			53,265		53,253	51,534			
	У-НЕ	4h	55,852	—0,022	—	53,243	—0,006	53,234	51,520	не более	—	—
		6h	55,766	—0,028		53,154	—0,008	53,142	51,434			
		6g	55,706			53,094		53,082	51,374			
		6e	55,672			53,060		53,048	51,339			
		6d	55,642			53,030		53,018	51,309			
		8h	55,628	—0,036		53,012	—0,011	52,997	51,295			
		8g	55,568			52,952		52,937	51,235			

Таблица 171

Исполнительные размеры калибров для резьбы М56×3

мм

Наименование	Вид калибра	Поле допуска резьбы	d Новый Номин.		d Новый Пред. откл.	d Изношенный	d_2 Новый Номин.	d_2 Новый Пред. откл.	d_2 Изношенный	d_1 Новый Номин.		d_1 Новый Пред. откл.	d_1 Изношенный
Калибры-пробки	ПР	4Н5Н; 5Н	56,023		—0,022	55,994	54,068	—0,011	54,046	52,752	не более	—	—
		6Н; 7Н	56,030		—0,028	55,995	54,074	—0,014	54,046	52,752			
		6С; 7G	56,078			56,043	54,122		54,094	52,800			
	НЕ	4Н5Н	54,848		—0,022	—	54,242	—0,011	54,225	52,752	не более	—	—
		5Н	54,896		—0,028		54,289	—0,014	54,267	52,752			
		6Н	54,952				54,345		54,323	52,752			
		6G	55,000				54,393		54,371	52,800			
		7Н	55,033		—0,036		54,424	—0,018	54,396	52,752			
		7G	55,081				54,472		54,444	52,800			
Калибры-кольца	ПР	4h	56,011	не менее	—	—	54,034	+0,018	54,064	52,743		+0,018	52,773
		6h; 8h	56,014				54,028	+0,023	54,064	52,740		+0,023	52,778
		6g; 8g	55,966				53,980		54,016	52,692			52,730
		6e	55,929				53,942		53,980	52,656			52,692
		6d	55,902				53,916		53,952	52,628			52,666
	НЕ	4h	56,011	не менее	—	—	53,901	+0,018	53,925	53,292		+0,036	—
		6h	56,014				53,816	+0,023	53,847	53,204		+0,046	
		6g	55,966				53,768		53,799	53,156			
		6e	55,929				53,731		53,762	53,120			
		6d	55,902				53,704		53,735	53,092			
		8h	56,018				53,686	+0,030	53,726	53,071		+0,060	
		8g	55,970				53,638		53,678	53,023			
Контрольные калибры-пробки	КПР-ПР	4h	56,011		—0,022	—	54,030	—0,006	54,020	52,726	не более	—	—
		6h; 8h	56,014		—0,028		54,023	—0,008	54,011	52,718			
		6g; 8g	55,966				53,975		53,963	52,670			
		6e	55,929				53,938		53,926	52,633			
		6d	55,902				53,911		53,899	52,606			
	КПР-НЕ	4h	54,658		—0,011	—	54,055	—0,006	—	52,743	не более	—	—
		6h; 8h	54,658		—0,014		54,054	—0,008		52,740			
		6g; 8g	54,610				54,006			52,692			
		6e	54,572				53,970			52,656			
		6d	54,546				53,942			52,628			
	К-И	4h	54,670		—0,011	—	54,067	—0,006	—	52,743	не более	—	—
		6h; 8h	54,672		—0,014		54,068	—0,008		52,740			

Продолжение табл. 171

Исполнительные размеры калибров для резьбы М56×3

мм

Наименование	Вид калибра	Поле допуска резьбы	d Новый Номин.	d Новый Пред. откл.	d Изношенный	d_2 Новый Номин.	d_2 Новый Пред. откл.	d_2 Изношенный	d_1 Новый Номин.		d_1 Новый Пред. откл.	d_1 Изношенный
Контрольные калибры-пробки	К-И	6g; 8g	54,624	−0,014	—	54,020	−0,008	—	52,692	не более	—	—
		6e	54,586			53,984			52,656			
		6d	54,560			53,956			52,628			
	КНЕ-ПР	4h	56,011	−0,022	—	53,896	−0,006	53,888	52,593	не более	—	—
		6h	56,014	−0,028		53,812	−0,008	53,800	52,506			
		6g	55,966			53,764		53,752	52,458			
		6e	55,929			53,726		53,714	52,422			
		6d	55,902			53,700		53,688	52,394			
		8h	56,018	−0,036		53,682	−0,011	53,666	52,375			
		8g	55,970			53,634		53,618	52,327			
	КНЕ-НЕ	4h	55,879	−0,022	—	53,922	−0,006	—	52,620	не более	—	—
		6h	55,802	−0,028		53,843	−0,008		52,540			
		6g	55,754			53,795			52,492			
		6e	55,717			53,758			52,455			
		6d	55,690			53,731			52,428			
		8h	55,683	−0,036		53,722	−0,011		52,417			
		8g	55,635			53,674			52,369			
	КИ-НЕ	4h	55,885	−0,022	—	53,928	−0,006	—	52,620	не более	—	—
		6h	55,810	−0,028		53,851	−0,008		52,540			
		6g	55,762			53,803			52,492			
		6e	55,725			53,766			52,455			
		6d	55,698			53,739			52,428			
		8h	55,693	−0,036		53,732	−0,011		52,417			
		8g	55,645			53,684			52,369			
	У-ПР	4h	56,011	−0,022	—	54,043	−0,006	54,034	52,743	не более	—	—
		6h; 8h	56,014	−0,028		54,039	−0,008	54,027	52,740			
		6g; 8g	55,966			53,991		53,979	52,692			
		6e	55,929			53,954		53,942	52,656			
		6d	55,902			53,927		53,915	52,628			
	У-НЕ	4h	55,870	−0,022	—	53,910	−0,006	53,901	52,620	не более	—	—
		6h	55,790	−0,028		53,828	−0,008	53,816	52,540			
		6g	55,742			53,780		53,768	52,492			
		6e	55,706			53,742		53,730	52,455			
		6d	55,678			53,716		53,704	52,428			
		8h	55,668	−0,036		53,701	−0,011	53,686	52,417			
		8g	55,620			53,653		53,638	52,369			

Таблица 172

Исполнительные размеры калибров для резьбы М56×2

мм

Наименование	Вид калибра	Поле допуска резьбы	d Новый Номин.	d Новый Пред. откл.	d Изношенный	d_2 Новый Номин.	d_2 Новый Пред. откл.	d_2 Изношенный	d_1 Новый Номин.	d_1 Новый Пред. откл.	d_1 Изношенный
Калибры-пробки	ПР	4H5H; 5H	56,023	—0,022	55,994	54,718	—0,011	54,696	53,835 не более	—	—
		6H; 7H	56,030	—0,028	55,995	54,724	—0,014	54,696	53,835		
		6G; 7G	56,068		56,033	54,762		54,734	53,873		
	НЕ	4H5H	55,268	—0,022	—	54,862	—0,011	54,845	53,835 не более	—	—
		5H	55,308			54,902		54,885	53,835		
		6H	55,358	—0,028		54,951	—0,014	54,929	53,835		
		6G	55,396			54,989		54,967	53,873		
		7H	55,422			55,015		54,993	53,835		
		7G	55,460			55,053		55,031	53,873		
Калибры-кольца	ПР	4h	56,009 не менее	—	—	54,692	+0,014	54,715	53,828	+0,014	53,851
		6h; 8h	56,011			54,684	+0,018	54,714	53,826	+0,018	53,856
		6g; 8g	55,973			54,646		54,676	53,788		53,818
		6e	55,940			54,613		54,643	53,755		53,785
		6d	55,911			54,584		54,614	53,726		53,756
	НЕ	4h	56,009 не менее	—	—	54,575	+0,014	54,594	54,168	+0,028	—
		6h	56,011			54,503	+0,018	54,527	54,094	+0,036	
		6g	55,973			54,465		54,489	54,056		
		6e	55,940			54,432		54,456	54,023		
		6d	55,911			54,303		54,427	53,994		
		8h	56,014			54,398	+0,023	54,429	53,986	+0,046	
		8g	55,976			54,360		54,391	53,948		
Контрольные калибры-пробки	КПР-ПР	4h	56,009	—0,018	—	54,688	—0,005	54,680	53,818 не более	—	—
		6h; 8h	56,011	—0,022		54,680	—0,006	54,670	53,809		
		6g; 8g	55,973			54,642		54,632	53,771		
		6e	55,940			54,608		54,600	53,738		
		6d	55,911			54,580		54,570	53,709		
	КПР-НЕ	4h	55,110	—0,009	—	54,708	—0,005	—	53,828 не более	—	—
		6h; 8h	55,108	—0,011		54,705	—0,006		53,826		
		6g; 8g	55,070			54,667			53,788		
		6e	55,036			54,634			53,755		
		6d	55,008			54,605			53,726		
	К-И	4h	55,120	—0,009	—	54,718	—0,005	—	53,828 не более	—	—
		6h; 8h	55,120	—0,011		54,717	—0,006		53,826		

Продолжение табл. 172

Исполнительные размеры калибров для резьбы М56×2

мм

Наименование	Вид калибра	Поле допуска резьбы	d Новый Номин.	d Новый Пред. откл.	d Изношенный	d_2 Новый Номин.	d_2 Новый Пред. откл.	d_2 Изношенный	d_1 Новый Номин.	d_1 Новый Пред. откл.	d_1 Изношенный
Контрольные калибры-пробки	К-И	6g; 8g	55,082	−0,011	—	54,679	−0,006	—	53,788	не более	—
		6e	55,048			54,646			53,755		
		6d	55,020			54,617			53,726		
	КНЕ-ПР	4h	56,009	−0,018	—	54,571	−0,005	54,563	53,701	не более	—
		6h	56,011	−0,022		54,498	−0,006	54,490	53,628		
		6g	55,973			54,460		54,452	53,590		
		6e	55,940			54,428		54,418	53,557		
		6d	55,911			54,398		54,390	53,528		
		8h	56,014	−0,028		54,394	−0,008	54,382	53,522		
		8g	55,976			54,356		54,344	53,484		
	КНЕ-НЕ	4h	55,897	−0,018	—	54,592	−0,005	—	53,723	не более	—
		6h	55,831	−0,022		54,524	−0,006		53,655		
		6g	55,793			54,486			53,617		
		6e	55,760			54,453			53,584		
		6d	55,731			54,424			53,555		
		8h	55,734	−0,028		54,425	−0,008		53,555		
		8g	55,696			54,387			53,517		
	КИ-НЕ	4h	55,902	−0,018	—	54,596	−0,005	—	53,723	не более	—
		6h	55,837	−0,022		54,530	−0,006		53,655		
		6g	55,799			54,492			53,617		
		6e	55,766			54,459			53,584		
		6d	55,737			54,430			53,555		
		8h	55,742	−0,028		54,433	−0,008		53,555		
		8g	55,704			54,395			53,517		
	У-ПР	4h	56,009	−0,018	—	54,699	−0,005	54,691	53,828	не более	—
		6h; 8h	56,011	−0,022		54,693	−0,006	54,684	53,826		
		6g; 8g	55,973			54,655		54,646	53,788		
		6e	55,940			54,622		54,613	53,755		
		6d	55,911			54,593		54,584	53,726		
	У-НЕ	4h	55,890	−0,018	—	54,582	−0,005	54,574	53,723	не более	—
		6h	55,822	−0,022		54,512	−0,006	54,503	53,655		
		6g	55,784			54,474		54,465	53,617		
		6e	55,751			54,441		54,432	53,584		
		6d	55,722			54,412		54,403	53,555		
		8h	55,722	−0,028		54,410	−0,008	54,398	53,555		
		8g	55,684			54,372		54,360	53,617		

Таблица 173

Исполнительные размеры калибров для резьбы М56 × 1,5

мм

Наименование	Вид калибра	Поле допуска резьбы	d Новый Номин.	d Новый Пред. откл.	d Изношенный	d_2 Новый Номин.	d_2 Новый Пред. откл.	d_2 Изношенный	d_1 Новый Номин.	d_1 Новый Пред. откл.	d_1 Изношенный
Калибры-пробки	ПР	4H5H; 5H	56,023	−0,022	55,994	55,044	−0,011	55,020	54,376 не более	—	—
		6H; 7H	56,030	−0,028	55,995	55,049	−0,014	55,021	54,376		
		6G; 7G	56,062		56,027	55,081		55,053	54,408		
	НЕ	4H5H	55,474	−0,022	—	55,169	−0,011	55,152	54,376 не более	—	—
		5H	55,512			55,207		55,190	54,376		
		6H	55,559	−0,028		55,252	−0,014	55,230	54,376		
		6G	55,591			55,284		55,262	54,408		
		7H	55,612			55,305		55,283	54,376		
		7G	55,644			55,337		55,315	54,408		
Калибры-кольца	ПР	4h	56,009 не менее	—	—	55,017	+0,014	55,040	54,369	+0,014	54,392
		6h; 8h	56,011			55,009	+0,018	55,039	54,367	+0,018	54,397
		6g; 8g	55,979			54,977		55,007	54,335		54,365
		6e	55,944			54,942		54,972	54,300		54,330
		6d	55,916			54,914		54,944	54,272		54,302
	НЕ	4h	56,009 не менее	—	—	54,912	+0,014	54,931	54,605	+0,028	—
		6h	56,011			54,848	+0,018	54,872	54,539	+0,036	
		6g	55,979			54,816		54,840	54,507		
		6e	55,944			54,781		54,805	54,472		
		6d	55,916			54,753		54,777	54,444		
		8h	56,002			54,753	+0,023	54,784	54,442	+0,046	
		8g	55,970			54,721		54,752	54,410		
Контрольные калибры-пробки	КПР-ПР	4h	56,009	−0,018	—	55,013	−0,005	55,005	54,359 не более	—	—
		6h; 8h	56,011	−0,022		55,004	−0,006	54,996	54,350		
		6g; 8g	55,979			54,972		54,964	54,318		
		6e	55,944			54,938		54,928	54,283		
		6d	55,916			54,910		54,900	54,255		
	КПР-НЕ	4h	55,336	−0,009	—	55,034	−0,005	—	54,369 не более	—	—
		6h; 8h	55,332	−0,011		55,030	−0,006		54,367		
		6g; 8g	55,300			54,998			54,335		
		6e	55,266			54,963			54,300		
		6d	55,238			54,935			54,272		
	К-И	4h	55,344	−0,009	—	55,042	−0,005	—	54,369 не более	—	—
		6h; 8h	55,344	−0,011		55,042	−0,006		54,367		

Продолжение табл. 173

Исполнительные размеры калибров для резьбы М56×1,5

мм

Наименование	Вид калибра	Поле допуска резьбы	d Новый Номин.	d Новый Пред. откл.	d Изношенный	d_2 Новый Номин.	d_2 Новый Пред. откл.	d_2 Изношенный	d_1 Новый Номин.	d_1 Новый Пред. откл.	d_1 Изношенный
Контрольные калибры-пробки	К-И	6g; 8g	55,312	—0,011	—	55,010	—0,006	—	54,335 не более	—	—
		6e	55,278			54,975			54,300		
		6d	55,250			54,947			54,272		
	КНЕ-ПР	4h	56,009	—0,018	—	54,908	—0,005	54,900	54,254 не более	—	—
		6h	56,011	—0,022		54,844	—0,006	54,834	54,189		
		6g	55,979			54,812		54,802	54,157		
		6e	55,944			54,776		54,768	54,122		
		6d	55,916			54,748		54,740	54,094		
		8h	55,979	—0,028		54,748	—0,008	54,736	54,092		
		8g	55,947			54,716		54,704	54,060		
	КНЕ-НЕ	4h	55,909	—0,018	—	54,928	—0,005	—	54,276 не более	—	—
		6h	55,851	—0,022		54,869	—0,006		54,216		
		6g	55,819			54,837			54,184		
		6e	55,784			54,802			54,149		
		6d	55,756			54,774			54,121		
		8h	55,764	—0,028		54,780	—0,008		54,126		
		8g	55,732			54,748			54,094		
	КИ-НЕ	4h	55,914	—0,018	—	54,934	—0,005	—	54,276 не более	—	—
		6h	55,857	—0,022		54,875	—0,006		54,216		
		6g	55,825			54,843			54,184		
		6e	55,790			54,808			54,149		
		6d	55,762			54,780			54,121		
		8h	55,772	—0,028		54,788	—0,008		54,126		
		8g	55,740			54,756			54,094		
	У-ПР	4h	56,009	—0,018	—	55,024	—0,005	55,016	54,369 не более	—	—
		6h; 8h	56,011	—0,022		55,018	—0,006	55,009	54,367		
		6g; 8g	55,979			54,986		54,977	54,335		
		6e	55,944			54,951		54,942	54,300		
		6d	55,916			54,923		54,914	54,272		
	У-НЕ	4h	55,902	—0,018	—	54,919	—0,005	54,911	54,276 не более	—	—
		6h	55,842	—0,022		54,857	—0,006	54,848	54,216		
		6g	55,810			54,825		54,816	54,184		
		6e	55,775			54,790		54,781	54,149		
		6d	55,747			54,762		54,753	54,121		
		8h	55,752	—0,028		54,764	—0,008	54,752	54,126		
		8g	55,720			54,732		54,720	54,094		

Таблица 174

Исполнительные размеры калибров для резьбы М56×1

мм

Наименование	Вид калибра	Поле допуска резьбы	d Новый Номин.	d Новый Пред. откл.	d Изношенный	d_2 Новый Номин.	d_2 Новый Пред. откл.	d_2 Изношенный	d_1 Новый Номин.	d_1 Новый Пред. откл.	d_1 Изношенный
Калибры-пробки	ПР	4H5H; 5H	56,015	—0,018	55,994	55,360	—0,009	55,344	54,917 не более	—	—
		6H; 7H	56,023	—0,022	55,994	55,368	—0,011	55,344	54,917		
		6G; 7G	56,049		56,020	55,394		55,370	54,943		
	НЕ	4H5H	55,682	—0,018	—	55,477	—0,009	55,463	54,917 не более	—	—
		5H	55,716	—0,022		55,511	—0,011	55,494	54,917		
		6H	55,756			55,551		55,534	54,917		
		6G	55,782			55,577		55,560	54,943		
		7H	55,807	—0,028		55,600	—0,014	55,578	54,917		
		7G	55,833			55,626		55,604	54,943		
Калибры-кольца	ПР	4h	56,009 не менее	—	—	55,341	+0,014	55,364	54,910	+0,014	54,933
		6h; 8h	56,011			55,333	+0,018	55,363	54,908	+0,018	54,938
		6g; 8g	55,985			55,307		55,337	54,882		54,912
		6e	55,951			55,273		55,303	54,848		54,878
		6d	55,921			55,243		55,273	54,818		54,848
	НЕ	4h	56,009 не менее	—	—	55,246	+0,014	55,265	55,039	+0,028	—
		6h	56,000			55,192	+0,018	55,216	54,983	+0,036	
		6g	55,974			55,166		55,190	54,957		
		6e	55,960			55,132		55,156	54,923		
		6d	55,910			55,102		55,126	54,893		
		8h	55,919			55,103	+0,023	55,134	54,909	+0,046	
		8g	55,893			55,077		55,108	54,883		
Контрольные калибры-пробки	КПР-ПР	4h	56,009	—0,018	—	55,337	—0,005	55,329	54,900 не более	—	—
		6h; 8h	56,011	—0,022		55,328	—0,006	55,320	54,891		
		6g; 8g	55,985			55,302		55,294	54,855		
		6e	55,951			55,268		55,260	54,831		
		6d	55,921			55,238		55,230	54,801		
	КПР-НЕ	4h	55,560	—0,009	—	55,328	—0,005	—	54,910 не более	—	—
		6h; 8h	55,556	—0,011		55,354	—0,006		54,908		
		6g; 8g	55,530			55,328			54,882		
		6e	55,496			55,294			54,848		
		6d	55,466			55,264			54,818		
	К-И	4h	55,568	—0,009	—	55,366	—0,005	—	54,910 не более	—	—
		6h; 8h	55,568	—0,011		55,366	—0,006		54,908		
		6g; 8g	55,542			55,340			54,882		
		6e	55,508			55,306			54,848		
		6d	55,478			55,276			54,818		

Продолжение табл. 174

Исполнительные размеры калибров для резьбы М56×1

мм

Наименование	Вид калибра	Поле допуска резьбы	d Новый Номин.	d Новый Пред. откл.	d Изношенный	d_2 Новый Номин.	d_2 Новый Пред. откл.	d_2 Изношенный	d_1 Новый Номин.		d_1 Новый Пред. откл.	d_1 Изношенный
Контрольные калибры-пробки	КНЕ-ПР	4h	56,009	—0,018	—	55,242	—0,005	55,234	54,805	не более	—	—
		6h	55,982	—0,022		55,188	—0,006	55,178	54,750			
		6g	55,956			55,162		55,152	54,724			
		6e	55,922			55,128		55,118	54,690			
		6d	55,892			55,098		55,088	54,660			
		8h	55,896	—0,028		55,098	—0,008	55,086	54,660			
		8g	55,870			55,072		55,060	54,634			
	КНЕ-НЕ	4h	55,919	—0,018	—	55,262	—0,005	—	54,827	не более	—	—
		6h	55,871	—0,022		55,213	—0,006		54,777			
		6g	55,845			55,187			54,751			
		6e	55,811			55,153			54,717			
		6d	55,781			55,123			54,687			
		8h	55,790	—0,028		55,130	—0,008		54,693			
		8g	55,764			55,104			54,667			
	КИ-НЕ	4h	55,924	—0,018	—	55,268	—0,005	—	54,827	не более	—	—
		6h	55,877	—0,022		55,219	—0,006		54,777			
		6g	55,851			55,193			54,751			
		6e	55,817			55,159			54,717			
		6d	55,787			55,129			54,687			
		8h	55,798	—0,028		55,138	—0,008		54,693			
		8g	55,772			55,112			54,667			
	У-ПР	4h	56,009	—0,018	—	55,348	—0,005	55,340	54,910	не более	—	—
		6h; 8h	56,011	—0,022		55,342	—0,006	55,333	54,908			
		6g; 8g	55,985			55,316		55,307	54,882			
		6e	55,951			55,282		55,273	54,848			
		6d	55,921			55,252		55,243	54,818			
	У-НЕ	4h	55,912	—0,018	—	55,253	—0,005	55,245	54,827	не более	—	—
		6h	55,862	—0,022		55,201	—0,006	55,192	54,777			
		6g	55,836			55,175		55,166	54,751			
		6e	55,802			55,141		55,132	54,717			
		6d	55,772			55,111		55,102	54,687			
		8h	55,778	—0,028		55,114	—0,008	55,102	54,693			
		8g	55,752			55,088		55,076	54,667			

Таблица 175

Исполнительные размеры калибров для резьбы М58×4

мм

Наименование	Вид калибра	Поле допуска резьбы	d Новый Номин.		d Новый Пред. откл.	d Изношенный	d_2 Новый Номин.	d_2 Новый Пред. откл.	d_2 Изношенный	d_1 Новый Номин.		d_1 Новый Пред. откл.	d_1 Изношенный
Калибры-пробки	ПР	4H5H; 5H	58,023		—0,022	57,994	55,420	—0,011	55,396	53,670	не более	—	—
		6H; 7H	58,030		—0,028	57,995	55,425	—0,014	55,397	53,670			
		6G; 7G	58,090			58,055	55,485		55,457	53,730			
	НЕ	4H5H	56,418		—0,022	—	55,613	—0,011	55,596	53,670	не более	—	—
		5H	56,473		—0,028		55,666	—0,014	55,644	53,670			
		6H	56,538				55,731		55,709	53,670			
		6G	56,598				55,791		55,769	53,730			
		7H	56,629		—0,036		55,820	—0,018	55,792	53,670			
		7G	56,689				55,880		55,852	53,730			
Калибры-кольца	ПР	4h	58,011	не менее	—	—	55,385	+0,018	55,415	53,661		+0,018	53,691
		6h; 8h	58,014				55,378	+0,023	55,416	53,658		+0,023	53,696
		6g; 8g	57,954				55,318		55,356	53,598			53,636
		6e	57,919				55,284		55,320	53,564			53,600
		6d	57,889				55,254		55,290	53,534			53,570
	НЕ	4h	58,011	не менее	—	—	55,234	+0,018	55,258	54,425		+0,036	—
		6h	58,014				55,143	+0,023	55,174	54,332		+0,046	
		6g	57,954				55,083		55,114	54,272			
		6e	57,919				55,048		55,079	54,236			
		6d	57,889				55,018		55,049	54,206			
		8h	58,018				54,997	+0,030	55,037	54,182		+0,060	
		8g	57,958				54,937		54,977	54,122			
Контрольные калибры-пробки	КПР-ПР	4h	58,011		—0,022	—	55,380	—0,006	55,372	53,644	не более	—	—
		6h; 8h	58,014		—0,028		55,374	—0,008	55,362	53,636			
		6g; 8g	57,954				55,314		55,302	53,576			
		6e	57,919				55,279		55,267	53,541			
		6d	57,889				55,249		55,237	53,511			
	КПР-НЕ	4h	56,208		—0,011	—	55,406	—0,006	—	53,661	не более	—	—
		6h; 8h	56,208		—0,014		55,406	—0,008		53,658			
		6g; 8g	56,148				55,346			53,598			
		6e	56,114				55,310			53,564			
		6d	56,084				55,280			53,534			
	К-И	4h	56,220		—0,011	—	55,418	—0,006	—	53,661	не более	—	—
		6h; 8h	56,222		—0,014		55,420	—0,008		53,658			
		6g; 8g	56,162				55,360			53,598			
		6e	56,128				55,324			53,564			
		6d	56,098				55,294			53,534			

Продолжение табл. 175

Исполнительные размеры калибров для резьбы М58×4

мм

Наименование	Вид калибра	Поле допуска резьбы	d Новый Номин.	d Новый Пред. откл.	d Изношенный	d_2 Новый Номин.	d_2 Новый Пред. откл.	d_2 Изношенный	d_1 Новый Номин.		d_1 Новый Пред. откл.	d_1 Изношенный
Контрольные калибры-пробки	КНЕ-ПР	4h	58,011	—0,022	—	55,230	—0,006	55,220	53,493	не более	—	—
		6h	58,014	—0,028		55,138	—0,008	55,126	53,400			
		6g	57,954			55,078		55,066	53,340			
		6e	57,919			55,044		55,032	53,306			
		6d	57,889			55,014		55,002	53,276			
		8h	58,018	—0,036		54,992	—0,011	54,978	53,253			
		8g	57,958			54,932		54,918	53,193			
	КНЕ-НЕ	4h	57,861	—0,022	—	55,255	—0,006	—	53,520	не более	—	—
		6h	57,778	—0,028		55,170	—0,008		53,434			
		6g	57,718			55,110			53,374			
		6e	57,683			55,075			53,339			
		6d	57,653			55,045			53,309			
		8h	57,643	—0,036		55,032	—0,011		53,295			
		8g	57,583			54,972			53,235			
	КИ-НЕ	4h	57,867	—0,022	—	55,261	—0,006	—	53,520	не более	—	—
		6h	57,786	—0,028		55,178	—0,008		53,434			
		6g	57,726			55,118			53,374			
		6e	57,691			55,083			53,339			
		6d	57,661			55,053			53,309			
		8h	57,653	—0,036		55,042	—0,011		53,295			
		8g	57,593			54,982			53,235			
	У-ПР	4h	58,011	—0,022	—	55,394	—0,006	55,385	53,661	не более	—	—
		6h; 8h	58,014	—0,028		55,390	—0,008	55,378	53,658			
		6g; 8g	57,954			55,330		55,318	53,598			
		6e	57,919			55,295		55,283	53,564			
		6d	57,889			55,265		55,253	53,534			
	У-НЕ	4h	57,852	—0,022	—	55,243	—0,006	55,234	53,520	не более	—	—
		6h	57,766	—0,028		55,154	—0,008	55,142	53,434			
		6g	57,706			55,094		55,082	53,374			
		6e	57,672			55,060		55,048	53,339			
		6d	57,642			55,030		55,018	53,309			
		8h	57,628	—0,036		55,012	—0,011	54,997	53,295			
		8g	57,568			54,952		54,937	53,235			

Таблица 176

Исполнительные размеры калибров для резьбы М58×3

мм

Наименование	Вид калибра	Поле допуска резьбы	d Новый Номин.		d Новый Пред. откл.	d Изношенный	d_2 Новый Номин.	d_2 Новый Пред. откл.	d_2 Изношенный	d_1 Новый Номин.		d_1 Новый Пред. откл.	d_1 Изношенный
Калибры-пробки	ПР	4H5H; 5H	58,023		−0,022	57,994	56,068	−0,011	56,046	54,752	не более	—	—
		6H; 7H	58,030		−0,028	57,995	56,074	−0,014	56,046	54,752			
		6G; 7G	58,078			58,043	56,122		56,094	54,800			
	НЕ	4H5H	56,848		−0,022	—	56,242	−0,011	56,225	54,752	не более	—	—
		5H	56,896		−0,028		56,289	−0,014	56,267	54,752			
		6H	56,952				56,345		56,323	54,752			
		6G	57,000				56,393		56,371	54,800			
		7H	57,033		−0,036		56,424	−0,018	56,396	54,752			
		7G	57,081				56,472		56,444	54,800			
Калибры-кольца	ПР	4h	58,011	не менее	—	—	56,034	+0,018	56,064	54,743		+0,018	54,773
		6h; 8h	58,014				56,028	+0,023	56,064	54,740		+0,023	54,778
		6g; 8g	57,966				55,980		56,016	54,692			54,730
		6e	57,929				55,942		55,980	54,656			54,692
		6d	57,902				55,916		55,952	54,628			54,666
	НЕ	4h	58,011	не менее	—	—	55,901	+0,018	55,925	55,292		+0,036	—
		6h	58,014				55,816	+0,023	55,847	55,204		+0,046	
		6g	57,966				55,768		55,799	55,156			
		6e	57,929				55,731		55,762	55,120			
		6d	57,902				55,704		55,735	55,092			
		8h	58,018				55,686	+0,030	55,726	55,071		+0,060	
		8g	57,970				55,638		55,678	55,023			
Контрольные калибры-пробки	КПР-ПР	4h	58,011		−0,022	—	56,030	−0,006	56,020	54,726	не более	—	—
		6h; 8h	58,014		−0,028		56,023	−0,008	56,011	54,718			
		6g; 8g	57,966				55,975		55,963	54,670			
		6e	57,929				55,938		55,926	54,633			
		6d	57,902				55,911		55,899	54,606			
	КПР-НЕ	4h	56,658		−0,011	—	56,055	−0,006	—	54,743	не более	—	—
		6h; 8h	56,658		−0,014		56,054	−0,008		54,740			
		6g; 8g	56,610				56,006			54,692			
		6e	56,572				55,970			54,656			
		6d	56,546				55,942			54,628			
	К-И	4h	56,670		−0,011	—	56,067	−0,006	—	54,743	не более	—	—
		6h; 8h	56,672		−0,014		56,068	−0,008		54,740			
		6g; 8g	56,624				56,020			54,692			
		6e	56,586				55,984			54,656			
		6d	56,560				55,956			54,628			

Продолжение табл. 176

Исполнительные размеры калибров для резьбы М58×3

мм

Наименование	Вид калибра	Поле допуска резьбы	d Новый Номин.	d Новый Пред. откл.	d Изношенный	d_2 Новый Номин.	d_2 Новый Пред. откл.	d_2 Изношенный	d_1 Новый Номин.		d_1 Новый Пред. откл.	d_1 Изношенный
Контрольные калибры-пробки	КНЕ-ПР	4h	58,011	−0,022	—	55,896	−0,006	55,888	54,593	не более	—	—
		6h	58,014	−0,028		55,812	−0,008	55,800	54,506			
		6g	57,966			55,764		55,752	54,458			
		6e	57,929			55,726		55,714	54,422			
		6d	57,902			55,700		55,688	54,394			
		8h	58,018	−0,036		55,682	−0,011	55,666	54,375			
		8g	57,970			55,634		55,618	54,327			
	КНЕ-НЕ	4h	57,879	−0,022	—	55,922	−0,006	—	54,620	не более	—	—
		6h	57,802	−0,028		55,843	−0,008		54,540			
		6g	57,754			55,795			54,492			
		6e	57,717			55,758			54,455			
		6d	57,690			55,731			54,428			
		8h	57,683	−0,036		55,722	−0,011		54,417			
		8g	57,635			55,674			54,369			
	КИ-НЕ	4h	57,885	−0,022	—	55,928	−0,006	—	54,620	не более	—	—
		6h	57,810	−0,028		55,851	−0,008		54,540			
		6g	57,762			55,803			54,492			
		6e	57,725			55,766			54,455			
		6d	57,698			55,739			54,428			
		8h	57,693	−0,036		55,732	−0,011		54,417			
		8g	57,645			55,684			54,369			
	У-ПР	4h	58,011	−0,022	—	56,043	−0,006	56,034	54,743	не более	—	—
		6h; 8h	58,014	−0,028		56,039	−0,008	56,027	54,740			
		6g; 8g	57,966			55,991		55,979	54,692			
		6e	57,929			55,954		55,942	54,656			
		6d	57,902			55,927		55,915	54,628			
	У-НЕ	4h	57,870	−0,022	—	55,910	−0,006	55,901	54,620	не более	—	—
		6h	57,790	−0,028		55,828	−0,008	55,816	54,540			
		6g	57,742			55,780		55,768	54,492			
		6e	57,706			55,742		55,730	54,455			
		6d	57,678			55,716		55,704	54,428			
		8h	57,668	−0,036		55,701	−0,011	55,686	54,417			
		8g	57,620			55,653		55,638	54,369			

Таблица 177

Исполнительные размеры калибров для резьбы М58×2

мм

Наименование	Вид калибра	Поле допуска резьбы	d Новый Номин.	d Новый Пред. откл.	d Изношенный	d_2 Новый Номин.	d_2 Новый Пред. откл.	d_2 Изношенный	d_1 Новый Номин.	d_1 Новый Пред. откл.	d_1 Изношенный
Калибры-пробки	ПР	4H5H; 5H	58,023	—0,022	57,994	56,718	—0,011	56,696	55,835 не более	—	—
		6H; 7H	58,030	—0,028	57,995	56,724	—0,014	56,696	55,835		
		6G; 7G	58,068		58,033	56,762		56,734	55,873		
	НЕ	4H5H	57,268	—0,022	—	56,862	—0,011	56,845	55,835 не более	—	—
		5H	57,308			56,902		56,885	55,835		
		6H	57,358	—0,028		56,951	—0,014	56,929	55,835		
		6G	57,396			56,989		56,967	55,873		
		7H	57,422			57,015		56,993	55,835		
		7G	57,460			57,053		57,031	55,873		
Калибры-кольца	ПР	4h	58,009 не менее	—	—	56,692	+0,014	56,715	55,828	+0,014	55,851
		6h; 8h	58,011			56,684	+0,018	56,714	55,826	+0,018	55,856
		6g; 8g	57,973			56,646		56,676	55,788		55,818
		6e	57,940			56,613		56,643	55,755		55,785
		6d	57,911			56,584		56,614	55,726		55,756
	НЕ	4h	58,009 не менее	—	—	56,575	+0,014	56,594	56,168	+0,028	—
		6h	58,011			56,503	+0,018	56,527	56,094	+0,036	
		6g	57,973			56,465		56,489	56,056		
		6e	57,940			56,432		56,456	56,023		
		6d	57,911			56,403		56,427	55,994		
		8h	58,014			56,398	+0,023	56,429	55,986	+0,046	
		8g	57,976			56,360		56,391	55,948		
Контрольные калибры-пробки	КПР-ПР	4h	58,009	—0,018	—	56,688	—0,005	56,680	55,818 не более	—	—
		6h; 8h	58,011	—0,022		56,680	—0,006	56,670	55,809		
		6g; 8g	57,973			56,642		56,632	55,771		
		6e	57,940			56,608		56,600	55,738		
		6d	57,911			56,580		56,570	55,709		
	КПР-НЕ	4h	57,110	—0,009	—	56,708	—0,005	—	55,828 не более	—	—
		6h; 8h	57,108	—0,011		56,705	—0,006		55,826		
		6g; 8g	57,070			56,667			55,788		
		6e	57,036			56,634			55,755		
		6d	57,008			56,605			55,726		
	К-И	4d	57,120	—0,009	—	56,718	—0,005	—	55,828 не более	—	—
		6h; 8h	57,120	—0,011		56,717	—0,006		55,826		
		6g; 8g	57,082			56,679			55,788		
		6e	57,048			56,646			55,755		
		6d	57,020			56,617			55,726		

Продолжение табл. 177

Исполнительные размеры калибров для резьбы М58×2

мм

Наименование	Вид калибра	Поле допуска резьбы	d Новый Номин.	d Новый Пред. откл	d Изношенный	d_2 Новый Номин.	d_2 Новый Пред. откл.	d_2 Изношенный	d_1 Новый Номин.		d_1 Новый Пред. откл.	d_1 Изношенный
Контрольные калибры-пробки	КНЕ-ПР	4h	58,009	—0,018	—	56,571	—0,005	56,563	55,701	не более	—	—
		6h	58,011	—0,022		56,498	—0,006	56,490	55,628			
		6g	57,973			56,460		56,452	55,590			
		6e	57,940			56,428		56,418	55,557			
		6d	57,911			56,398		56,390	55,528			
		8h	58,014	—0,028		56,394	—0,008	56,382	55,522			
		8g	57,976			56,356		56,344	55,484			
	КНЕ-НЕ	4h	57,897	—0,018	—	56,592	—0,005	—	55,723	не более	—	—
		6h	57,831	—0,022		56,524	—0,006		55,655			
		6g	57,793			56,486			55,617			
		6e	57,760			56,453			55,584			
		6d	57,731			56,424			55,555			
		8h	57,734	—0,028		56,425	—0,008		55,555			
		8g	57,696			56,387			55,517			
	КИ-НЕ	4h	57,902	—0,018	—	56,596	—0,005	—	55,723	не более	—	—
		6h	57,837	—0,022		56,530	—0,006		55,655			
		6g	57,799			56,492			55,617			
		6e	57,766			56,459			55,584			
		6d	57,737			56,430			55,555			
		8h	57,742	—0,028		56,433	—0,008		55,555			
		8g	57,704			56,395			55,517			
	У-ПР	4h	58,009	—0,018	—	56,699	—0,005	56,691	55,828	не более	—	—
		6h; 8h	58,011	—0,022		56,693	—0,006	56,684	55,826			
		6g; 8g	57,973			56,655		56,646	55,788			
		6e	57,940			56,622		56,613	55,755			
		6d	57,911			56,593		56,584	55,726			
	У-НЕ	4h	57,890	—0,018	—	56,582	—0,005	56,574	55,723	не более	—	—
		6h	57,822	—0,022		56,512	—0,006	56,503	55,655			
		6g	57,784			56,474		56,465	55,617			
		6e	57,751			56,441		56,432	55,584			
		6d	57,722			56,412		56,403	55,555			
		8h	57,722	—0,028		56,410	—0,008	56,398	55,555			
		8g	57,684			56,372		56,360	55,517			

Таблица 178

Исполнительные размеры калибров для резьбы М58×1,5

мм

Наименование	Вид калибра	Поле допуска резьбы	d Новый Номин.	d Новый Пред. откл.	d Изношенный	d_2 Новый Номин.	d_2 Новый Пред. откл.	d_2 Изношенный	d_1 Новый Номин.	d_1 Новый Пред. откл.	d_1 Изношенный
Калибры-пробки	ПР	4H5H; 5H	58,023	—0,022	57,994	57,044	—0,011	57,020	56,376 не более	—	—
		6H; 7H	58,030	—0,028	57,995	57,049	—0,014	57,021	56,376 не более		
		6G; 7G	58,062		58,027	57,081		57,053	56,408 не более		
	НЕ	4H5H	57,474	—0,022	—	57,169	—0,011	57,152	56,376 не более	—	—
		5H	57,512			57,207		57,190	56,376 не более		
		6H	57,559	—0,028		57,252	—0,014	57,230	56,376 не более		
		6G	57,591			57,284		57,262	56,408 не более		
		7H	57,612			57,305		57,283	56,376 не более		
		7G	57,644			57,337		57,315	56,408 не более		
Калибры-кольца	ПР	4h	58,009 не менее	—	—	57,017	+0,014	57,040	56,369	+0,014	56,392
		6h; 8h	58,011 не менее			57,009	+0,018	57,039	56,367	+0,018	56,397
		6g; 8e	57,979 не менее			56,977		57,007	56,335		56,365
		6e	57,944 не менее			56,942		56,972	56,300		56,330
		6d	57,916 не менее			56,914		56,944	56,272		56,302
	НЕ	4h	58,009 не менее	—	—	56,912	+0,014	56,931	56,605	+0,028	—
		6h	58,011 не менее			56,848	+0,018	56,872	56,539	+0,036	
		6g	57,979 не менее			56,816		56,840	56,507		
		6e	57,944 не менее			56,781		56,805	56,472		
		6d	57,916 не менее			56,753		56,777	56,444		
		8h	58,002 не менее			56,753	+0,023	56,784	56,442	+0,046	
		8g	57,970 не менее			56,721		56,752	56,410		
Контрольные калибры-пробки	КПР-ПР	4h	58,009	—0,018	—	57,013	—0,005	57,005	56,359 не более	—	—
		6h; 8h	58,011	—0,022		57,004	—0,006	56,996	56,350 не более		
		6g; 8g	57,979			56,972		56,964	56,318 не более		
		6e	57,944			56,938		56,928	56,283 не более		
		6d	57,916			56,910		56,900	56,255 не более		
	КПР-НЕ	4h	57,336	—0,009	—	57,034	—0,005	—	56,369 не более	—	—
		6h; 8h	57,332	—0,011		57,030	—0,006		56,367 не более		
		6g; 8g	57,300			56,998			56,335 не более		
		6e	57,266			56,963			56,300 не более		
		6d	57,238			56,935			56,272 не более		
	К-И	4h	57,344	—0,009	—	57,042	—0,005	—	56,369 не более	—	—
		6h; 8h	57,344	—0,011		57,042	—0,006		56,367 не более		

Продолжение табл. 178

Исполнительные размеры калибров для резьбы М58×1,5

мм

Наименование	Вид калибра	Поле допуска резьбы	d Новый Номин.	d Новый Пред. откл.	d Изношенный	d_2 Новый Номин.	d_2 Новый Пред. откл.	d_2 Изношенный	d_1 Новый Номин.		d_1 Новый Пред. откл.	d_1 Изношенный
Контрольные калибры-пробки	К-И	6g; 8g	57,312	—0,011	—	57,010	—0,006	—	56,335	не более	—	—
		6e	57,278			56,975			56,300			
		6d	57,250			56,947			56,272			
	КНЕ-ПР	4h	58,009	—0,018	—	56,908	—0,005	56,900	56,254	не более	—	—
		6h	58,011	—0,022		56,844	—0,006	56,834	56,189			
		6g	57,979			56,812		56,802	56,157			
		6e	57,944			56,776		56,768	56,122			
		6d	57,916			56,748		56,740	56,094			
		8h	57,979	—0,028		56,748	—0,008	56,736	56,092			
		8g	57,947			56,716		56,704	56,060			
	КНЕ-НЕ	4h	57,909	—0,018	—	56,928	—0,005	—	56,276	не более	—	—
		6h	57,851	—0,022		56,869	—0,006		56,216			
		6g	57,819			56,837			56,184			
		6e	57,784			56,802			56,149			
		6d	57,756			56,774			56,121			
		8h	57,764	—0,028		56,780	—0,008		56,126			
		8g	57,732			56,748			56,094			
	КИ-НЕ	4h	57,914	—0,018	—	56,934	—0,005	—	56,276	не более	—	—
		6h	57,857	—0,022		56,875	—0,006		56,216			
		6g	57,825			56,843			56,184			
		6e	57,790			56,808			56,149			
		6d	57,762			56,780			56,121			
		8h	57,772	—0,028		56,788	—0,008		56,126			
		8g	57,740			56,756			56,094			
	У-ПР	4h	58,009	—0,018	—	57,024	—0,005	57,016	56,369	не более	—	—
		6h; 8h	58,011	—0,022		57,018	—0,006	57,009	56,367			
		6g; 8g	57,979			56,986		56,977	56,335			
		6e	57,944			56,951		56,942	56,300			
		6d	57,916			56,923		56,914	56,272			
	У-НЕ	4h	57,902	—0,018	—	56,919	—0,005	56,911	56,276	не более	—	—
		6h	57,842	—0,022		56,857	—0,006	56,848	56,216			
		6g	57,810			56,825		56,816	56,184			
		6e	57,775			56,790		56,781	56,149			
		6d	57,747			56,762		56,753	56,121			
		8h	57,752	—0,028		56,764	—0,008	56,752	56,126			
		8g	57,720			56,732		56,720	56,094			

Таблица 179

Исполнительные размеры калибров для резьбы М60

мм

Наименование	Вид калибра	Поле допуска резьбы	d Новый Номин.	d Новый Пред. откл.	d Изношенный	d_2 Новый Номин.	d_2 Новый Пред. откл.	d_2 Изношенный	d_1 Новый Номин.	d_1 Новый Пред. откл.	d_1 Изношенный
Калибры-пробки	ПР	4H5H; 5H	60,030	—0,028	59,995	56,451	—0,014	56,423	54,046 (не более)	—	—
		6H; 7H	60,042	—0,036	59,997	56,461	—0,018	56,425	54,046 (не более)		
		6G; 7G	60,117		60,072	56,536		56,500	54,121 (не более)		
	НЕ	4H5H	57,773	—0,028	—	56,666	—0,014	56,644	54,046 (не более)	—	—
		5H	57,829			56,722		56,700	54,046		
		6H	57,910	—0,036		56,801	—0,018	56,773	54,046		
		6G	57,985			56,876		56,848	54,121		
		7H	58,005			56,896		56,868	54,046		
		7G	58,080			56,971		56,943	54,121		
Калибры-кольца	ПР	4h	60,011 (не менее)	—	—	56,411	+0,018	56,441	54,037	+0,018	54,067
		6h; 8h	60,014			56,404	+0,023	56,442	54,034	+0,023	54,072
		6g; 8g	59,939			56,330		56,366	53,960		53,996
		6e	59,902			56,292		56,330	53,922		53,960
		6d	59,874			56,264		56,302	53,894		53,932
	НЕ	4h	60,011 (не менее)	—	—	56,240	+0,018	56,264	55,131	+0,036	—
		6h	60,014			56,140	+0,023	56,171	55,028	+0,046	
		6g	59,939			56,065		56,096	54,954		
		6e	59,902			56,028		56,059	54,916		
		6d	59,874			56,000		56,031	54,888		
		8h	60,018			55,973	+0,030	56,013	54,858	+0,060	
		8g	59,943			55,898		55,938	54,783		
Контрольные калибры-пробки	КПР-ПР	4h	60,011	—0,022	—	56,406	—0,006	56,398	54,020 (не более)	—	—
		6h; 8h	60,014	—0,028		56,400	—0,008	56,388	54,012		
		6g; 8g	59,939			56,325		56,313	53,937		
		6e	59,902			56,288		56,276	53,900		
		6d	59,874			56,260		56,248	53,872		
	КПР-НЕ	4h	57,534	—0,011	—	56,432	—0,006	—	54,037 (не более)	—	—
		6h; 8h	57,534	—0,014		56,432	—0,008		54,034		
		6g; 8g	57,460			56,356			53,960		
		6e	57,422			56,320			53,922		
		6d	57,394			56,292			53,894		
	К-И	4h	57,546	—0,011	—	56,444	—0,006	—	54,037 (не более)	—	—
		6h; 8h	57,548	—0,014		56,446	—0,008		54,034		

Продолжение табл. 179

Исполнительные размеры калибров для резьбы М60

мм

Наименование	Вид калибра	Поле допуска резьбы	d Новый Номин.	d Новый Пред. откл.	d Изношенный	d_2 Новый Номин.	d_2 Новый Пред. откл.	d_2 Изношенный	d_1 Новый Номин.		d_1 Новый Пред. откл.	d_1 Изношенный
Контрольные калибры-пробки	К-И	6g; 8g	57,474	—0,014	—	56,370	—0,008	—	53,960	не более	—	—
		6e	57,436			56,334			53,922			
		6d	57,408			56,306			53,894			
	КНЕ-ПР	4h	60,011	—0,022	—	56,236	—0,006	56,226	53,849	не более	—	—
		6h	60,014	—0,028		56,130	—0,008	56,124	53,748			
		6g	59,939			56,060		56,048	53,672			
		6e	59,902			56,024		56,012	53,636			
		6d	59,874			55,996		55,984	53,608			
		8h	60,018	—0,036		55,968	—0,011	55,954	53,579			
		8g	59,943			55,894		55,878	53,504			
	КНЕ-НЕ	4h	59,841	—0,022	—	56,261	—0,006	—	53,876	не более	—	—
		6h	59,749	—0,028		56,167	—0,008		53,781			
		6g	59,674			56,092			53,706			
		6e	59,637			56,055			53,669			
		6d	59,609			56,027			53,641			
		8h	59,593	—0,036		56,008	—0,011		53,621			
		8g	59,518			55,934			53,546			
	КИ-НЕ	4h	59,817	—0,022	—	56,267	—0,006	—	53,876	не более	—	—
		6h	59,757	—0,028		56,175	—0,008		53,781			
		6g	59,682			56,100			53,706			
		6e	59,645			56,063			53,669			
		6d	59,617			56,035			53,641			
		8h	59,603	—0,036		56,018	—0,011		53,621			
		8g	59,528			55,944			53,546			
	У-ПР	4h	60,011	—0,022	—	56,420	—0,006	56,411	54,037	не более	—	—
		6h; 8h	60,014	—0,028		56,416	—0,008	56,404	54,034			
		6g; 8g	59,939			56,341		56,329	53,960			
		6e	59,902			56,304		56,292	53,922			
		6d	59,874			56,276		56,264	53,894			
	У-НЕ	4h	59,832	—0,022	—	56,249	—0,006	56,240	53,876	не более	—	—
		6h	59,738	—0,028		56,152	—0,008	56,140	53,781			
		6g	59,662			56,076		56,064	53,706			
		6e	59,626			56,040		56,028	53,669			
		6d	59,598			56,012		56,000	53,641			
		8h	59,578	—0,036		55,988	—0,011	55,973	53,621			
		8g	59,503			55,913		55,898	53,546			

Таблица 180

Исполнительные размеры калибров для резьбы М60×4

мм

Наименование	Вид калибра	Поле допуска резьбы	d Новый Номин.	d Новый Пред. откл.	d Изношенный	d_2 Новый Номин.	d_2 Новый Пред. откл.	d_2 Изношенный	d_1 Новый Номин.	d_1 Новый Пред. откл.	d_1 Изношенный
Калибры-пробки	ПР	4H5H; 5H	60,023	—0,022	59,994	57,420	—0,011	57,396	55,670	—	—
		6H; 7H	60,030	—0,028	59,995	57,425	—0,014	57,397	55,670		
		6G; 7G	60,090		60,055	57,485		57,457	55,730		
	НЕ	4H5H	58,418	—0,022	—	57,613	—0,011	57,596	55,670	—	—
		5H	58,473	—0,028		57,666	—0,014	57,644	55,670		
		6H	58,538			57,731		57,709	55,670		
		6G	58,598			57,791		57,769	55,730		
		7H	58,629	—0,036		57,820	—0,018	57,792	55,670		
		7G	58,689			57,880		57,852	55,730		
Калибры-кольца	ПР	4h	60,011 (не менее)	—	—	57,385	+0,018	57,415	55,661	+0,018	55,691
		6h; 8h	60,014			57,378	+0,023	57,416	55,658	+0,023	55,696
		6g; 8g	59,954			57,318		57,356	55,598		55,636
		6e	59,919			57,284		57,320	55,564		55,600
		6d	59,889			57,254		57,290	55,534		55,570
	НЕ	4h	60,011 (не менее)	—	—	57,234	+0,018	57,258	56,425	+0,036	—
		6h	60,014			57,143	+0,023	57,174	56,332	+0,046	
		6g	59,954			57,083		57,114	56,272		
		6e	59,919			57,048		57,079	56,236		
		6d	59,889			57,018		57,049	56,206		
		8h	60,018			56,997	+0,030	57,037	56,182	+0,060	
		8g	59,958			56,937		56,977	56,122		
Контрольные калибры-пробки	КПР-ПР	4h	60,011	—0,022	—	57,380	—0,006	57,372	55,644	—	—
		6h; 8h	60,014	—0,028		57,374	—0,008	57,362	55,636		
		6g; 8g	59,954			57,314		57,302	55,576		
		6e	59,919			57,279		57,267	55,541		
		6d	59,889			57,249		57,237	55,511		
	КПР-НЕ	4h	58,208	—0,011	—	57,406	—0,006	—	55,661	—	—
		6h; 8h	58,208	—0,014		57,406	—0,008		55,658		
		6g; 8g	58,148			57,346			55,598		
		6e	58,114			57,310			55,564		
		6d	58,084			57,280			55,534		
	К-И	4e	58,220	—0,011	—	57,418	—0,006	—	55,661	—	—
		6h; 8h	58,222	—0,014		57,420	—0,008		55,658		

(не более)

Продолжение табл. 189

Исполнительные размеры калибров для резьбы М60×4

мм

Наименование	Вид калибра	Поле допуска резьбы	d Новый Номин.	d Новый Пред. откл.	d Изношенный	d_2 Новый Номин.	d_2 Новый Пред. откл.	d_2 Изношенный	d_1 Новый Номин.	d_1 Новый Пред. откл.	d_1 Изношенный
Контрольные калибры-пробки	К-И	6g; 8g	58,162	—0,014	—	57,360	—0,008	—	55,598 не более	—	—
		6e	58,128			57,324			55,564		
		6d	58,098			57,294			55,534		
	КНЕ-ПР	4h	60,011	—0,022	—	57,230	—0,006	57,220	55,493 не более	—	—
		6h	60,014	—0,028		57,138	—0,008	57,126	55,400		
		6g	59,954			57,078		57,066	55,340		
		6e	59,919			57,044		57,032	55,306		
		6d	59,889			57,014		57,002	55,276		
		8h	60,018	—0,036		56,992	—0,011	56,978	55,253		
		8g	59,958			56,932		56,918	55,193		
	КНЕ-НЕ	4h	59,861	—0,022	—	57,255	—0,006	—	55,520 не более	—	—
		6h	59,778	—0,028		57,170	—0,008		55,434		
		6g	59,718			57,110			55,374		
		6e	59,683			57,075			55,339		
		6d	59,653			57,045			55,309		
		8h	59,643	—0,036		57,032	—0,011		55,295		
		8g	59,583			56,972			55,235		
	КИ-НЕ	4h	59,867	—0,022	—	57,261	—0,006	—	55,520 не более	—	—
		6h	59,786	—0,028		57,178	—0,008		55,434		
		6g	59,726			57,118			55,374		
		6e	59,691			57,083			55,339		
		6d	59,661			57,053			55,309		
		8h	59,653	—0,036		57,042	—0,011		55,295		
		8g	59,593			56,982			55,235		
	У-ПР	4h	60,011	—0,022	—	57,394	—0,006	57,385	55,661 не более	—	—
		6h; 8h	60,014	—0,028		57,390	—0,008	57,378	55,658		
		6g; 8g	59,954			57,330		57,318	55,598		
		6e	59,919			57,295		57,283	55,564		
		6d	59,889			57,265		57,253	55,534		
	У-НЕ	4h	59,852	—0,022	—	57,243	—0,006	57,234	55,520 не более	—	—
		6h	59,766	—0,028		57,154	—0,008	57,142	55,434		
		6g	59,706			57,094		57,082	55,374		
		6e	59,672			57,060		57,048	55,339		
		6d	59,642			57,030		57,018	55,309		
		8h	59,628	—0,036		57,012	—0,011	56,997	55,295		
		8g	59,568			56,952		56,937	55,235		

Таблица 181

Исполнительные размеры калибров для резьбы М60×3

мм

Наименование	Вид калибра	Поле допуска резьбы	d Новый Номин.	d Новый Пред. откл.	d Изношенный	d_2 Новый Номин.	d_2 Новый Пред. откл.	d_2 Изношенный	d_1 Новый Номин.	d_1 Новый Пред. откл.	d_1 Изношенный
Калибры-пробки	ПР	4Н5Н; 5Н	60,023	—0,022	59,994	58,068	—0,011	58,046	56,752 не более	—	—
		6Н; 7Н	60,030	—0,028	59,995	58,074	—0,014	58,046	56,752		
		6G; 7G	60,078		60,043	58,122		58,094	56,800		
	НЕ	4Н5Н	58,848	—0,022	—	58,242	—0,011	58,225	56,752 не более	—	—
		5Н	58,896	—0,028		58,289	—0,014	58,267	56,752		
		6Н	58,952			58,345		58,323	56,752		
		6G	59,000			58,393		58,371	56,800		
		7Н	59,033	—0,036		58,424	—0,018	58,396	56,752		
		7G	59,081			58,472		58,444	56,800		
Калибры-кольца	ПР	4h	60,011 не менее	—	—	58,034	+0,018	58,064	56,743	+0,018	56,773
		6h; 8h	60,014			58,028	+0,023	58,064	56,740	+0,023	56,778
		6g; 8g	59,966			57,980		58,016	56,692		56,730
		6e	59,929			57,942		57,980	56,656		56,692
		6d	59,902			57,916		57,952	56,628		56,666
	НЕ	4h	60,011 не менее	—	—	57,901	+0,018	57,925	57,292	+0,036	—
		6h	60,014			57,816	+0,023	57,847	57,204	+0,046	
		6g	59,966			57,768		57,799	57,156		
		6e	59,929			57,731		57,762	57,120		
		6d	59,902			57,704		57,735	57,092		
		8h	60,018			57,686	+0,030	57,726	57,071	+0,060	
		8g	59,970			57,638		57,678	57,023		
Контрольные калибры-пробки	КПР-ПР	4h	60,011	—0,022	—	58,030	—0,006	58,020	56,726 не более	—	—
		6h; 8h	60,014	—0,028		58,023	—0,008	58,011	56,718		
		6g; 8g	59,966			57,975		57,963	56,670		
		6e	59,929			57,938		57,926	56,633		
		6d	59,902			57,911		57,899	56,606		
	КПР-НЕ	4h	58,658	—0,011	—	58,055	—0,006	—	56,743 не более	—	—
		6h; 8h	58,658	—0,014		58,054	—0,008		56,740		
		6g; 8g	58,610			58,006			56,692		
		6e	58,572			57,970			56,656		
		6d	58,546			57,942			56,628		
	К-И	4h	58,670	—0,011	—	58,067	—0,003	—	56,743 не более	—	—
		6h; 8h	58,672	—0,014		58,068	—0,008		56,740		

Продолжение табл. 181

Исполнительные размеры калибров для резьбы М60×3

мм

Наименование	Вид калибра	Поле допуска резьбы	d Новый Номин.	d Новый Пред. откл.	d Изношенный	d_2 Новый Номин.	d_2 Новый Пред. откл.	d_2 Изношенный	d_1 Новый Номин.		d_1 Новый Пред. откл.	d_1 Изношенный
Контрольные калибры-пробки	К-И	6g; 8g	58,624	—0,014	—	58,020	—0,008	—	56,692	не более	—	—
		6e	58,586			57,984			56,656			
		6d	58,560			57,956			56,628			
	КНЕ-ПР	4h	60,011	—0,022	—	57,896	—0,006	57,888	56,593	не более	—	—
		6h	60,014	—0,028		57,812	—0,008	57,800	56,506			
		6g	59,966			57,764		57,752	56,458			
		6e	59,929			57,726		57,714	56,422			
		6d	59,902			57,700		57,688	56,394			
		8h	60,018	—0,036		57,682	—0,011	57,666	56,375			
		8g	59,970			57,634		57,618	56,327			
	КНЕ-НЕ	4h	59,879	—0,022	—	57,922	—0,006	—	56,620	не более	—	—
		6h	59,802	—0,028		57,843	—0,008		56,540			
		6g	59,754			57,795			56,492			
		6e	59,717			57,758			56,455			
		6d	59,690			57,731			56,428			
		8h	59,683	—0,036		57,722	—0,011		56,417			
		8g	59,635			57,674			56,369			
	КИ-НЕ	4h	59,885	—0,022	—	57,928	—0,006	—	56,620	не более	—	—
		6h	59,810	—0,028		57,851	—0,008		56,540			
		6g	59,762			57,803			56,492			
		6e	59,725			57,766			56,455			
		6d	59,698			57,739			56,428			
		8h	59,693	—0,036		57,732	—0,011		56,417			
		8g	59,645			57,684			56,369			
	У-ПР	4h	60,011	—0,022	—	58,043	—0,006	58,034	56,743	не более	—	—
		6h; 8h	60,014	—0,028		58,039	—0,008	58,027	56,740			
		6g; 8g	59,966			57,991		57,979	56,692			
		6e	59,929			57,954		57,942	56,656			
		6d	59,902			57,927		57,915	56,628			
	У-НЕ	4h	59,870	—0,022	—	57,910	—0,006	57,901	56,620	не более	—	—
		6h	59,790	—0,028		57,828	—0,008	57,816	56,540			
		6g	59,742			57,780		57,768	56,492			
		6e	59,706			57,742		57,730	56,455			
		6d	59,678			57,716		57,704	56,428			
		8h	59,668	—0,036		57,701	—0,011	57,686	56,417			
		8g	59,620			57,653		57,638	56,369			

Таблица 182

Исполнительные размеры калибров для резьбы М60×2

мм

Наименование	Вид калибра	Поле допуска резьбы	d Новый Номин.	d Новый Пред. откл.	d Изношенный	d_2 Новый Номин.	d_2 Новый Пред. откл.	d_2 Изношенный	d_1 Новый Номин.	d_1 Новый Пред. откл.	d_1 Изношенный
Калибры-пробки	ПР	4Н5Н; 5Н	60,023	−0,022	59,994	58,718	−0,011	58,696	57,835	—	—
		6Н; 7Н	60,030	−0,028	59,995	58,724	−0,014	58,696	57,835		
		6G; 7G	60,068		60,033	58,762		58,734	57,873		
	НЕ	4Н5Н	59,268	−0,022	—	58,862	−0,011	58,845	57,835	—	—
		5Н	59,308			58,902		58,885	57,835		
		6Н	59,358	−0,028		58,951	−0,014	58,929	57,835		
		6G	59,396			58,989		58,967	57,873		
		7Н	59,422			59,015		58,993	57,835		
		7С	59,460			59,053		59,031	57,873		
Калибры-кольца	ПР	4h	60,009	не менее	—	58,692	+0,014	58,715	57,828	+0,014	57,851
		6h; 8h	60,011			58,684	+0,018	58,714	57,826	+0,018	57,856
		6g; 8g	59,973			58,646		58,676	57,788		57,818
		6e	59,940			58,613		58,643	57,755		57,785
		6d	59,911			58,584		58,614	57,726		57,756
	НЕ	4h	60,009	не менее	—	58,575	+0,014	58,594	58,168	+0,028	—
		6h	60,011			58,503	+0,018	58,527	58,094	+0,036	
		6g	59,973			58,465		58,489	58,056		
		6e	59,940			58,432		58,456	58,023		
		6d	59,911			58,403		58,427	57,994		
		8h	60,014			58,398	+0,023	58,429	57,986	+0,046	
		8g	59,976			58,360		58,391	57,948		
Контрольные калибры-пробки	КПР-ПР	4h	60,009	−0,018	—	58,688	−0,005	58,680	57,818	—	—
		6h; 8h	60,011	−0,022		58,680	−0,006	58,670	57,809		
		6g; 8g	59,973			58,642		58,632	57,771		
		6e	59,940			58,608		58,600	57,738		
		6d	59,911			58,580		58,570	57,709		
	КПР-НЕ	4h	59,110	−0,009	—	58,708	−0,005	—	57,828	—	—
		6h; 8h	59,108	−0,011		58,705	−0,006		57,826		
		6g; 8g	59,070			58,667			57,788		
		6e	59,036			58,634			57,755		
		6d	59,008			58,605			57,726		
	К-И	4h	59,120	−0,009	—	58,718	−0,005	—	57,828	—	—
		6h; 8h	59,120	−0,011		58,717	−0,006		57,826		

Продолжение табл. 182

Исполнительные размеры калибров для резьбы М60×2

мм

Наименование	Вид калибра	Поле допуска резьбы	d Новый Номин.	d Новый Пред. откл.	d Изношенный	d_2 Новый Номин.	d_2 Новый Пред. откл.	d_2 Изношенный	d_1 Новый Номин.	d_1 Новый Пред. откл.	d_1 Изношенный
Контрольные калибры-пробки	К-И	6g; 8g	59,082	−0,011	—	58,679	−0,006	—	57,788 не более	—	—
		6e	59,048			58,646			57,755		
		6d	59,020			58,617			57,726		
	КНЕ-ПР	4h	60,009	−0,018	—	58,571	−0,005	58,563	57,701 не более	—	—
		6h	60,011	−0,022		58,498	−0,006	58,490	57,628		
		6g	59,973			58,460		58,452	57,590		
		6e	59,940			58,428		58,418	57,557		
		6d	59,911			58,398		58,390	57,528		
		8h	60,014	−0,028		58,394	−0,008	58,382	57,522		
		8g	59,976			58,356		58,344	57,484		
	КНЕ-НЕ	4h	59,897	−0,018	—	58,592	−0,005	—	57,723 не более	—	—
		6h	59,831	−0,022		58,524	−0,006		57,655		
		6g	59,793			58,486			57,617		
		6e	59,760			58,453			57,584		
		6d	59,731			58,424			57,555		
		8h	59,734	−0,028		58,425	−0,008		57,555		
		8g	59,696			58,387			57,517		
	КИ-НЕ	4h	59,902	−0,018	—	58,596	−0,005	—	57,723 не более	—	—
		6h	59,837	−0,022		58,530	−0,006		57,655		
		6g	59,799			58,492			57,617		
		6e	59,766			58,459			57,584		
		6d	59,737			58,430			57,555		
		8h	59,742	−0,028		58,433	−0,008		57,555		
		8g	59,704			58,395			57,517		
	У-ПР	4h	60,009	−0,018	—	58,699	−0,005	58,691	57,828 не более	—	—
		6h; 8h	60,011	−0,022		58,693	−0,006	58,684	57,826		
		6g; 8g	59,973			58,655		58,646	57,788		
		6e	59,940			58,622		58,613	57,755		
		6d	59,911			58,593		58,584	57,726		
	У-НЕ	4h	59,890	−0,018	—	58,582	−0,005	58,574	57,723 не более	—	—
		6h	59,822	−0,022		58,512	−0,006	58,503	57,655		
		6g	59,784			58,474		58,465	57,617		
		6e	59,751			58,441		58,432	57,584		
		6d	59,722			58,412		58,403	57,555		
		8h	59,722	−0,028		58,410	−0,008	58,398	57,555		
		8g	59,684			58,372		58,360	57,517		

Таблица 183

Исполнительные размеры калибров для резьбы М60×1,5

мм

Наименование	Вид калибра	Поле допуска резьбы	d Новый Номин.	d Новый Пред. откл.	d Изношенный	d_2 Новый Номин.	d_2 Новый Пред. откл.	d_2 Изношенный	d_1 Новый Номин.	d_1 Новый Пред. откл.	d_1 Изношенный
Калибры-пробки	ПР	4Н5Н; 5Н	60,023	—0,022	59,994	59,044	—0,011	59,020	58,376 не более	—	—
		6Н; 7Н	60,030	—0,028	59,995	59,049	—0,014	59,021	58,376		
		6G; 7G	60,062		60,027	59,081		59,053	58,408		
	НЕ	4Н5Н	59,474	—0,022	—	59,169	—0,011	59,152	58,376 не более	—	—
		5Н	59,512			59,207		59,190	58,376		
		6Н	59,559	—0,028		59,252	—0,014	59,230	58,376		
		6G	59,591			59,284		59,262	58,408		
		7Н	59,612			59,305		59,283	58,376		
		7G	59,644			59,337		59,315	58,408		
Калибры-кольца	ПР	4h	60,009 не менее	—	—	59,017	+0,014	59,040	58,369	+0,014	58,392
		6h; 8h	60,011			59,009	+0,018	59,039	58,367	+0,018	58,397
		6g; 8g	59,979			58,977		59,007	58,335		58,365
		6e	59,944			58,942		58,972	58,300		58,330
		6d	59,916			58,914		58,944	58,272		58,302
	НЕ	4h	60,009 не менее	—	—	58,912	+0,014	58,931	58,605	+0,028	—
		6h	60,011			58,848	+0,018	58,872	58,539	+0,036	
		6g	59,979			58,816		58,840	58,507		
		6e	59,944			58,781		58,805	58,472		
		6d	59,916			58,753		58,777	58,444		
		8h	60,002			58,753	+0,023	58,784	58,442	+0,046	
		8g	59,970			58,721		58,752	58,410		
Контрольные калибры-пробки	КПР-ПР	4h	60,009	—0,018	—	59,013	—0,005	59,005	58,359 не более	—	—
		6h; 8h	60,011	—0,022		59,004	—0,006	58,996	58,350		
		6g; 8g	59,979			58,972		58,964	58,318		
		6e	59,944			58,938		58,928	58,283		
		6d	59,916			58,910		58,900	58,255		
	КПР-НЕ	4h	59,336	—0,009	—	59,034	—0,005	—	58,369 не более	—	—
		6h; 8h	59,332	—0,011		59,030	—0,006		59,367		
		6g; 8g	59,300			58,998			58,335		
		6e	59,266			58,963			58,300		
		6d	59,238			58,935			58,272		
	К-И	4h	59,344	—0,009	—	59,042	—0,005	—	58,369 не более	—	—
		6h; 8h	59,344	—0,011		59,042	—0,006		58,367		

Продолжение табл. 183

Исполнительные размеры калибров для резьбы М60×1,5

мм

Наименование	Вид калибра	Поле допуска резьбы	d Новый Номин.	d Новый Пред. откл.	d Изношенный	d_2 Новый Номин.	d_2 Новый Пред. откл.	d_2 Изношенный	d_1 Новый Номин.		d_1 Новый Пред. откл.	d_1 Изношенный
Контрольные калибры-пробки	К-И	6g; 8g	59,312	−0,011	—	59,010	−0,006	—	58,335	не более	—	—
		6e	59,278			58,975			58,300			
		6d	59,250			58,947			58,272			
	КНЕ-ПР	4h	60,009	−0,018	—	58,908	−0,005	58,900	58,254	не более	—	—
		6h	60,011	−0,022		58,844	−0,006	58,834	58,189			
		6g	59,979			58,812		58,802	58,157			
		6e	59,944			58,776		58,768	58,122			
		6d	59,916			58,748		58,740	58,094			
		8h	59,979	−0,028		58,748	−0,008	58,736	58,092			
		8g	59,947			58,716		58,704	58,060			
	КНЕ-НЕ	4h	59,909	−0,018	—	58,928	−0,005	—	58,276	не более	—	—
		6h	59,851	−0,022		58,869	−0,006		58,216			
		6g	59,819			58,837			58,184			
		6e	59,784			58,802			58,149			
		6d	59,756			58,774			58,121			
		8h	59,764	−0,028		58,780	−0,008		58,126			
		8g	59,732			58,748			58,094			
	КИ-НЕ	4h	59,914	−0,018	—	58,934	−0,005	—	58,276	не более	—	—
		6h	59,857	−0,022		58,875	−0,006		58,216			
		6g	59,825			58,843			58,184			
		6e	59,790			58,808			58,149			
		6d	59,762			58,780			58,121			
		8h	59,772	−0,028		58,788	−0,008		58,126			
		8g	59,740			58,756			58,094			
	У-ПР	4h	60,009	−0,018	—	59,024	−0,005	59,016	58,369	не более	—	—
		6h; 8h	60,011	−0,022		59,018	−0,006	59,009	58,367			
		6g; 8g	59,979			58,986		58,977	58,335			
		6e	56,944			58,951		58,942	58,300			
		6d	59,916			58,923		58,914	58,272			
	У-НЕ	4h	59,902	−0,018	—	58,919	−0,005	58,911	58,276	не более	—	—
		6h	59,842	−0,022		58,857	−0,006	58,848	58,216			
		6g	59,810			58,825		58,816	58,184			
		6e	59,775			58,790		58,781	58,149			
		6d	69,747			58,762		58,753	58,121			
		8h	59,752	−0,028		58,764	−0,008	58,752	58,126			
		8g	59,720			58,732		58,720	58,094			

Таблица 184

Исполнительные размеры калибров для резьбы М60×1

мм

Наименование	Вид калибра	Поле допуска резьбы	d Новый Номин.	d Новый Пред. откл.	d Изношенный	d_2 Новый Номин.	d_2 Новый Пред. откл.	d_2 Изношенный	d_1 Новый Номин.	d_1 Новый Пред. откл.	d_1 Изношенный
Калибры-пробки	ПР	4H5H; 5H	60,015	−0,018	59,994	59,360	−0,009	59,344	58,917 не более	—	—
		6H; 7H	60,023	−0,022	59,994	59,368	−0,011	59,344	58,917		
		6G; 7G	60,049		60,020	59,394		59,370	58,943		
	НЕ	4H5H	59,682	−0,018	—	59,477	−0,009	59,463	58,917 не более	—	—
		5H	59,716	−0,022		59,511	−0,011	59,494	58,917		
		6H	59,756			59,551		59,534	58,917		
		6G	59,782			59,577		59,560	58,943		
		7H	59,807	−0,028		59,600	−0,014	59,578	58,917		
		7G	59,833			59,626		59,604	58,943		
Калибры-кольца	ПР	4h	60,009 не менее	—	—	59,341	+0,014	59,364	58,910	+0,014	58,933
		6h; 8h	60,011			59,333	+0,018	59,363	58,908	+0,018	58,938
		6g; 8g	59,985			59,307		59,337	58,882		58,912
		6e	59,951			59,273		59,303	58,848		58,878
		6d	59,921			59,243		59,273	58,818		58,848
	НЕ	4h	60,009 не менее	—	—	59,246	+0,014	59,265	59,039	+0,028	—
		6h	60,000			59,192	+0,018	59,216	58,983	+0,036	
		6g	59,974			59,166		59,190	58,957		
		6e	59,940			59,132		59,156	58,923		
		6d	59,910			59,102		59,126	58,893		
		8h	59,919			59,103	+0,023	59,134	58,909	+0,046	
		8g	59,893			59,077		59,108	58,883		
Контрольные калибры-пробки	КПР-ПР	4h	60,009	−0,018	—	59,337	−0,005	59,329	58,900 не более	—	—
		6h; 8h	60,011	−0,022		59,328	−0,006	59,320	58,891		
		6g; 8g	59,985			59,302		59,294	58,865		
		6e	59,951			59,268		59,260	58,831		
		6d	59,921			59,238		59,230	58,801		
	КПР-НЕ	4h	59,560	−0,009	—	59,358	−0,005	—	58,910 не более	—	—
		6h; 8h	59,556	−0,011		59,354	−0,006		58,908		
		6g; 8g	59,530			59,328			58,882		
		6e	59,496			59,294			58,848		
		6d	59,466			59,264			58,818		
	К-И	4h	59,568	−0,009	—	59,366	−0,005	—	58,910 не более	—	—
		6h; 8h	59,568	−0,011		59,366	−0,006		58,908		

Продолжение табл. 184

Исполнительные размеры калибров для резьбы М60×1

мм

Наименование	Вид калибра	Поле допуска резьбы	d Новый Номин.	d Новый Пред. откл.	d Изношенный	d_2 Новый Номин.	d_2 Новый Пред. откл.	d_2 Изношенный	d_1 Новый Номин.	d_1 Новый Пред. откл.	d_1 Изношенный
Контрольные калибры-пробки	К-И	6g; 8g	59,542	−0,011	—	59,340	−0,006	—	58,882 не более	—	—
		6e	59,508			59,306			58,848		
		6d	59,478			59,276			58,818		
	КНЕ-ПР	4h	60,009	−0,018	—	59,242	−0,005	59,234	58,805 не более	—	—
		6h	59,982	−0,022		59,188	−0,006	59,178	58,750		
		6g	59,956			59,162		59,152	58,724		
		6e	59,922			59,128		59,118	58,690		
		6d	59,892			59,098		59,088	58,660		
		8h	59,896	−0,028		59,098	−0,008	59,086	58,660		
		8g	59,870			59,072		59,060	58,634		
	КНЕ-НЕ	4h	59,919	−0,018	—	59,262	−0,005	—	58,827 не более	—	—
		6h	59,871	−0,022		59,213	−0,006		58,777		
		6g	59,845			59,187			58,751		
		6e	59,811			59,153			58,717		
		6d	59,781			59,123			58,687		
		8h	59,790	−0,028		59,130	−0,008		58,693		
		8g	59,764			59,104			58,667		
	КИ-НЕ	4h	59,924	−0,018	—	59,268	−0,005	—	58,827 не более	—	—
		6h	59,877	−0,022		59,219	−0,006		58,777		
		6g	59,851			59,193			58,751		
		6e	59,817			59,159			58,717		
		6d	59,787			59,129			58,687		
		8h	59,798	−0,028		59,138	−0,008		58,693		
		8g	59,772			59,112			58,667		
	У-ПР	4h	60,009	−0,018	—	59,348	−0,005	59,340	58,910 не более	—	—
		6h; 8h	60,011	−0,022		59,342	−0,006	59,333	58,908		
		6g; 8g	59,985			59,316		59,307	58,882		
		6e	59,951			59,282		59,273	58,848		
		6d	59,921			59,252		59,243	58,818		
	У-НЕ	4h	59,912	−0,018	—	59,253	−0,005	59,245	58,827 не более	—	—
		6h	59,862	−0,022		59,201	−0,006	59,192	58,777		
		6g	59,836			59,175		59,166	58,751		
		6e	59,802			59,141		59,132	58,717		
		6d	59,772			59,111		59,102	58,687		
		8h	59,778	−0,028		59,114	−0,008	59,102	58,693		
		8g	59,752			59,088		59,076	58,667		

Таблица 185

Исполнительные размеры калибров для резьбы М62×4

мм

Наименование	Вид калибра	Поле допуска резьбы	d Новый Номин.	d Новый Пред. откл.	d Изношенный	d_2 Новый Номин.	d_2 Новый Пред. откл.	d_2 Изношенный	d_1 Новый Номин.	d_1 Новый Пред. откл.	d_1 Изношенный
Калибры-пробки	ПР	4H5H; 5H	62,023	−0,022	61,994	59,420	−0,011	59,396	57,670 (не более)	—	—
		6H; 7H	62,030	−0,028	61,995	59,425	−0,014	59,397	57,670 (не более)		
		6G; 7G	62,090		62,055	59,485		59,457	57,730 (не более)		
	НЕ	4H5H	60,418	−0,022	—	59,613	−0,011	59,596	57,670 (не более)	—	—
		5H	60,473	−0,028		59,666	−0,014	59,644	57,670 (не более)		
		6H	60,538			59,731		59,709	57,670 (не более)		
		6G	60,598			59,791		59,769	57,730 (не более)		
		7H	60,629	−0,036		59,820	−0,018	59,792	57,670 (не более)		
		7G	60,689			59,880		59,852	57,730 (не более)		
Калибры-кольца	ПР	4h	62,011 (не менее)	—	—	59,385	+0,018	59,415	57,661	+0,018	57,691
		6h; 8h	62,014 (не менее)			59,378	+0,023	59,416	57,658	+0,023	57,696
		6g; 8g	61,954 (не менее)			59,318		59,356	57,598		57,636
		6e	61,919 (не менее)			59,284		59,320	57,564		57,600
		6d	61,889 (не менее)			59,254		59,290	57,534		57,570
	НЕ	4h	62,011 (не менее)	—	—	59,234	+0,018	59,258	58,425	+0,036	—
		6h	62,014 (не менее)			59,143	+0,023	59,174	58,332	+0,046	
		6g	61,954 (не менее)			59,083		59,114	58,272		
		6e	61,919 (не менее)			59,048		59,079	58,236		
		6d	61,889 (не менее)			59,018		59,049	58,206		
		8h	62,018 (не менее)			58,997	+0,030	59,037	58,182	+0,060	
		8g	61,958 (не менее)			58,937		58,977	58,122		
Контрольные калибры-пробки	КПР-ПР	4h	62,011	−0,022	—	59,380	−0,006	59,372	57,644 (не более)	—	—
		6h; 8h	62,014	−0,028		59,374	−0,008	59,362	57,636 (не более)		
		6g; 8g	61,954			59,314		59,302	57,576 (не более)		
		6e	61,919			59,279		59,267	57,541 (не более)		
		6d	61,889			59,249		59,237	57,511 (не более)		
	КПР-НЕ	4h	60,208	−0,011	—	59,406	−0,006	—	57,661	—	—
		6h; 8h	60,208	−0,014		59,406	−0,008		57,658		
		6g; 8g	60,148			59,346			57,598		
		6e	60,114			59,310			57,564		
		6d	60,084			59,280			57,534		
	К-И	4h	60,220	−0,011	—	59,418	−0,006	—	57,661 (не более)	—	—
		6h; 8h	60,222	−0,014		59,420	−0,008		57,658 (не более)		

Продолжение табл. 185

Исполнительные размеры калибров для резьбы М62×4

мм

Наименование	Вид калибра	Поле допуска резьбы	d Новый Номин.	d Новый Пред. откл.	d Изношенный	d_2 Новый Номин.	d_2 Новый Пред. откл.	d_2 Изношенный	d_1 Новый Номин.		d_1 Новый Пред. откл.	d_1 Изношенный
Контрольные калибры-пробки	К-И	6g; 8g	60,162	−0,014	—	59,360	−0,006	—	57,598	не более	—	—
		6e	60,128			59,324			57,564			
		6d	60,098			59,294			57,534			
	КНЕ-ПР	4h	62,011	−0,022	—	59,230	−0,006	59,220	57,493	не более	—	—
		6h	62,014	−0,028		59,138	−0,008	59,126	57,400			
		6g	61,954			59,078		59,066	57,340			
		6e	61,919			59,044		59,032	57,306			
		6d	61,889			59,014		59,002	57,276			
		8h	62,018	−0,036		58,992	−0,011	58,978	57,253			
		8g	61,958			58,932		58,918	57,193			
	КНЕ-НЕ	4h	61,861	−0,022	—	59,255	−0,006	—	57,520	не более	—	—
		6h	61,778	−0,028		59,170	−0,008		57,434			
		6g	61,718			59,110			57,374			
		6e	61,683			59,075			57,339			
		6d	61,653			59,045			57,309			
		8h	61,643	−0,036		59,032	−0,011		57,295			
		8g	61,583			58,972			57,235			
	КИ-НЕ	4h	61,867	−0,022	—	59,261	−0,006	—	57,520	не более	—	—
		6h	61,786	−0,028		59,178	−0,008		57,434			
		6g	61,726			59,118			57,374			
		6e	61,691			59,083			57,339			
		6d	61,661			59,053			57,309			
		8h	61,653	−0,036		59,042	−0,011		57,295			
		8g	61,593			58,982			57,235			
	У-ПР	4h	62,011	−0,022	—	59,394	−0,006	59,385	57,661	не более	—	—
		6h; 8h	62,014	−0,028		59,390	−0,008	59,378	57,658			
		6g; 8g	61,954			59,330		59,318	57,598			
		6e	61,919			59,295		59,283	57,564			
		6g	61,889			59,265		59,253	57,534			
	У-НЕ	4h	61,852	−0,022	—	59,243	−0,006	59,234	57,520	не более	—	—
		6h	61,766	−0,028		59,154	−0,008	59,142	57,434			
		6g	61,706			59,094		59,082	57,374			
		6e	61,672			59,060		59,048	57,339			
		6d	61,642			59,030		59,018	57,309			
		8h	61,628	−0,036		59,012	−0,011	58,997	57,295			
		8g	61,568			58,952		58,937	57,235			

Таблица 186

Исполнительные размеры калибров для резьбы М62×3

мм

Наименование	Вид калибра	Поле допуска резьбы	d Новый Номин.	d Новый Пред. откл.	d Изношенный	d_2 Новый Номин.	d_2 Новый Пред. откл.	d_2 Изношенный	d_1 Новый Номин.	d_1 Новый Пред. откл.	d_1 Изношенный
Калибры-пробки	ПР	4H5H; 5H	62,023	−0,022	61,994	60,068	−0,011	60,046	58,752	не более	—
		6H; 7H	62,030	−0,028	61,995	60,074	−0,014	60,046	58,752		
		6G; 7G	62,078		62,043	60,122		60,094	58,800		
	НЕ	4H5H	60,848	−0,022	—	60,242	−0,011	60,225	58,752	не более	—
		5H	60,896	−0,028		60,289	−0,014	60,267	58,752		
		6H	60,952			60,345		60,323	58,752		
		6G	61,000			60,393		60,371	58,800		
		7H	61,033	−0,036		60,424	−0,018	60,396	58,752		
		7G	61,081			60,472		60,444	58,800		
Калибры-кольца	ПР	4h	62,011	не менее	—	60,034	+0,018	60,064	58,743	+0,018	58,773
		6h; 8h	62,014			60,028	+0,023	60,064	58,740	+0,023	58,778
		6g; 8g	61,966			59,980		60,016	58,692		58,730
		6e	61,929			59,942		59,980	58,656		58,692
		6d	61,902			59,916		59,952	58,628		58,666
	НЕ	4h	62,011	не менее	—	59,901	+0,018	59,925	59,292	+0,036	—
		6h	62,014			59,816	+0,023	59,847	59,204	+0,046	
		6g	61,966			59,768		59,799	59,156		
		6e	61,929			59,731		59,762	59,120		
		6d	61,902			59,704		59,735	59,092		
		8h	62,018			59,686	+0,030	59,726	59,071	+0,060	
		8g	61,970			59,638		59,678	59,023		
Контрольные калибры-пробки	КПР-ПР	4h	62,011	−0,022	—	60,030	−0,006	60,020	58,726	не более	—
		6h; 8h	62,014	−0,028		60,023	−0,008	60,011	58,718		
		6g; 8g	61,966			59,975		59,963	58,670		
		6e	61,929			59,938		59,926	58,633		
		6d	61,902			59,911		59,899	58,605		
	КПР-НЕ	4h	60,658	−0,011	—	60,055	−0,006	—	58,743	не более	—
		6h; 8h	60,658	−0,014		60,054	−0,008		58,740		
		6g; 8g	60,610			60,006			58,692		
		6e	60,572			59,970			58,656		
		6d	60,546			59,942			58,628		
	К-И	4h	60,670	−0,011	—	60,067	−0,006	—	58,743	не более	—
		6h; 8h	60,672	−0,014		59,068	−0,008		58,740		

Продолжение табл. 186

Исполнительные размеры калибров для резьбы М62×3

мм

Наименование	Вид калибра	Поле допуска резьбы	d Новый Номин.	d Новый Пред. откл.	d Изношенный	d_2 Новый Номин.	d_2 Новый Пред. откл.	d_2 Изношенный	d_1 Новый Номин.		d_1 Новый Пред. откл.	d_1 Изношенный
Контрольные калибры-пробки	К-И	6g; 8g	60,624	−0,014	—	60,020	−0,008	—	58,692	не более	—	—
		6e	60,586			59,984			58,656			
		6d	60,560			59,956			58,628			
	КНЕ-ПР	4h	62,011	−0,022	—	59,896	−0,006	59,888	58,593	не более	—	—
		6h	62,014	−0,028		59,812	−0,008	59,800	58,506			
		6g	61,966			59,764		59,752	58,458			
		6e	61,929			59,726		59,714	58,422			
		6d	61,902			59,700		59,688	58,394			
		8h	62,018	−0,036		59,682	−0,011	59,666	58,375			
		8g	61,970			59,634		59,618	58,327			
	КНЕ-НЕ	4h	61,879	−0,022	—	59,922	−0,006	—	58,620	не более	—	—
		6h	61,802	−0,028		59,843	−0,008		58,540			
		6g	61,754			59,795			58,492			
		6e	61,717			59,758			58,455			
		6d	61,690			59,731			58,428			
		8h	61,683	−0,036		59,722	−0,011		58,417			
		8g	61,635			59,674			58,369			
	КИ-НЕ	4h	61,885	−0,022	—	59,928	−0,006	—	58,620	не более	—	—
		6h	61,810	−0,028		59,851	−0,008		58,540			
		6g	61,762			59,803			58,492			
		6e	61,725			59,766			58,455			
		6d	61,698			59,739			58,428			
		8h	61,693	−0,036		59,732	−0,011		58,417			
		8g	61,645			59,684			58,369			
	У-ПР	4h	62,011	−0,022	—	60,043	−0,006	60,034	58,743	не более	—	—
		6h; 8h	62,014	−0,028		60,039	−0,008	60,027	58,740			
		6g; 8g	61,966			59,991		59,979	58,692			
		6e	61,929			59,954		59,942	58,656			
		6d	61,902			59,927		59,915	58,628			
	У-НЕ	4h	61,870	−0,022	—	59,910	−0,006	59,901	58,620	не более	—	—
		6h	61,790	−0,028		59,828	−0,008	59,816	58,540			
		6g	61,742			59,780		59,768	58,492			
		6e	61,706			59,742		59,730	58,455			
		6d	61,678			59,716		59,704	58,428			
		8h	61,668	−0,036		59,701	−0,011	59,686	58,417			
		8g	61,620			59,653		59,638	58,369			

Таблица 187

Исполнительные размеры калибров для резьбы М62×2

мм

Наименование	Вид калибра	Поле допуска резьбы	d Новый Номин.	d Новый Пред. откл.	d Изношенный	d_2 Новый Номин.	d_2 Новый Пред. откл.	d_2 Изношенный	d_1 Новый Номин.	d_1 Новый Пред. откл.	d_1 Изношенный
Калибры-пробки	ПР	4H5H; 5H	62,023	—0,022	61,994	60,718	—0,011	60,696	59,835 не более	—	—
		6H; 7H	62,030	—0,028	61,995	60,724	—0,014	60,696	59,835		
		6G; 7G	62,068		62,033	60,762		60,734	59,873		
	НЕ	4H5H	61,268	—0,022	—	60,862	—0,011	60,845	59,835 не более	—	—
		5H	61,308			60,902		60,885	59,835		
		6H	61,358	—0,028		60,951	—0,014	60,929	59,835		
		6G	61,396			60,989		60,967	59,873		
		7H	61,422			61,015		60,993	59,835		
		7G	61,460			61,053		61,031	59,873		
Калибры-кольца	ПР	4h	62,009 не менее	—	—	60,692	+0,014	60,715	59,828	+0,014	59,851
		6h; 8h	62,011			60,684	+0,018	60,714	59,826	+0,018	59,856
		6g; 8g	61,973			60,646		60,676	59,788		59,818
		6e	61,940			60,613		60,643	59,755		59,785
		6d	61,911			60,584		60,614	59,726		59,756
	НЕ	4h	62,009 не менее	—	—	60,575	+0,014	60,594	60,168	+0,028	—
		6h	62,011			60,503	+0,018	60,527	60,094	+0,036	
		6g	61,973			60,465		60,489	60,056		
		6e	61,940			60,432		60,456	60,023		
		6d	61,911			60,403		60,427	59,994		
		8h	62,014			60,398	+0,023	60,429	59,986	+0,046	
		8g	61,976			60,360		60,391	59,948		
Контрольные калибры-пробки	КПР-ПР	4h	62,009	—0,018	—	60,688	—0,005	60,680	59,818 не более	—	—
		6h; 8h	62,011	—0,022		60,680	—0,006	60,670	59,809		
		6g; 8g	61,973			60,642		60,632	59,771		
		6e	61,940			60,608		60,600	59,738		
		6d	61,911			60,580		60,570	59,709		
	КПР-НЕ	4h	61,110	—0,009	—	60,708	—0,005	—	59,828 не более	—	—
		6h; 8h	61,108	—0,011		60,705	—0,006		59,826		
		6g; 8g	61,070			60,667			59,788		
		6e	61,036			60,634			59,755		
		6d	61,008			60,605			59,726		
	К-И	4h	61,120	—0,009	—	60,718	—0,005	—	59,828 не более	—	—
		6h; 8h	61,120	—0,011		60,717	—0,006		59,826		
		6g; 8g	61,082			60,679			59,788		
		6e	61,048			60,646			59,755		
		6d	61,020			60,617			59,726		

Продолжение табл. 187

Исполнительные размеры калибров для резьбы М62×2

мм

Наименование	Вид калибра	Поле допуска резьбы	d Новый Номин.	d Новый Пред. откл.	d Изношенный	d_2 Новый Номин.	d_2 Новый Пред. откл.	d_2 Изношенный	d_1 Новый Номин.		d_1 Новый Пред. откл.	d_1 Изношенный
Контрольные калибры-пробки	КНЕ-ПР	4h	62,009	—0,018	—	60,571	—0,005	60,563	59,701	не более	—	—
		6h	62,011	—0,022		60,498	—0,006	60,490	59,628			
		6g	61,973			60,460		60,452	59,590			
		6e	61,940			60,428		60,418	59,557			
		6d	61,911			60,398		60,390	59,528			
		8h	62,014	—0,028		60,394	—0,008	60,382	59,522			
		8g	61,976			60,356		60,344	59,484			
	КНЕ-НЕ	4h	61,897	—0,018	—	60,592	—0,005	—	59,723	не более	—	—
		6h	61,831	—0,022		60,524	—0,006		59,655			
		6g	61,793			60,486			59,617			
		6e	61,760			60,453			59,584			
		6d	61,731			60,424			59,555			
		8h	61,734	—0,028		60,425	—0,008		59,555			
		8g	61,696			60,387			59,517			
	КИ-НЕ	4h	61,902	—0,018	—	60,596	—0,005	—	59,723	не более	—	—
		6h	61,837	—0,022		60,530	—0,006		59,655			
		6g	61,799			60,492			59,617			
		6e	61,766			60,459			59,584			
		6d	61,737			60,430			59,555			
		8h	61,742	—0,028		60,433	—0,008		59,555			
		8g	61,704			60,395			59,517			
	У-ПР	4h	62,009	—0,018	—	60,699	—0,005	60,691	59,828	не более	—	—
		6h; 8h	62,011	—0,022		60,693	—0,006	60,684	59,826			
		6g; 8g	61,973			60,655		60,646	59,788			
		6e	61,940			60,622		60,613	59,755			
		6d	61,911			60,593		60,584	59,726			
	У-НЕ	4h	61,890	—0,018	—	60,582	—0,005	60,574	59,723	не более	—	—
		6h	61,822	—0,022		60,512	—0,006	60,503	59,655			
		6g	61,784			60,474		60,465	59,617			
		6e	61,751			60,441		60,432	59,584			
		6d	61,722			60,412		60,403	59,555			
		8h	61,722	—0,028		60,410	—0,008	60,398	59,555			
		8g	61,684			60,372		60,360	59,517			

Таблица 188

Исполнительные размеры калибров для резьбы М62×1,5

мм

Наименование	Вид калибра	Поле допуска резьбы	d Новый Номин.	d Новый Пред. откл.	d Изношенный	d_2 Новый Номин.	d_2 Новый Пред. откл.	d_2 Изношенный	d_1 Новый Номин.	d_1 Новый Пред. откл.	d_1 Изношенный
Калибры-пробки	ПР	4Н5Н; 5Н	62,023	−0,022	61,994	61,044	−0,011	61,020	60,376	—	—
		6Н; 7Н	62,030	−0,028	61,995	61,049	−0,014	61,021	60,376		
		6G; 7G	62,062		62,027	61,081		61,053	60,408		
	НЕ	4Н5Н	61,474	−0,022	—	61,169	−0,011	61,152	60,376	—	—
		5Н	61,512			61,207		61,190	60,376		
		6Н	61,559	−0,028		61,252	−0,014	61,230	60,376		
		6G	61,591			61,284		61,262	60,408		
		7Н	61,612			61,305		61,283	60,376		
		7G	61,644			61,337		61,315	60,408		
Калибры-кольца	ПР	4h	62,009	не менее	—	61,017	+0,014	61,040	60,369	+0,014	60,392
		6h; 8h	62,011			61,009	+0,018	61,039	60,367	+0,018	60,397
		6g; 8g	61,979			60,977		61,007	60,335		60,365
		6e	61,944			60,942		60,972	60,300		60,330
		6d	61,916			60,914		60,944	60,272		60,302
	НЕ	4h	62,009	не менее	—	60,912	+0,014	60,931	60,605	+0,028	—
		6h	62,011			60,848	+0,018	60,872	60,539	+0,036	
		6g	61,979			60,816		60,840	60,507		
		6e	61,944			60,781		60,805	60,472		
		6d	61,916			60,753		60,777	60,444		
		8h	62,002			60,753	+0,023	60,784	60,442	+0,046	
		8g	61,970			60,721		60,752	60,410		
Контрольные калибры-пробки	КПР-ПР	4h	62,009	−0,018	—	61,013	−0,005	61,005	60,359	—	—
		6h; 8h	62,011	−0,022		61,004	−0,006	60,996	60,350		
		6g; 8g	61,979			60,972		60,964	60,318		
		6e	61,944			60,938		60,928	60,283		
		6d	61,916			60,910		60,900	60,255		
	КПР-НЕ	4h	61,336	−0,009	—	61,034	−0,005	—	60,369	—	—
		6h; 8h	61,332	−0,011		61,030	−0,006		60,367		
		6g; 8g	61,300			60,998			60,335		
		6e	61,266			60,963			60,300		
		6d	61,238			60,935			60,272		
	К-И	4h	61,344	−0,009	—	61,042	−0,005	—	60,369	—	—
		6h; 8h	61,344	−0,011		61,042	−0,006		60,367		
		6g; 8g	61,312			61,010			60,335		
		6e	61,278			60,975			60,300		
		6d	61,250			60,947			60,272		

Продолжение табл. 188

Исполнительные размеры калибров для резьбы М62×1,5

мм

Наименование	Вид калибра	Поле допуска резьбы	d Новый Номин.	d Новый Пред. откл.	d Изношенный	d_2 Новый Номин.	d_2 Новый Пред. откл.	d_2 Изношенный	d_1 Новый Номин.	d_1 Новый Пред. откл.	d_1 Изношенный
Контрольные калибры-пробки	КНЕ-ПР	4h	62,009	−0,018	—	60,908	−0,005	60,900	60,254	не более	—
		6h	62,011	−0,022		60,844	−0,006	60,834	60,189		
		6g	61,979			60,812		60,802	60,157		
		6e	61,944			60,776		60,768	60,122		
		6d	61,916			60,748		60,740	60,094		
		8h	61,979	−0,028		60,748	−0,008	60,736	60,092		
		8g	61,947			66,716		60,704	60,060		
	КНЕ-НЕ	4h	61,909	−0,018	—	60,928	−0,005	—	60,276	не более	—
		6h	61,851	−0,022		60,869	−0,006		60,216		
		6g	61,819			60,837			60,184		
		6e	61,784			60,802			60,149		
		6d	61,756			60,774			60,121		
		8h	61,764	−0,028		60,780	−0,008		60,126		
		8g	61,732			60,748			60,094		
	КИ-НЕ	4h	61,914	−0,018	—	60,934	−0,005	—	60,276	не более	—
		6h	61,857	−0,022		60,875	−0,006		60,216		
		6g	61,825			60,843			60,184		
		6e	61,790			60,808			60,149		
		6d	61,762			60,780			60,121		
		8h	61,772	−0,028		60,788	−0,008		60,126		
		8g	61,740			60,756			60,094		
	У-ПР	4h	62,009	−0,018	—	61,024	−0,005	61,016	65,369	не более	—
		6h; 8h	62,011	−0,022		61,018	−0,006	61,009	60,367		
		6g; 8g	61,979			60,986		60,977	60,335		
		6e	61,944			60,951		60,942	60,300		
		6d	61,916			60,923		60,914	60,272		
	У-НЕ	4h	61,902	−0,018	—	60,919	−0,005	60,911	60,276	не более	—
		6h	61,842	−0,022		60,857	−0,006	60,848	60,216		
		6g	61,810			60,825		60,816	60,184		
		6e	61,775			60,790		60,781	60,149		
		6d	61,747			60,762		60,753	60,121		
		8h	61,752	−0,028		60,764	−0,008	60,752	60,126		
		8g	61,720			60,732		60,720	60,094		

Таблица 189

Исполнительные размеры калибров для резьбы М64

мм

Наименование	Вид калибра	Поле допуска резьбы	d Новый Номин.	d Новый Пред. откл.	d Изношенный	d_2 Новый Номин.	d_2 Новый Пред. откл.	d_2 Изношенный	d_1 Новый Номин.	d_1 Новый Пред. откл.	d_1 Изношенный
Калибры-пробки	ПР	4H5H; 5H	64,030	−0,028	63,995	60,126	−0,014	60,098	57,505	—	—
		6H; 7H	64,042	−0,036	63,997	60,136	−0,018	60,100	57,505		
		6G; 7G	64,122		64,077	60,216		60,180	57,585		
	НЕ	4H5H	61,560	−0,028	—	60,353	−0,014	60,331	57,505	—	—
		5H	61,624			60,417		60,395	57,505		
		6H	61,705	−0,036		60,496	−0,018	60,468	57,505		
		6G	61,785			60,576		60,548	57,585		
		7H	61,805			60,596		60,568	57,505		
		7G	61,885			60,676		60,648	57,585		
Калибры-кольца	ПР	4h	64,011	не менее	—	60,086	+0,018	60,116	57,496	+0,018	57,526
		6h; 8h	64,014			60,080	+0,023	60,116	57,494		57,530
		6g; 8g	63,934			60,000		60,036	57,414		57,450
		6e	63,896			59,962		59,998	57,376		57,412
		6d	63,864			59,930		59,966	57,344		57,380
	НЕ	4h	64,011	не менее	—	59,905	+0,018	59,929	58,696	+0,036	—
		6h	64,014			59,800	+0,023	59,831	58,588	+0,046	
		6g	63,934			59,720		59,751	58,508		
		6e	63,896			59,682		59,713	58,470		
		6d	63,864			59,650		59,681	58,438		
		8h	64,018			59,623	+0,030	59,663	58,408	+0,060	
		8g	63,938			59,543		59,583	58,328		
Контрольные калибры-пробки	КПР-ПР	4h	64,011	−0,022	—	60,082	−0,006	60,072	57,479	—	—
		6h; 8h	64,014	−0,028		60,075	−0,008	60,063	57,471		
		6g; 8g	63,934			59,995		59,983	57,391		
		6e	63,896			59,957		59,945	57,353		
		6d	63,864			59,925		59,913	57,321		
	КПР-НЕ	4h	61,310	−0,011	—	60,107	−0,006	—	57,496	—	—
		6h; 8h	61,310	−0,014		60,106	−0,008		57,494		
		6g; 8g	61,230			60,026			57,414		
		6e	61,192			59,988			57,376		
		6d	61,160			59,956			57,344		
	К-И	4h	61,322	−0,011	—	60,119	−0,006	—	57,496	—	—
		6h; 8h	61,324	−0,014		60,120	−0,008		57,494		

Продолжение табл. 189

Исполнительные размеры калибров для резьбы М64

мм

Наименование	Вид калибра	Поле допуска резьбы	d Новый Номин.	d Новый Пред. откл.	d Изношенный	d_2 Новый Номин.	d_2 Новый Пред. откл.	d_2 Изношенный	d_1 Новый Номин.	d_1 Новый Пред. откл.	d_1 Изношенный
Контрольные калибры-пробки	К-И	6g; 8g	61,244	−0,014	—	60,040	−0,008	—	57,414 не более	—	—
		6e	61,206			60,002			57,376		
		6d	61,174			59,970			57,344		
	КНЕ-ПР	4h	64,011	−0,022	—	59,900	−0,006	59,892	57,298 не более	—	—
		6h	64,014	−0,028		59,796	−0,008	59,784	57,192		
		6g	63,934			59,716		59,704	57,112		
		6e	63,896			59,678		59,666	57,074		
		6d	63,864			59,646		59,634	57,042		
		8h	64,018	−0,036		59,618	−0,011	59,604	57,013		
		8g	63,938			59,538		59,524	56,933		
	КНЕ-НЕ	4h	63,831	−0,022	—	59,926	−0,006	—	57,325 не более	—	—
		6h	63,734	−0,028		59,827	−0,008		57,225		
		6g	63,654			59,747			57,145		
		6e	63,616			59,709			57,107		
		6d	63,584			59,677			57,075		
		8h	63,568	−0,036		59,658	−0,011		57,055		
		8g	63,488			59,578			56,975		
	КИ-НЕ	4h	63,837	−0,022	—	59,932	−0,006	—	57,325 не более	—	—
		6h	63,742	−0,028		59,835	−0,008		57,225		
		6g	63,662			59,755			57,145		
		6e	63,624			59,717			57,107		
		6d	63,592			59,685			57,075		
		8h	63,578	−0,036		59,668	−0,011		57,055		
		8g	63,498			59,588			56,975		
	У-ПР	4h	64,011	−0,022	—	60,095	−0,006	60,086	57,496 не более	—	—
		6h; 8h	64,014	−0,028		60,091	−0,008	60,079	57,494		
		6g; 8g	63,934			60,011		59,999	57,414		
		6e	63,896			59,973		59,961	57,376		
		6d	63,864			59,941		52,929	57,344		
	У-НЕ	4h	63,822	−0,022	—	59,914	−0,006	59,905	57,325 не более	—	—
		6h	63,722	−0,028		59,812	−0,008	59,800	57,225		
		6g	63,642			59,732		59,720	57,145		
		6e	63,604			59,694		59,682	57,107		
		6d	63,572			59,662		59,650	57,075		
		8h	63,553	−0,036		59,638	−0,011	59,623	57,055		
		8g	63,473			59,558		59,543	57,975		

Таблица 190

Исполнительные размеры калибров для резьбы М64×4

мм

Наименование	Вид калибра	Поле допуска резьбы	d Новый Номин.	d Новый Пред. откл.	d Изношенный	d_2 Новый Номин.	d_2 Новый Пред. откл.	d_2 Изношенный	d_1 Новый Номин.	d_1 Новый Пред. откл.	d_1 Изношенный
Калибры-пробки	ПР	4H5H; 5H	64,023	—0,022	63,994	61,420	—0,011	61,396	59,670 не более	—	—
		6H; 7H	64,030	—0,028	63,995	61,425	—0,014	61,397	59,670 не более		
		6G; 7G	64,090		64,055	61,485		61,457	59,730 не более		
	НЕ	4H5H	62,418	—0,022	—	61,613	—0,011	61,596	59,670 не более	—	—
		5H	62,473	—0,028		61,666	—0,014	61,644	59,670 не более		
		6H	62,538			61,731		61,709	59,670 не более		
		6G	62,598			61,791		61,769	59,730 не более		
		7H	62,629	—0,036		61,820	—0,018	61,792	59,670 не более		
		7G	62,689			61,880		61,852	59,730 не более		
Калибры-кольца	ПР	4h	64,011 не менее	—	—	61,385	+0,018	61,415	59,661	+0,018	59,691
		6h; 8h	64,014 не менее			61,378	+0,023	61,416	59,658	+0,023	59,696
		6g; 8g	63,954 не менее			61,318		61,356	59,598		59,636
		6e	63,919 не менее			61,284		61,320	59,564		59,600
		6d	63,889 не менее			61,254		61,290	59,534		59,570
	НЕ	4h	64,011 не менее	—	—	61,234	+0,018	61,258	60,425	+0,036	—
		6h	64,014 не менее			61,143	+0,023	61,174	60,332	+0,046	
		6g	63,954 не менее			61,083		61,114	60,272		
		6e	63,919 не менее			61,048		61,079	60,236		
		6d	63,889 не менее			61,018		61,049	60,206		
		8h	64,018 не менее			60,997	+0,030	61,037	60,182	+0,060	
		8g	63,958 не менее			60,937		60,977	60,122		
Контрольные калибры-пробки	КПР-ПР	4h	64,011	—0,022	—	61,380	—0,006	61,372	59,644 не более	—	—
		6h; 8h	64,014	—0,028		61,374	—0,008	61,362	59,636 не более		
		6g; 8g	63,954			61,314		61,302	59,576 не более		
		6e	63,919			61,279		61,267	59,541 не более		
		6d	63,889			61,249		61,237	59,511 не более		
	КПР-НЕ	4h	62,208	—0,011	—	61,406	—0,006	—	59,661 не более	—	—
		6h; 8h	62,208	—0,014		61,406	—0,008		59,658 не более		
		6g; 8g	62,148			61,346			59,598 не более		
		6e	62,114			61,310			59,564 не более		
		6d	62,084			61,280			59,534 не более		
	К-И	4h	62,220	—0,011	—	61,418	—0,006	—	59,661 не более	—	—
		6h; 8h	62,222	—0,014		61,420	—0,008		59,658 не более		
		6g; 8g	62,162			61,360			59,598 не более		
		6e	62,128			61,324			59,564 не более		
		6d	62,098			61,294			59,534 не более		

Продолжение табл. 190

Исполнительные размеры калибров для резьбы М64×4

мм

Наименование	Вид калибра	Поле допуска резьбы	d Новый Номин.	d Новый Пред. откл.	d Изношенный	d_2 Новый Номин.	d_2 Новый Пред. откл.	d_2 Изношенный	d_1 Новый Номин.		d_1 Новый Пред. откл.	d_1 Изношенный
Контрольные калибры-пробки	КНЕ-ПР	4h	64,011	—0,022	—	61,230	—0,006	61,220	59,493	не более	—	—
		6h	64,014	—0,028		61,138	—0,008	61,126	59,400			
		6g	63,954			61,078		61,066	59,340			
		6e	63,919			61,044		61,032	59,306			
		6d	63,889			61,014		61,002	59,276			
		8h	64,018	—0,036		60,992	—0,011	60,978	59,253			
		8g	63,958			60,932		60,918	59,193			
	КНЕ-НЕ	4h	63,861	—0,022	—	61,255	—0,006	—	59,520	не более	—	—
		6h	63,778	—0,028		61,170	—0,008		59,434			
		6g	63,718			61,110			59,374			
		6e	63,683			61,075			59,339			
		6d	63,653			61,045			59,309			
		8h	63,643	—0,036		61,032	—0,011		59,295			
		8g	63,583			60,972			59,235			
	КИ-НЕ	4h	63,837	—0,022	—	61,261	—0,006	—	59,520	не более	—	—
		6h	63,786	—0,028		61,178	—0,008		59,434			
		6g	63,726			61,118			59,374			
		6e	63,691			61,083			59,339			
		6d	63,661			61,053			59,309			
		8h	63,653	—0,036		61,042	—0,011		59,295			
		8g	63,593			60,982			59,235			
	У-ПР	4h	64,011	—0,022	—	61,394	—0,006	61,385	59,661	не более	—	—
		6h; 8h	64,014	—0,028		61,390	—0,008	61,378	59,658			
		6g; 8g	63,954			61,330		61,318	59,598			
		6e	63,919			61,295		61,283	59,564			
		6d	63,889			61,265		61,253	59,534			
	У-НЕ	4h	63,852	—0,022	—	61,243	—0,006	61,234	59,520	не более	—	—
		6h	63,766	—0,028		61,154	—0,008	61,142	59,434			
		6g	63,706			61,094		61,082	59,374			
		6e	63,672			61,060		61,048	59,339			
		6d	63,642			61,030		61,018	59,309			
		8h	63,628	—0,036		61,012	—0,011	61,997	59,295			
		8g	63,568			60,952		61,937	59,235			

Таблица 191

Исполнительные размеры калибров для резьбы М64×3

мм

Наименование	Вид калибра	Поле допуска резьбы	d Новый Номин.	d Новый Пред. откл.	d Изношенный	d_2 Новый Номин.	d_2 Новый Пред. откл.	d_2 Изношенный	d_1 Новый Номин.	d_1 Новый Пред. откл.	d_1 Изношенный
Калибры-пробки	ПР	4H5H; 5H	64,023	−0,022	63,994	62,063	−0,011	62,046	60,752	не более —	—
		6H; 7H	64,030	−0,028	63,995	62,074	−0,014	62,046	60,752		
		6G; 7G	64,078		64,043	62,122		62,094	60,800		
	НЕ	4H5H	62,848	−0,022	—	62,242	−0,011	62,225	60,752	не более —	—
		5H	62,896	−0,028		62,289	−0,014	62,267	60,752		
		6H	62,952			62,345		62,323	60,752		
		6G	63,000			62,393		62,371	60,800		
		7H	63,033	−0,036		62,424	−0,018	62,396	60,752		
		7G	63,081			62,472		62,444	60,800		
Калибры-кольца	ПР	4h	64,011	не менее —	—	62,034	+0,018	62,064	60,743	+0,018	60,773
		6h; 8h	64,014			62,028	+0,023	62,064	60,740	+0,023	60,778
		6g; 8g	63,966			61,980		62,016	60,692		60,730
		6e	63,929			61,942		61,980	60,656		60,692
		6d	63,902			61,916		61,952	60,628		60,666
	НЕ	4h	64,011	не менее —	—	61,901	+0,018	61,925	61,292	+0,036	—
		6h	64,014			61,816	+0,023	61,847	61,204	+0,046	
		6g	63,966			61,768		61,799	61,156		
		6e	63,929			61,731		61,762	61,120		
		6d	63,902			61,704		61,735	61,092		
		8h	64,018			61,686	+0,030	61,726	61,071	+0,060	
		8g	63,970			61,638		61,678	61,023		
Контрольные калибры-кольца	КПР-ПР	4h	64,011	−0,022	—	62,030	−0,006	62,020	60,726	не более —	—
		6h; 8h	64,014	−0,028		62,023	−0,008	62,011	60,718		
		6g; 8g	63,966			61,975		61,963	60,670		
		6e	63,929			61,938		61,926	60,633		
		6d	63,902			61,911		61,899	60,606		
	КПР-НЕ	4h	62,658	−0,011	—	62,055	−0,006	—	60,743	не более —	—
		6h; 8h	62,658	−0,014		62,054	−0,008		60,740		
		6g; 8g	62,610			62,006			60,692		
		6e	62,572			61,970			60,656		
		6d	62,546			61,942			60,628		
	К-И	4h	62,670	−0,011	—	62,067	−0,006	—	60,743	не более —	—
		6h; 8h	62,672	−0,014		62,068	−0,008		60,740		
		6g; 8g	62,624			62,020			60,692		
		6e	62,586			61,984			60,656		
		6d	62,560			61,956			60,628		

Продолжение табл. 191

Исполнительные размеры калибров для резьбы М64×3

мм

Наименование	Вид калибра	Поле допуска резьбы	d Новый Номин.	d Новый Пред. откл.	d Изношенный	d_2 Новый Номин.	d_2 Новый Пред. откл.	d_2 Изношенный	d_1 Новый Номин.		d_1 Новый Пред. откл.	d_1 Изношенный
Контрольные калибры-пробки	КНЕ-ПР	4h	64,611	—0,022	—	61,896	—0,006	61,888	60,593	не более	—	—
		6h	64,014	—0,028		61,812	—0,008	61,800	60,506			
		6g	63,966			61,764		60,752	60,458			
		6e	63,929			61,726		61,714	60,422			
		6d	63,902			61,700		61,688	60,394			
		8h	64,018	—0,036		61,682	—0,011	61,666	60,375			
		8g	63,970			61,634		61,618	60,327			
	КНЕ-НЕ	4h	63,879	—0,022	—	61,922	—0,006	—	60,620	не более	—	—
		6h	63,802	—0,028		61,843	—0,008		60,540			
		6g	63,754			61,795			60,492			
		6e	63,717			61,758			60,455			
		6d	63,690			61,731			60,428			
		8h	63,683	—0,036		61,722	—0,011		60,417			
		8g	63,635			61,674			60,369			
	КИ-НЕ	4h	63,885	—0,022	—	61,928	—0,006	—	60,620	не более	—	—
		6h	63,810	—0,028		61,851	—0,008		60,540			
		6g	63,762			61,803			60,492			
		6e	63,725			61,766			60,455			
		6d	63,698			61,739			60,428			
		8h	63,693	—0,036		61,732	—0,011		60,417			
		8g	63,645			61,684			60,369			
	У-ПР	4h	64,011	—0,022	—	62,043	—0,006	62,034	60,743	не более	—	—
		6h; 8h	64,014	—0,028		62,039	—0,008	62,027	60,740			
		6g; 8g	63,966			61,991		61,979	60,692			
		6e	63,929			61,954		61,942	60,656			
		6d	63,902			61,927		61,915	60,628			
	У-НЕ	4h	63,870	—0,022	—	61,910	—0,006	61,901	60,620	не более	—	—
		6h	63,790	—0,028		61,828	—0,008	61,816	60,540			
		6g	63,742			61,780		61,768	60,492			
		6e	63,706			61,742		61,730	60,455			
		6d	63,678			61,716		61,704	60,428			
		8h	63,668	—0,036		61,701	—0,011	61,686	60,417			
		8g	63,620			61,653		61,638	60,369			

Таблица 192

Исполнительные размеры калибров для резьбы М64×2

мм

Наименование	Вид калибра	Поле допуска резьбы	d Новый Номин.	d Новый Пред. откл.	d Изношенный	d_2 Новый Номин.	d_2 Новый Пред. откл.	d_2 Изношенный	d_1 Новый Номин.	d_1 Новый Пред. откл.	d_1 Изношенный
Калибры-пробки	ПР	4H5H; 5H	64,023	—0,022	63,994	62,718	—0,011	62,696	61,835 не более	—	—
		6H; 7H	64,030	—0,028	63,995	62,724	—0,014	62,696	61,835 не более		
		6G; 7G	64,068		64,033	62,762		62,734	61,873 не более		
	НЕ	4H5H	63,268	—0,022	—	62,862	—0,011	62,845	61,835 не более	—	—
		5H	63,308			62,902		62,885	61,835		
		6H	63,358	—0,028		62,951	—0,014	62,929	61,835		
		6G	63,396			62,989		62,967	61,873		
		7H	63,422			63,015		62,993	61,835		
		7G	63,460			63,053		63,031	61,873		
Калибры-кольца	ПР	4h	64,009 не менее	—	—	62,692	+0,014	62,715	61,828	+0,014	61,851
		6h; 8h	64,011			62,684	+0,018	62,714	61,826	+0,018	61,856
		6g; 8g	63,973			62,646		62,676	61,788		61,818
		6e	63,940			62,613		62,643	61,755		61,785
		6d	63,911			62,584		62,614	61,726		61,756
	НЕ	4h	64,008 не менее	—	—	62,575	+0,014	62,594	62,168	+0,028	—
		6h	64,011			62,503	+0,018	62,527	62,094	+0,036	
		6g	63,973			62,465		62,489	62,056		
		6e	63,940			62,432		62,456	62,023		
		6d	63,911			62,403		62,427	61,994		
		8h	64,014			62,398	+0,023	62,429	61,986	+0,046	
		8g	63,976			62,360		62,391	61,948		
Контрольные калибры-пробки	КПР-ПР	4h	64,009	—0,018	—	62,688	—0,005	62,680	61,818 не более	—	—
		6h; 8h	64,011	—0,022		62,680	—0,006	62,670	61,809		
		6g; 8g	63,973			62,642		62,632	61,771		
		6e	63,940			62,608		62,600	61,738		
		6d	63,911			62,580		62,570	61,709		
	КПР-НЕ	4h	63,110	—0,009	—	62,708	—0,005	—	61,828 не более	—	—
		6h; 8h	63,108	—0,011		62,705	—0,006		61,826		
		6g; 8g	63,070			62,667			61,788		
		6e	63,036			62,634			61,755		
		6d	63,008			62,605			61,726		
	К-И	4h	63,120	—0,009	—	62,718	—0,005	—	61,828 не более	—	—
		6h; 8h	63,120	—0,011		62,717	—0,006		61,826		
		6g; 8g	63,082			62,679			61,788		
		6e	63,048			62,646			61,755		
		6d	63,020			62,617			61,726		

Продолжение табл. 192

Исполнительные размеры калибров для резьбы М64×2

мм

Наименование	Вид калибра	Поле допуска резьбы	d Новый Номин.	d Новый Пред. откл.	d Изношенный	d_2 Новый Номин.	d_2 Новый Пред. откл.	d_2 Изношенный	d_1 Новый Номин.		d_1 Новый Пред. откл.	d_1 Изношенный
Контрольные калибры-пробки	КНЕ-ПР	4h	64,009	—0,018	—	62,571	—0,005	62,563	61,701	не более	—	—
		6h	64,011	—0,022		62,498	—0,006	62,490	61,628			
		6g	63,973			62,460		62,452	61,590			
		6e	63,940			62,428		62,418	61,557			
		6d	63,911			62,398		62,390	61,528			
		8h	64,014	—0,028		62,394	—0,008	62,382	61,522			
		8g	63,976			62,356		62,344	61,484			
	КНЕ-НЕ	4h	63,897	—0,018	—	62,592	—0,005	—	61,723	не более	—	—
		6h	63,831	—0,022		62,524	—0,006		61,655			
		6g	63,793			62,486			61,617			
		6e	63,760			62,453			61,584			
		6d	63,731			62,424			61,555			
		8h	63,734	—0,028		62,425	—0,008		61,555			
		8g	63,696			62,387			61,517			
	КИ-НЕ	4h	63,902	—0,018	—	62,596	—0,005	—	61,723	не более	—	—
		6h	63,837	—0,022		62,530	—0,006		61,655			
		6g	63,799			62,492			61,617			
		6e	63,766			62,459			61,584			
		6d	63,737			62,430			61,555			
		8h	63,742	—0,028		62,433	—0,008		61,555			
		8g	63,704			62,395			61,517			
	У-ПР	4h	64,009	—0,018	—	62,699	—0,005	62,691	61,828	не более	—	—
		6h; 8h	64,011	—0,022		62,693	—0,006	62,684	61,826			
		6g; 8g	63,973			62,655		62,646	61,788			
		6e	63,940			62,622		62,613	61,755			
		6d	63,911			62,593		62,584	61,726			
	У-НЕ	4h	63,890	—0,018	—	62,582	—0,005	62,574	61,723	не более	—	—
		6h	63,822	—0,022		62,512	—0,006	62,503	61,655			
		6g	63,784			62,474		62,465	62,617			
		6e	63,751			62,441		62,432	61,584			
		6d	63,722			62,412		62,403	61,555			
		8h	63,722	—0,028		62,410	—0,008	62,398	61,555			
		8g	63,684			62,372		62,360	61,517			

Таблица 193

Исполнительные размеры калибров для резьбы М64×1,5
мм

Наименование	Вид калибра	Поле допуска резьбы	d Новый Номин.	d Новый Пред. откл.	d Изношенный	d_2 Новый Номин.	d_2 Новый Пред. откл.	d_2 Изношенный	d_1 Новый Номин.	d_1 Новый Пред. откл.	d_1 Изношенный
Калибры-пробки	ПР	4H5H; 5H	64,023	−0,022	63,994	63,044	−0,011	63,020	62,376 не более	—	—
		6H; 7H	64,030	−0,028	63,995	63,049	−0,014	63,021	62,376 не более		
		6G; 7G	64,062		64,027	63,081		63,053	62,408 не более		
	НЕ	4H5H	63,474	−0,022	—	63,169	−0,011	63,152	62,376 не более	—	—
		5H	63,512			63,207		63,190	62,376 не более		
		6H	63,559	−0,028		63,252	−0,014	63,230	62,376 не более		
		6G	63,591			63,284		63,262	62,408 не более		
		7H	63,612			63,305		63,283	62,376 не более		
		7G	63,644			63,337		63,315	62,408 не более		
Калибры-кольца	ПР	4h	64,009 не менее	—	—	63,017	+0,014	63,040	62,369	+0,014	62,392
		6h; 8h	64,011 не менее			63,009	+0,018	63,039	62,367	+0,018	62,397
		6g; 8g	63,979 не менее			62,977		63,007	62,335		62,365
		6e	63,944 не менее			62,942		62,972	62,300		62,330
		6d	63,916 не менее			62,914		62,944	62,272		62,302
	НЕ	4h	64,009 не менее	—	—	62,912	+0,014	62,931	62,605	+0,028	—
		6h	64,011 не менее			62,848	+0,018	62,872	62,539	+0,036	
		6g	63,979 не менее			62,816		62,840	62,507		
		6e	63,944 не менее			62,781		62,805	62,472		
		6d	63,916 не менее			62,753		62,777	62,444		
		8h	64,002 не менее			62,753	+0,023	62,784	62,442	+0,046	
		8g	63,970 не менее			62,721		62,752	62,410		
Контрольные калибры-пробки	КПР-ПР	4h	64,009	−0,018	—	63,013	−0,005	63,005	62,359 не более	—	—
		6h; 8h	64,011	−0,022		63,004	−0,006	62,996	62,350 не более		
		6g; 8g	63,979			62,972		62,964	62,318 не более		
		6e	63,944			62,938		62,928	62,283 не более		
		6d	63,916			62,910		62,900	62,255 не более		
	КПР-НЕ	4h	63,336	−0,009	—	63,034	−0,005	—	62,369 не более	—	—
		6h; 8h	63,332	−0,011		63,030	−0,006		63,367 не более		
		6g; 8g	63,300			62,998			62,335 не более		
		6e	63,266			62,963			62,300 не более		
		6d	63,238			62,935			62,272 не более		
	К-И	4h	63,344	−0,009	—	63,042	−0,005	—	62,369 не более	—	—
		6h; 8h	63,344	−0,011		63,042	−0,006		62,367 не более		
		6g; 8g	63,312			63,010			62,335 не более		
		6e	63,278			62,975			62,300 не более		
		6d	63,250			62,947			62,272 не более		

17,21 Зак. 1952

Продолжение табл. 193

Исполнительные размеры калибров для резьбы М64×1,5

мм

Наименование	Вид калибра	Поле допуска резьбы	d Новый Номин.	d Новый Пред. откл.	d Изношенный	d_2 Новый Номин.	d_2 Новый Пред. откл.	d_2 Изношенный	d_1 Новый Номин.		d_1 Новый Пред. откл.	d_1 Изношенный
Контрольные калибры-пробки	КНЕ-ПР	4h	64,009	—0,018	—	62,908	—0,005	62,900	62,254	не более	—	—
		6h	64,011	—0,022		62,844	—0,006	62,834	62,189			
		6g	63,979			62,812		62,802	62,157			
		6e	63,944			62,776		62,768	62,122			
		6d	63,916			62,748		62,740	62,094			
		8h	63,979	—0,028		62,748	—0,008	62,736	62,092			
		8g	63,947			62,716		62,704	62,060			
	КНЕ-НЕ	4h	63,909	—0,018	—	62,928	—0,005	—	62,276	не более	—	—
		6h	63,851	—0,022		62,869	—0,006		62,216			
		6g	63,819			62,837			62,184			
		6e	63,784			62,802			62,149			
		6d	63,756			62,774			62,121			
		8h	63,764	—0,028		62,780	—0,008		62,126			
		8g	63,732			62,748			62,094			
	КИ-НЕ	4h	63,914	—0,018	—	62,934	—0,005	—	62,276	не более	—	—
		6h	63,857	—0,022		62,875	—0,006		62,216			
		6g	63,825			62,843			62,184			
		6e	63,790			62,808			62,149			
		6d	63,762			62,780			62,121			
		8h	63,772	—0,028		62,788	—0,008		62,126			
		8g	63,740			62,756			62,094			
	У-ПР	4h	64,009	—0,018	—	63,024	—0,005	63,016	62,369	не более	—	—
		6h; 8h	64,011	—0,022		63,018	—0,006	63,009	62,367			
		6g; 8g	63,979			62,986		62,977	62,335			
		6e	63,944			62,951		62,942	62,300			
		6d	63,916			62,923		62,914	62,272			
	У-НЕ	4h	63,902	—0,018	—	62,919	—0,005	62,911	62,276	не более	—	—
		6h	63,842	—0,022		62,857	—0,006	62,848	62,216			
		6g	63,810			62,825		62,816	62,184			
		6e	63,775			62,790		62,781	62,149			
		6d	63,747			62,762		62,753	62,121			
		8h	63,752	—0,028		62,764	—0,008	62,752	62,126			
		8g	63,720			62,732		62,720	62,094			

Таблица 194

Исполнительные размеры калибров для резьбы М64×1
мм

Наименование	Вид калибра	Поле допуска резьбы	d Новый Номин.	d Новый Пред. откл.	d Изношенный	d_2 Новый Номин.	d_2 Новый Пред. откл.	d_2 Изношенный	d_1 Новый Номин.	d_1 Новый Пред. откл.	d_1 Изношенный
Калибры-пробки	ПР	4H5H; 5H	64,015	—0,018	63,994	63,360	—0,009	63,344	62,917 не более	—	—
		6H; 7H	64,023	—0,022	63,994	63,368	—0,011	63,344	62,917 не более		
		6G; 7G	64,049		64,020	63,394		63,370	62,943 не более		
	НЕ	4H5H	63,682	—0,018	—	63,477	—0,009	63,463	62,917 не более	—	—
		5H	63,716	—0,022		63,511	—0,011	63,494	62,917 не более		
		6H	63,756			63,551		63,534	62,917 не более		
		6G	63,782			63,577		63,560	62,943 не более		
		7H	63,807	—0,028		63,600	—0,014	63,578	62,917 не более		
		7G	63,833			63,626		63,604	62,943 не более		
Калибры-кольца	ПР	4h	64,009 не менее	—	—	63,341	+0,014	63,364	62,910	+0,014	62,933
		6h; 8h	64,011 не менее			63,333	+0,018	63,363	62,908	+0,018	62,938
		6g; 8g	63,985 не менее			63,307		63,337	62,882		62,912
		6e	63,951 не менее			63,273		63,303	62,848		62,878
		6d	63,921 не менее			63,243		63,273	62,818		62,848
	НЕ	4h	64,009 не менее	—	—	63,246	+0,014	63,265	63,039	+0,028	—
		6h	64,000 не менее			63,192	+0,018	63,216	62,983	+0,036	
		6g	63,974 не менее			63,166		63,190	62,957		
		6e	63,940 не менее			63,132		63,156	62,923		
		6d	63,910 не менее			63,102		63,126	62,893		
		8h	63,919 не менее			63,103	+0,023	63,134	62,909	+0,046	
		8g	63,893 не менее			63,077		63,108	62,883		
Контрольные калибры-пробки	КПР-ПР	4h	64,009	—0,018	—	63,337	—0,005	63,329	62,900 не более	—	—
		6h; 8h	64,011	—0,022		63,328	—0,006	63,320	62,891 не более		
		6g; 8g	63,985			63,302		63,294	62,865 не более		
		6e	63,951			63,268		63,260	62,831 не более		
		6d	63,921			63,238		63,230	62,801 не более		
	КПР-НЕ	4h	63,560	—0,009	—	63,358	—0,005	—	62,910 не более	—	—
		6h; 8h	63,556	—0,011		63,354	—0,006		62,908 не более		
		6g; 8g	63,530			63,328			62,882 не более		
		6e	63,496			63,294			62,848 не более		
		6d	63,466			63,264			62,818 не более		
	К-И	4h	63,568	—0,009	—	63,366	—0,005	—	62,910 не более	—	—
		6h; 8h	63,568	—0,011		63,366	—0,006		62,908 не более		
		6g; 8g	63,542			63,340			62,882 не более		
		6e	63,508			63,306			62,848 не более		
		6d	63,478			63,276			62,818 не более		

Продолжение табл. 194

Исполнительные размеры калибров для резьбы М64×1

мм

Наименование	Вид калибра	Поле допуска резьбы	d Новый Номин.	d Новый Пред. откл.	d Изношенный	d_2 Новый Номин.	d_2 Новый Пред. откл.	d_2 Изношенный	d_1 Новый Номин.	d_1 Новый Пред. откл.	d_1 Изношенный
Контрольные калибры-пробки	КНЕ-ПР	4h	64,009	−0,018	—	63,242	−0,005	63,234	62,805	не более —	—
		6h	63,982	−0,022		63,188	−0,006	63,178	62,750		
		6g	63,956			63,162		63,152	62,724		
		6e	63,922			63,128		63,118	62,690		
		6d	63,892			63,098		63,088	62,660		
		8h	63,896	−0,028		63,098	−0,008	63,086	62,660		
		8g	63,870			63,072		63,060	62,634		
	КНЕ-НЕ	4h	63,919	−0,018	—	63,262	−0,005	—	62,827	не более —	—
		6h	63,871	−0,022		63,213	−0,006		62,777		
		6g	63,845			63,187			62,751		
		6e	63,811			63,153			62,717		
		6d	63,781			63,123			62,687		
		8h	63,790	−0,028		63,130	−0,008		62,693		
		8g	63,764			63,104			62,667		
	КИ-НЕ	4h	63,924	−0,018	—	63,268	−0,005	—	62,827	не более —	—
		6h	63,877	−0,022		63,219	−0,006		62,777		
		6g	63,851			63,193			62,751		
		6e	63,817			63,159			62,717		
		6d	63,787			63,129			62,687		
		8h	63,798	−0,028		63,138	−0,008		62,693		
		8g	63,772			63,112			62,667		
	У-ПР	4h	64,009	−0,018	—	63,348	−0,005	63,340	62,910	не более —	—
		6h; 8h	64,011	−0,022		63,342	−0,006	63,333	62,908		
		6g; 8g	63,985			63,316		63,307	62,882		
		6e	63,951			63,282		63,273	62,848		
		6d	63,921			63,252		63,243	62,818		
	У-НЕ	4h	63,912	−0,018	—	63,253	−0,005	63,245	62,827	не более —	—
		6h	63,882	−0,022		63,201	−0,006	63,192	62,777		
		6g	63,836			63,175		63,166	62,751		
		6e	63,802			63,141		63,132	62,717		
		6d	63,772			63,111		63,102	62,687		
		8h	63,778	−0,028		63,114	−0,008	63,102	62,693		
		8g	63,752			63,088		63,076	62,667		

Таблица 195

Исполнительные размеры калибров для резьбы М65×4

мм

Наименование	Вид калибра	Поле допуска резьбы	d Новый Номин.	d Новый Пред. откл.	d Изношенный	d_2 Новый Номин.	d_2 Новый Пред. откл.	d_2 Изношенный	d_1 Новый Номин.	d_1 Новый Пред. откл.	d_1 Изношенный
Калибры-пробки	ПР	4H5H; 5H	65,023	—0,022	64,994	62,420	—0,011	62,396	60,670 не более	—	—
		6H; 7H	65,030	—0,028	64,995	62,425	—0,014	62,397	60,670		
		6G; 7G	65,090		65,055	62,485		62,457	60,730		
	НЕ	4H5H	63,418	—0,022	—	62,613	—0,011	62,596	60,670 не более	—	—
		5H	63,473	—0,028		62,666	—0,014	62,644	60,670		
		6H	63,538			62,731		62,709	60,670		
		6G	63,598			62,791		62,769	60,730		
		7H	63,629	—0,036		62,820	—0,018	62,792	60,670		
		7G	63,689			62,880		62,852	60,730		
Калибры-кольца	ПР	4h	65,011 не менее	—	—	62,385	+0,018	62,415	60,661	+0,018	60,691
		6h; 8h	65,014			62,378	+0,023	62,416	60,658	+0,023	60,696
		6g; 8g	64,954			62,318		62,356	60,598		60,636
		6e	64,919			62,284		62,320	60,564		60,600
		6d	64,889			62,254		62,290	60,534		60,570
	НЕ	4h	65,011 не менее	—	—	62,234	+0,018	62,258	61,425	+0,036	—
		6h	65,014			62,143	+0,023	62,174	61,332	+0,046	
		6g	64,954			62,083		62,114	61,272		
		6e	64,919			62,048		62,079	61,236		
		6d	64,889			62,018		62,049	61,206		
		8h	65,018			61,997	+0,030	62,037	61,182	+0,060	
		8g	64,958			61,937		61,977	61,122		
Контрольные калибры-пробки	КПР-ПР	4h	65,011	—0,022	—	62,380	—0,006	62,372	60,644 не более	—	—
		6h; 8h	65,014	—0,028		62,374	—0,008	62,362	60,636		
		6g; 8g	64,954			64,314		62,302	60,576		
		6e	64,919			62,279		62,267	60,541		
		6d	64,889			62,249		62,237	60,511		
	КПР-НЕ	4h	63,208	—0,011	—	62,406	—0,006	—	60,661 не более	—	—
		6h; 8h	63,208	—0,014		62,406	—0,008		60,658		
		6g; 8g	63,148			62,346			60,598		
		6e	63,114			62,310			60,564		
		6d	63,084			62,280			60,534		
	К-И	4h	63,220	—0,011	—	62,418	—0,006	—	60,661 не более	—	—
		6h; 8h	63,222	—0,014		62,420	—0,008		60,658		

Продолжение табл. 195

Исполнительные размеры калибров для резьбы М65×4

мм

Наименование	Вид калибра	Поле допуска резьбы	d Новый Номин.	d Новый Пред. откл.	d Изношенный	d_2 Новый Номин.	d_2 Новый Пред. откл.	d_2 Изношенный	d_1 Новый Номин.		d_1 Новый Пред. откл.	d_1 Изношенный
Контрольные калибры-пробки	К-И	6g; 8g	63 162	—0,014	—	62,360	—0,008	—	60,598	не более	—	—
		6e	63,128			62,324			60,564			
		6d	63,098			62,294			60,534			
	КНЕ-ПР	4h	65,011	—0,022	—	62,230	—0,006	62,220	60,493	не более	—	—
		6h	65,014	—0,028		62,138	—0,008	62,126	60,400			
		6g	64,954			62,078		62,066	60,340			
		6e	64,919			62,044		62,032	60,306			
		6d	64,889			62,014		62,002	60,276			
		8h	65,018	—0,036		61,992	—0,011	61,978	60,253			
		8g	64,958			61,932		61,918	60,193			
	КНЕ-НЕ	4h	64,861	—0,022	—	62,255	—0,006	—	60,520	не более	—	—
		6h	64,778	—0,028		62,170	—0,008		60,434			
		6g	64,718			62,110			60,374			
		6e	64,683			62,075			60,339			
		6d	64,653			62,045			60,309			
		8h	64,643	—0,036		62,032	—0,011		60,295			
		8g	64,583			61,972			60,235			
	КИ-НЕ	4h	64,867	—0,022	—	62,261	—0,006	—	60,520	не более	—	—
		6h	64,786	—0,028		62,178	—0,008		60,434			
		6g	64,726			62,118			60,374			
		6e	64,691			62,083			60,339			
		6d	64,661			62,053			60,309			
		8h	64,653	—0,036		62,042	—0,011		60,295			
		8g	64,593			61,982			60,235			
	У-ПР	4h	65,011	—0,022	—	62,394	—0,006	62,385	60,661	не более	—	—
		6h; 8h	65,014	—0,028		62,390	—0,008	62,378	60,658			
		6g; 8g	64,954			62,330		62,318	60,598			
		6e	64,919			62,295		62,283	60,564			
		6d	64,889			62,265		62,253	60,534			
	У-НЕ	4h	64,852	—0,022	—	62,243	—0,006	62,234	60,520	не более	—	—
		6h	64,766	—0,028		62,154	—0,008	62,142	60,434			
		6g	64,706			62,094		62,082	60,374			
		6e	64,672			62,060		62,048	60,339			
		6d	64,642			62,030		62,018	60,309			
		8h	64,328	—0,036		62,012	—0,011	61,997	60,295			
		8g	64,568			61,952		61,937	60,235			

Таблица 196

Исполнительные размеры калибров для резьбы М65×3

мм

Наименование	Вид калибра	Поле допуска резьбы	d Новый Номин.	d Новый Пред. откл.	d Изношенный	d_2 Новый Номин.	d_2 Новый Пред. откл.	d_2 Изношенный	d_1 Новый Номин.	d_1 Новый Пред. откл.	d_1 Изношенный
Калибры-пробки	ПР	4H5H; 5H	65,023	−0,022	64,994	63,068	−0,011	63,046	61,752 не более	—	—
		6H; 7H	65,030	−0,028	64,995	63,074	−0,014	63,046	61,752 не более		
		6G; 7G	65,078		65,043	63,122		63,094	61,800 не более		
	НЕ	4H5H	63,848	−0,022	—	63,242	−0,011	63,225	61,752 не более	—	—
		5H	63,896	−0,028		63,289	−0,014	63,267	61,752 не более		
		6H	63,952			63,345		63,323	61,752 не более		
		6G	64,000			63,393		63,371	61,800 не более		
		7H	64,033	−0,036		63,424	−0,018	63,396	61,752 не более		
		7G	64,081			63,472		63,444	61,800 не более		
Калибры-кольца	ПР	4h	65,011 не менее	—	—	63,034	+0,018	63,064	61,743	+0,018	61,773
		6h; 8h	65,014 не менее			63,028	+0,023	63,064	61,740	+0,023	61,778
		6g; 8g	64,966 не менее			62,980		63,016	61,692		61,730
		6e	64,929 не менее			62,942		62,980	61,656		61,692
		6d	64,902 не менее			62,916		62,952	61,628		61,666
	НЕ	4h	65,011 не менее	—	—	62,901	+0,018	62,925	62,292	+0,036	—
		6h	65,014 не менее			62,816	+0,023	62,847	62,204	+0,046	
		6g	64,966 не менее			62,768		62,799	62,156		
		6e	64,929 не менее			62,731		62,762	62,120		
		6d	64,902 не менее			62,704		62,735	62,092		
		8h	65,018 не менее			62,686	+0,030	62,726	62,071	+0,060	
		8g	64,970 не менее			62,638		62,678	62,023		
Контрольные калибры-пробки	КПР-ПР	4h	65,011	−0,022	—	63,030	−0,006	63,020	61,726 не более	—	—
		6h; 8h	65,014	−0,028		63,023	−0,008	63,011	61,718 не более		
		6g; 8g	64,966			62,975		62,963	61,670 не более		
		6e	64,929			62,938		62,926	61,633 не более		
		6d	64,902			62,911		62,899	61,606 не более		
	КПР-НЕ	4h	63,658	−0,011	—	63,055	−0,006	—	61,743 не более	—	—
		6h; 8h	63,658	−0,014		63,054	−0,008		61,740 не более		
		6g; 8g	63,610			63,006			61,692 не более		
		6e	63,572			62,970			61,656 не более		
		6d	63,546			62,942			61,628 не более		
	К-И	4h	63,670	−0,011	—	63,067	−0,006	—	61,743 не более	—	—
		6h; 8h	63,672	−0,014		63,068	−0,008		62,740 не более		

Продолжение табл. 196

Исполнительные размеры калибров для резьбы М65×3

мм

Наименование	Вид калибра	Поле допуска резьбы	d Новый Номин.	d Новый Пред. откл.	d Изношенный	d_2 Новый Номин.	d_2 Новый Пред. откл.	d_2 Изношенный	d_1 Новый Номин.		d_1 Новый Пред. откл.	d_1 Изношенный
Контрольные калибры-пробки	*К-И*	*6g; 8g*	63,624	—0,014	—	63,020	—0,008	—	61,692	не более	—	—
		6e	63,586			62,984			61,656			
		6d	63,560			62,955			61,628			
	КНЕ-ПР	*4h*	65,011	—0,022	—	62,896	—0,006	62,888	61,593	не более	—	—
		6h	65,014	—0,028		62,812	—0,008	62,800	61,506			
		6g	64,966			62,764		62,752	61,458			
		6e	64,929			62,726		62,714	61,422			
		6d	64,902			62,700		62,688	61,394			
		8h	65,018	—0,036		62,682	—0,011	62,666	61,375			
		8g	64,970			62,634		62,618	61,327			
	КНЕ-НЕ	*4h*	64,879	—0,022	—	62,922	—0,006	—	61,620	не более	—	—
		6h	64,802	—0,028		62,843	—0,008		61,540			
		6g	64,754			62,795			61,492			
		6e	64,717			62,758			61,455			
		6d	64,690			62,731			61,428			
		8h	64,683	—0,036		62,722	—0,011		61,417			
		8g	64,635			62,674			61,369			
	КИ-НЕ	*4h*	64,885	—0,022	—	62,928	—0,006	—	61,620	не более	—	—
		6h	64,810	—0,028		62,851	—0,008		61,540			
		6g	64,762			62,803			61,492			
		6e	64,725			62,766			61,455			
		6d	64,698			62,739			61,428			
		8h	64,693	—0,036		62,732	—0,011		61,417			
		8g	64,645			62,684			61,369			
	У-ПР	*4h*	65,011	—0,022	—	63,043	—0,006	63,034	61,743	не более	—	—
		6h; 8h	65,014	—0,028		63,039	—0,008	63,027	61,740			
		6g; 8g	64,966			62,991		62,979	61,692			
		6e	64,929			62,954		62,942	61,656			
		6d	64,902			62,927		62,915	61,628			
	У-НЕ	*4h*	64,870	—0,022	—	62,910	—0,006	62,901	61,620	не более	—	—
		6h	64,790	—0,028		62,828	—0,008	62,816	61,540			
		6g	63,742			62,780		62,768	61,492			
		6e	64,706			62,742		62,730	61,455			
		6d	64,678			62,716		62,704	61,428			
		8h	64,668	—0,036		62,701	—0,011	62,686	61,417			
		8g	64,620			62,653		62,638	61,369			

Таблица 197

Исполнительные размеры калибров для резьбы М65×2

мм

Наименование	Вид калибра	Поле допуска резьбы	d Новый Номин.	d Новый Пред. откл.	d Изношенный	d_2 Новый Номин.	d_2 Новый Пред. откл.	d_2 Изношенный	d_1 Новый Номин.	d_1 Новый Пред. откл.	d_1 Изношенный
Калибры-пробки	ПР	4H5H; 5H	65,023	—0,022	64,994	63,718	—0,011	63,696	62,835 не более	—	—
		6H; 7H	65,030	—0,028	64,995	63,724	—0,014	63,696	62,835 не более		
		6G; 7G	65,068		65,033	63,762		63,734	62,873 не более		
	НЕ	4H5H	64,268	—0,022	—	63,862	—0,011	63,845	62,835 не более	—	—
		5H	64,308			63,902		63,885	62,835 не более		
		6H	64,358	—0,028		63,951	—0,014	63,929	62,835 не более		
		6G	64,396			63,989		63,967	62,873 не более		
		7H	64,422			64,015		63,993	62,835 не более		
		7G	64,460			64,053		64,031	62,873 не более		
Калибры-кольца	ПР	4h	65,009 не менее	—	—	63,692	+0,014	63,715	62,828	+0,014	62,851
		6h; 8h	65,011 не менее			63,684	+0,018	63,714	62,826	+0,018	62,856
		6g; 8g	64,973 не менее			63,646		63,676	62,788		62,818
		6e	64,940 не менее			63,613		63,643	62,755		62,785
		6d	64,911 не менее			63,584		63,614	62,726		62,756
	НЕ	4h	65,009 не менее	—	—	63,575	+0,014	63,594	63,168	+0,028	—
		6h	65,011 не менее			63,503	+0,018	63,527	63,094	+0,036	
		6g	64,973 не менее			63,465		63,489	63,056		
		6e	64,940 не менее			63,432		63,456	63,023		
		6d	64,911 не менее			63,403		63,427	62,994		
		8h	65,014 не менее			63,398	+0,023	63,429	62,986	+0,046	
		8g	64,976 не менее			63,360		63,391	62,948		
Контрольные калибры-пробки	КПР-ПР	4h	65,009	—0,018	—	63,688	—0,005	63,680	62,818 не более	—	—
		6h; 8h	65,011	—0,022		63,680	—0,006	63,670	62,809 не более		
		6g; 8g	64,973			63,642		63,632	62,771 не более		
		6e	64,940			63,608		63,600	62,738 не более		
		6d	64,911			63,580		63,570	62,709 не более		
	КПР-НЕ	4h	64,110	—0,009	—	63,708	—0,005	—	62,828 не более	—	—
		6h; 8h	64,108	—0,011		63,705	—0,006		62,826 не более		
		6g; 8g	64,070			63,667			62,788 не более		
		6e	64,036			63,634			62,755 не более		
		6d	64,008			63,605			62,726 не более		
	К-И	4h	64,120	—0,009	—	63,718	—0,005	—	62,828 не более	—	—
		6h; 8h	64,120	—0,011		63,717	—0,006		62,826 не более		

Продолжение табл. 197

Исполнительные размеры калибров для резьбы М65×2

мм

Наименование	Вид калибра	Поле допуска резьбы	d Новый Номин.	d Новый Пред. откл.	d Изношенный	d_2 Новый Номин.	d_2 Новый Пред. откл.	d_2 Изношенный	d_1 Новый Номин.	d_1 Новый Пред. откл.	d_1 Изношенный
Контрольные калибры-пробки	К-И	6g; 8g	64,082	—0,011	—	63,679	—0,006	—	62,788	не более	—	—
		6e	64,048			63,646			62,755			
		6d	64,020			63,617			62,726			
	КНЕ-ПР	4h	65,009	—0,018	—	63,571	—0,005	63,563	62,701	не более	—	—
		6h	65,011	—0,022		63,498	—0,006	63,490	62,628			
		6g	64,973			63,460		63,452	62,590			
		6e	64,940			63,428		63,418	62,557			
		6d	64,911			63,398		63,390	62,528			
		8h	65,014	—0,028		63,394	—0,008	63,382	62,522			
		8g	64,976			63,356		63,344	62,484			
	КНЕ-НЕ	4h	64,897	—0,018	—	63,592	—0,005	—	62,723	не более	—	—
		6h	64,831	—0,022		63,524	—0,006		62,655			
		6g	64,793			63,486			62,617			
		6e	64,760			63,453			62,584			
		6d	64,731			63,424			62,555			
		8h	64,734	—0,028		63,425	—0,008		62,555			
		8g	64,696			63,387			62,517			
	КИ-НЕ	4h	64,902	—0,018	—	63,596	—0,005	—	62,723	не более	—	—
		6h	64,837	—0,022		63,530	—0,006		62,655			
		6g	64,799			63,492			62,617			
		6e	64,766			63,459			62,584			
		6d	64,737			63,430			62,555			
		8h	64,742	—0,028		63,433	—0,008		62,555			
		8g	64,704			63,395			62,517			
	У-ПР	4h	65,009	—0,018	—	63,699	—0,005	63,691	62,828	не более	—	—
		6h; 8h	65,011	—0,022		63,693	—0,006	63,684	62,826			
		6g; 8g	64,973			63,655		63,646	62,788			
		6e	64,940			63,622		63,613	62,755			
		6d	64,911			63,593		63,584	62,726			
	У-НЕ	4h	64,890	—0,018	—	63,582	—0,005	63,574	62,723	не более	—	—
		6h	64,822	—0,022		63,512	—0,006	63,503	62,655			
		6g	64,784			63,474		63,465	62,617			
		6e	64,751			63,441		63,432	62,584			
		6d	64,722			63,412		63,403	62,555			
		8h	64,722	—0,028		63,410	—0,008	63,398	62,555			
		8g	64,684			63,372		63,360	62,517			

Таблица 198

Исполнительные размеры калибров для резьбы М65×1,5

мм

Наименование	Вид калибра	Поле допуска резьбы	d Новый Номин.	d Новый Пред. откл.	d Изношенный	d_2 Новый Номин.	d_2 Новый Пред. откл.	d_2 Изношенный	d_1 Новый Номин.	d_1 Новый Пред. откл.	d_1 Изношенный
Калибры-пробки	ПР	4H5H; 5H	65,023	—0,022	64,994	64,044	—0,011	64,020	63,376 не более	—	—
		6H; 7H	65,030	—0,028	64,995	64,049	—0,014	64,021	63,376 не более		
		6G; 7G	65,062		65,027	64,081		64,053	63,408 не более		
	НЕ	4H5H	64,474	—0,022	—	64,169	—0,011	64,152	63,376 не более	—	—
		5H	64,512			64,207		64,190	63,376		
		6H	64,559	—0,028		64,252	—0,014	64,230	63,376		
		6G	64,591			64,284		64,262	63,408		
		7H	64,612			64,305		64,283	63,376		
		7G	64,644			64,337		64,315	63,408		
Калибры-кольца	ПР	4h	65,009 не менее	—	—	64,017	+0,014	64,040	63,369	+0,014	63,392
		6h; 8h	65,011			64,009	+0,018	64,039	63,367	+0,018	63,397
		6g; 8g	64,979			63,977		64,007	63,335		63,365
		6e	64,944			63,942		63,972	63,300		63,330
		6d	64,916			63,914		63,944	63,272		63,302
	НЕ	4h	65,009 не менее	—	—	63,912	+0,014	63,931	63,605	+0,028	—
		6h	65,011			63,848	+0,018	63,872	63,539	+0,036	
		6g	64,979			63,816		63,840	63,507		
		6e	64,944			63,781		63,805	63,472		
		6d	64,916			63,753		63,777	63,444		
		8h	65,002			63,753	+0,023	63,784	63,442	+0,046	
		8g	64,970			63,721		63,752	63,410		
Контрольные калибры-пробки	КПР-ПР	4h	65,009	—0,018	—	64,013	—0,005	64,005	63,359 не более	—	—
		6h; 8h	65,011	—0,022		64,004	—0,006	63,996	63,350		
		6g; 8g	64,979			63,972		63,964	63,318		
		6e	64,944			63,938		63,928	63,283		
		6d	64,916			63,910		63,900	63,255		
	КПР-НЕ	4h	64,336	—0,009	—	64,034	—0,005	—	63,369 не более	—	—
		6h; 8h	64,332	—0,011		64,030	—0,006		63,367		
		6g; 8g	64,300			63,998			63,335		
		6e	64,266			63,963			63,300		
		6d	64,238			63,935			63,272		
	К-И	4h	64,344	—0,009	—	64,042	—0,005	—	63,369 не более	—	—
		6h; 8h	64,344	—0,011		64,042	—0,006		63,367		

Продолжение табл. 198

Исполнительные размеры калибров для резьбы М65×1,5

мм

Наименование	Вид калибра	Поле допуска резьбы	d Новый Номин.	d Новый Пред. откл.	d Изношенный	d_2 Новый Номин.	d_2 Новый Пред. откл.	d_2 Изношенный	d_1 Новый Номин.		d_1 Новый Пред. откл.	d_1 Изношенный
Контрольные калибры-пробки	К-И	6g; 8g	64,312	—0,011	—	64,010	—0,006	—	63,335	не более	—	—
		6e	64,278			63,975			63,300			
		6d	64,250			63,947			63,272			
	КНЕ-ПР	4h	65,009	—0,018	—	63,908	—0,005	63,900	63,254	не более	—	—
		6h	65,011	—0,022		63,844	—0,006	63,834	63,189			
		6g	64,979			63,812		63,802	63,157			
		6e	64,944			63,776		63,768	63,122			
		6d	64,916			63,748		63,740	63,094			
		8h	64,979	—0,028		63,748	—0,008	63,736	63,092			
		8g	64,947			63,716		63,704	63,060			
	КНЕ-НЕ	4h	64,909	—0,018	—	63,928	—0,005	—	63,276	не более	—	—
		6h	64,851	—0,022		63,869	—0,006		63,216			
		6g	64,819			63,837			63,184			
		6e	64,784			63,802			63,149			
		6d	64,756			63,774			63,121			
		8h	64,764	—0,028		63,780	—0,008		63,126			
		8g	64,732			63,748			63,094			
	КИ-НЕ	4h	64,914	—0,018	—	63,934	—0,005	—	63,276	не более	—	—
		6h	64,857	—0,022		63,875	—0,006		63,216			
		6g	64,825			63,843			63,184			
		6e	64,790			63,808			63,149			
		6d	64,762			63,780			63,121			
		8h	64,772	—0,028		63,788	—0,008		63,126			
		8g	64,740			63,756			63,094			
	У-ПР	4h	65,009	—0,018	—	64,024	—0,005	64,016	63,369	не более	—	—
		6h; 8h	65,011	—0,022		64,018	—0,006	64,009	63,367			
		6g; 8g	64,979			63,986		63,977	63,335			
		6e	64,944			63,951		63,942	63,300			
		6d	64,916			63,923		63,914	63,272			
	У-НЕ	4h	64,902	—0,018	—	63,919	—0,005	63,911	63,276	не более	—	—
		6h	64,842	—0,022		63,857	—0,006	63,848	63,216			
		6g	64,810			63,825		63,816	63,184			
		6e	64,775			63,790		63,781	63,149			
		6d	64,747			63,762		63,753	63,121			
		8h	64,752	—0,028		63,764	—0,008	63,752	63,126			
		8g	64,720			63,732		63,720	63,094			

Таблица 199

Исполнительные размеры калибров для резьбы М68

мм

Наименование	Вид калибра	Поле допуска резьбы	d Новый Номин.	d Новый Пред. откл.	d Изношенный	d_2 Новый Номин.	d_2 Новый Пред. откл.	d_2 Изношенный	d_1 Новый Номин.	d_1 Новый Пред. откл.	d_1 Изношенный
Калибры-пробки	ПР	4H5H; 5H	68,030	—0,028	67,995	64,126	—0,014	64,098	61,505	—	—
		6H; 7H	68,042	—0,036	67,997	64,136	—0,018	64,100	61,505		
		6G; 7G	68,122		68,077	64,216		64,180	61,585		
	НЕ	4H5H	65,560	—0,028	—	64,353	—0,014	64,331	61,505	—	—
		5H	65,624			64,417		64,395	61,505		
		6H	65,705	—0,036		64,496	—0,018	64,468	61,505		
		6G	65,785			64,576		64,548	61,585		
		7H	65,805			64,596		64,568	61,505		
		7G	65,885			64,676		64,648	61,585		
Калибры-кольца	ПР	4h	68,011	не менее	—	64,086	+0,018	64,116	61,496	+0,018	61,526
		6h; 8h	68,014			64,080	+0,023	64,116	61,494	+0,023	61,530
		6g; 8g	67,934			64,000		64,036	61,414		61,450
		6e	67,896			63,962		63,998	61,376		61,412
		6d	67,864			63,930		63,966	61,344		61,380
	НЕ	4h	68,011	не менее	—	63,905	+0,018	63,929	62,696	+0,036	—
		6h	68,014			63,800	+0,023	63,831	62,588	+0,046	
		6g	67,934			63,720		63,751	62,508		
		6e	67,896			63,682		63,713	62,470		
		6d	67,864			63,650		63,681	62,438		
		8h	68,018			63,623	+0,030	63,663	62,408	+0,060	
		8g	67,938			63,543		63,583	62,328		
Контрольные калибры-пробки	КПР-ПР	4h	68,011	—0,022	—	64,082	—0,006	64,072	61,479	—	—
		6h; 8h	68,014	—0,028		64,075	—0,008	64,063	61,471		
		6g; 8g	67,934			63,995		63,983	61,391		
		6e	67,896			63,957		63,945	61,353		
		6d	67,864			63,925		63,913	61,321		
	КПР-НЕ	4h	65,310	—0,011	—	64,107	—0,006	—	61,496	—	—
		6h; 8h	65,310	—0,014		64,106	—0,008		61,494		
		6g; 8g	65,230			64,026			61,414		
		6e	65,192			63,988			61,376		
		6d	65,160			63,956			61,344		
	К-И	4h	65,322	—0,011	—	64,119	—0,006	—	61,496	—	—
		6h; 8h	65,324	—0,014		64,120	—0,008		61,494		

Продолжение табл. 199

Исполнительные размеры калибров для резьбы М68

мм

Наименование	Вид калибра	Поле допуска резьбы	d Новый Номин.	d Новый Пред. откл.	d Изношенный	d_2 Новый Номин.	d_2 Новый Пред. откл.	d_2 Изношенный	d_1 Новый Номин.	d_1 Новый Пред. откл.	d_1 Изношенный
Контрольные калибры-пробки	К-И	6g; 8g	65,244	—0,014	—	64,040	—0,008	—	61,414	не более —	—
		6e	65,206			64,002			61,376		
		6d	65,174			63,970			61,344		
	КНЕ-ПР	4h	68,011	—0,022	—	63,900	—0,006	63,892	61,298	не более —	—
		6h	68,014	—0,028		63,796	—0,008	63,784	61,192		
		6g	67,934			63,716		63,704	61,112		
		6e	67,896			63,678		63,666	61,074		
		6d	67,864			63,646		63,634	61,042		
		8h	68,018	—0,036		63,618	—0,011	63,604	61,013		
		8g	67,938			63,538		63,524	60,933		
	КНЕ-НЕ	4h	67,831	—0,022	—	63,926	—0,006	—	61,325	не более —	—
		6h	67,734	—0,028		63,827	—0,008		61,225		
		6g	67,654			63,747			61,145		
		6e	67,616			63,709			61,107		
		6d	67,584			63,677			61,075		
		8h	67,568	—0,036		63,658	—0,011		61,055		
		8g	67,488			63,578			60,975		
	КИ-НЕ	4h	67,837	—0,022	—	63,932	—0,006	—	61,325	не более —	—
		6h	67,742	—0,028		63,835	—0,008		61,225		
		6g	67,662			63,755			61,145		
		6e	67,624			63,717			61,107		
		6d	67,592			63,685			61,075		
		8h	67,578	—0,036		63,668	—0,011		61,055		
		8g	67,498			63,588			60,975		
	У-ПР	4h	68,011	—0,022	—	64,095	—0,006	64,086	61,496	не более —	—
		6h; 8h	68,014	—0,028		64,091	—0,008	64,079	61,494		
		6g; 8g	67,934			64,011		63,999	61,414		
		6e	67,896			63,973		63,961	61,376		
		6d	67,864			63,941		63,929	61,344		
	У-НЕ	4h	67,822	—0,022	—	63,914	—0,006	63,905	61,325	не более —	—
		6h	67,722	—0,028		63,812	—0,008	63,800	61,225		
		6g	67,642			63,732		63,720	61,145		
		6e	67,604			63,694		63,682	61,107		
		6d	67,572			63,662		63,650	61,075		
		8h	67,553	—0,036		63,638	—0,011	63,623	61,055		
		8g	67,473			63,558		63,543	60,975		

Таблица 200

Исполнительные размеры калибров для резьбы М68×4

мм

Наименование	Вид калибра	Поле допуска резьбы	d			d_2			d_1		
			Новый		Изношенный	Новый		Изношенный	Новый		Изношенный
			Номин.	Пред. откл.		Номин.	Пред. откл.		Номин.	Пред. откл.	
Калибры-пробки	ПР	4H5H; 5H	68,023	—0,022	67,994	65,420	—0,011	65,396	63,670 не более	—	—
		6H; 7H	68,030	—0,028	67,995	65,425	—0,014	65,397	63,670		
		6G; 7G	68,090		68,055	65,485		65,457	63,730		
	НЕ	4H5H	66,418	—0,022	—	65,613	—0,011	65,596	63,670 не более	—	—
		5H	66,473	—0,028		65,666	—0,014	65,644	63,670		
		6H	66,538			65,731		65,709	63,670		
		6G	66,598			65,791		65,769	63,730		
		7H	66,629	—0,036		65,820	—0,018	65,792	63,670		
		7G	66,689			65,880		65,852	63,730		
Калибры-кольца	ПР	4h	68,011 не менее	—	—	65,385	+0,018	65,415	63,661	+0,018	63,691
		6h; 8h	68,014			65,378	+0,023	65,416	63,658	+0,023	63,696
		6g; 8g	67,954			65,318		65,356	63,598		63,636
		6e	67,919			65,284		65,320	63,564		63,600
		6d	67,889			65,254		65,290	63,534		63,570
	НЕ	4h	68,011 не менее	—	—	65,234	+0,018	65,258	64,425	+0,036	—
		6h	68,014			65,143	+0,023	65,174	64,332	+0,046	
		6g	67,954			65,083		65,114	64,272		
		6e	67,919			65,048		65,079	64,236		
		6d	67,889			65,018		65,049	64,206		
		8h	68,018			64,997	+0,030	65,037	64,182	+0,060	
		8g	67,958			64,937		64,977	64,122		
Контрольные калибры-пробки	КПР-ПР	4h	68,011	—0,022	—	65,380	—0,006	65,372	63,644 не более	—	—
		6h; 8h	68,014	—0,028		65,374	—0,008	65,362	63,636		
		6g; 8g	67,954			65,314		65,302	63,576		
		6e	67,919			65,279		65,267	63,541		
		6d	67,889			65,249		65,237	63,511		
	КПР-НЕ	4h	66,208	—0,011	—	65,406	—0,006	—	63,661 не более	—	—
		6h; 8h	66,208	—0,014		65,406	—0,008		63,658		
		6g; 8g	66,148			65,346			63,598		
		6e	66,114			65,310			63,564		
		6d	66,084			65,280			63,534		
	К-И	4h	66,220	—0,011	—	65,418	—0,006	—	63,661 не более	—	—
		6h; 8h	66,222	—0,014		65,420	—0,008		63,658		

Продолжение табл. 200

Исполнительные размеры калибров для резьбы М68×4

мм

Наименование	Вид калибра	Поле допуска резьбы	d Новый Номин.	d Новый Пред. откл.	d Изношенный	d_2 Новый Номин.	d_2 Новый Пред. откл.	d_2 Изношенный	d_1 Новый Номин.		d_1 Новый Пред. откл.	d_1 Изношенный
Контрольные калибры-пробки	К-И	6g; 8g	66,162	—0,014	—	65,360	—0,008	—	63,598	не более	—	—
		6e	66,128			65,324			63,564			
		6d	66,098			65,294			63,534			
	КНЕ-ПР	4h	68,011	—0,022	—	65,230	—0,006	65,220	63,493	не более	—	—
		6h	68,014	—0,028		65,138	—0,008	65,126	63,400			
		6g	67,954			65,078		65,066	63,340			
		6e	67,919			65,044		65,032	63,306			
		6d	67,889			65,014		65,002	63,276			
		8h	68,018	—0,036		64,992	—0,011	64,978	63,253			
		8g	67,958			64,932		64,918	63,193			
	КНЕ-НЕ	4h	67,861	—0,022	—	65,255	—0,006	—	63,520	не более	—	—
		6h	67,778	—0,028		65,170	—0,008		63,434			
		6g	67,718			65,110			63,374			
		6e	67,683			65,075			63,339			
		6d	67,653			65,045			63,309			
		8h	67,643	—0,036		65,032	—0,011		63,295			
		8g	67,583			64,972			63,235			
	КИ-НЕ	4h	67,867	—0,022	—	65,261	—0,006	—	63,520	не более	—	—
		6h	67,786	—0,028		65,178	—0,008		63,434			
		6g	67,726			65,118			63,374			
		6e	67,691			65,083			63,339			
		6d	67,661			65,053			63,309			
		8h	67,653	—0,036		65,042	—0,011		63,295			
		8g	67,593			64,982			63,235			
	У-ПР	4h	68,011	—0,022	—	65,394	—0,006	65,385	63,661	не более	—	—
		6h; 8h	68,014	—0,028		65,390	—0,008	65,378	63,658			
		6g; 8g	67,954			65,330		65,318	63,598			
		6e	67,919			65,295		65,283	63,564			
		6d	67,889			65,265		65,253	63,534			
	У-НЕ	4h	67,852	—0,022	—	65,243	—0,006	65,234	63,520	не более	—	—
		6h	67,766	—0,028		65,154	—0,008	65,142	63,434			
		6g	67,706			65,094		65,082	62,374			
		6e	67,672			65,060		65,048	63,339			
		6d	67,642			65,030		65,018	63,309			
		8h	67,628	—0,036		65,012	—0,011	64,997	63,295			
		8g	67,568			64,952		64,937	63,235			

Таблица 201

Исполнительные размеры калибров для резьбы М68×3

мм

Наименование	Вид калибра	Поле допуска резьбы	d Новый Номин.	d Новый Пред. откл.	d Изношенный	d_2 Новый Номин.	d_2 Новый Пред. откл.	d_2 Изношенный	d_1 Новый Номин.	d_1 Новый Пред. откл.	d_1 Изношенный
Калибры-пробки	ПР	4H5H; 5H	68,023	—0,022	67,994	66,068	—0,011	66,046	64,752 не более	—	—
		6H; 7H	68,030	—0,028	67,995	66,074	—0,014	66,046	64,752 не более		
		6G; 7G	68,078		68,043	66,122		66,094	64,800 не более		
	НЕ	4H5H	66,848	—0,022	—	66,242	—0,011	66,225	64,752 не более	—	—
		5H	66,896	—0,028		66,289	—0,014	66,267	64,752 не более		
		6H	66,952			66,345		66,323	64,752 не более		
		6G	67,000			66,393		66,371	64,800 не более		
		7H	67,033	—0,036		66,424	—0,018	66,396	64,752 не более		
		7G	67,081			66,472		66,444	64,800 не более		
Калибры-кольца	ПР	4h	68,011 не менее	—	—	66,034	+0,018	66,064	64,743	+0,018	64,773
		6h; 8h	68,014 не менее			66,028	+0,023	66,064	64,740	+0,023	64,778
		6g; 8g	67,966 не менее			65,980		66,016	64,692		64,730
		6e	67,929 не менее			65,942		65,980	64,656		64,692
		6d	67,902 не менее			65,916		65,952	64,628		64,666
	НЕ	4h	68,011 не менее	—	—	65,901	+0,018	65,925	65,292	+0,036	—
		6h	68,014 не менее			65,816	+0,023	65,847	65,204	+0,046	
		6g	67,966 не менее			65,768		65,799	65,156		
		6e	67,929 не менее			65,731		65,762	65,120		
		6d	67,902 не менее			65,704		65,735	65,092		
		8h	68,018 не менее			65,686	+0,030	65,726	65,071	+0,060	
		8g	67,970 не менее			65,638		65,678	65,023		
Контрольные калибры-пробки	КПР-ПР	4h	68,011	—0,022	—	66,030	—0,006	66,020	64,726 не более	—	—
		6h; 8h	68,014	—0,028		66,023	—0,008	66,011	64,718 не более		
		6g; 8g	67,966			65,975		65,963	64,670 не более		
		6e	67,929			65,938		65,926	64,633 не более		
		6d	67,902			65,911		65,899	64,606 не более		
	КПР-НЕ	4h	66,658	—0,011	—	66,055	—0,006	—	64,743 не более	—	—
		6h; 8h	66,658	—0,014		66,054	—0,008		64,740 не более		
		6g; 8g	66,610			66,006			64,692 не более		
		6e	66,572			65,970			64,656 не более		
		6d	66,546			65,942			64,628 не более		
	К-И	4h	66,670	—0,011	—	66,067	—0,006	—	64,723 не более	—	—
		6h; 8h	66,672	—0,014		66,068	—0,008		64,740 не более		

Продолжение табл. 201

Исполнительные размеры калибров для резьбы М68×3

мм

Наименование	Вид калибра	Поле допуска резьбы	d Новый Номин.	d Новый Пред. откл.	d Изношенный	d_2 Новый Номин.	d_2 Новый Пред. откл.	d_2 Изношенный	d_1 Новый Номин.		d_1 Новый Пред. откл.	d_1 Изношенный
Контрольные калибры-пробки	К-И	6g; 8g	66,624	−0,014	—	66,020	−0,008	—	64,692	не более	—	—
		6e	66,586			65,984			64,656			
		6d	66,560			65,956			64,628			
	КНЕ-ПР	4h	68,011	−0,022	—	65,896	−0,006	65,888	64,593	не более	—	—
		6h	68,014	−0,028		65,812	−0,008	65,800	64,506			
		6g	67,966			65,764		65,752	64,458			
		6e	67,929			65,726		65,714	64,422			
		6d	67,902			65,700		65,688	64,394			
		8h	68,018	−0,036		65,682	−0,011	65,666	64,375			
		8g	67,970			65,634		65,618	64,327			
	КНЕ-НЕ	4h	67,879	−0,022	—	65,922	−0,006	—	64,620	не более	—	—
		6h	67,802	−0,028		65,843	−0,008		64,540			
		6g	67,754			65,795			64,492			
		6e	67,717			65,758			64,455			
		6d	67,690			65,731			64,428			
		8h	67,683	−0,036		65,722	−0,011		64,417			
		8g	67,635			65,674			64,369			
	КИ-НЕ	4h	67,885	−0,022	—	65,928	−0,006	—	64,620	не более	—	—
		6h	67,810	−0,028		65,851	−0,008		64,540			
		6g	67,762			65,803			64,492			
		6e	67,725			65,766			64,455			
		6d	67,698			65,739			64,428			
		8h	67,693	−0,036		65,732	−0,011		64,417			
		8g	67,645			65,684			64,369			
	У-ПР	4h	68,011	−0,022	—	66,043	−0,006	66,034	64,743	не более	—	—
		6h; 8h	68,014	−0,028		66,039	−0,008	66,027	64,740			
		6g; 8g	67,966			65,991		65,979	64,692			
		6e	67,929			65,954		65,942	64,656			
		6d	67,902			65,927		65,915	64,628			
	У-НЕ	4h	67,870	−0,022	—	65,910	−0,006	65,901	64,620	не более	—	—
		6h	67,790	−0,028		65,828	−0,008	65,816	64,540			
		6g	67,742			65,780		65,768	64,492			
		6e	67,706			65,742		65,730	64,455			
		6d	67,678			65,716		65,704	64,428			
		8h	67,668	−0,036		65,701	−0,011	65,686	64,417			
		8g	67,620			65,653		65,638	64,369			

Таблица 202

Исполнительные размеры калибров для резьбы М68×2

мм

Наименование	Вид калибра	Поле допуска резьбы	d Новый Номин.	d Новый Пред. откл.	d Изношенный	d_2 Новый Номин.	d_2 Новый Пред. откл.	d_2 Изношенный	d_1 Новый Номин.	d_1 Новый Пред. откл.	d_1 Изношенный
Калибры-пробки	ПР	4H5H; 5H	68,023	—0,022	67,994	66,718	—0,011	66,696	65,835 не более	—	—
		6H; 7H	68,030	—0,028	67,995	66,724	—0,014	66,696	65,835 не более		
		6G; 7G	68,068		68,033	66,762		66,734	65,873 не более		
	НЕ	4H5H	67,268	—0,022	—	66,862	—0,011	66,845	65,835 не более	—	—
		5H	67,308			66,902		66,885	65,835 не более		
		6H	67,358	—0,028		66,951	—0,014	66,929	65,835 не более		
		6G	67,396			66,989		66,967	65,873 не более		
		7H	67,422			67,015		66,993	65,835 не более		
		7G	67,460			67,053		67,031	65,873 не более		
Калибры-кольца	ПР	4h	68,009 не менее	—	—	66,692	+0,014	66,715	65,828	+0,014	65,851
		6h; 8h	68,011 не менее			66,684	+0,018	66,714	65,826	+0,018	65,856
		6g; 8g	67,973 не менее			66,646		66,676	65,788		65,818
		6e	67,940 не менее			66,613		66,643	65,755		65,785
		6d	67,911 не менее			66,584		66,614	65,726		65,756
	НЕ	4h	68,009 не менее	—	—	66,575	+0,014	66,594	66,168	+0,028	—
		6h	68,011 не менее			66,503	+0,018	66,527	66,094	+0,036	
		6g	67,973 не менее			66,465		66,489	66,056		
		6e	67,940 не менее			66,432		66,456	66,023		
		6d	67,911 не менее			66,403		66,427	65,994		
		8h	68,014 не менее			66,398	+0,023	66,429	65,986	+0,046	
		8g	67,976 не менее			66,360		66,391	65,948		
Контрольные калибры-пробки	КПР-ПР	4h	68,009	—0,018	—	66,688	—0,005	66,680	65,818 не более	—	—
		6h; 8h	68,011	—0,022		66,680	—0,006	66,670	65,809 не более		
		6g; 8g	67,963			66,642		66,632	65,771 не более		
		6e	67,940			66,608		66,600	65,738 не более		
		6d	67,911			66,580		66,570	65,709 не более		
	КПР-НЕ	4h	67,110	—0,009	—	66,708	—0,005	—	65,828 не более	—	—
		6h; 8h	67,108	—0,011		66,705	—0,006		65,826 не более		
		6g; 8g	67,070			66,667			65,788 не более		
		6e	67,036			66,634			65,755 не более		
		6d	67,008			66,605			65,726 не более		
	К-И	4h	67,120	—0,009	—	66,718	—0,005	—	65,828 не более	—	—
		6h; 8h	67,120	—0,011		66,717	—0,006		65,826 не более		

Продолжение табл. 202

Исполнительные размеры калибров для резьбы М68×2

мм

Наименование	Вид калибра	Поле допуска резьбы	d Новый Номин.	d Новый Пред. откл.	d Изношенный	d_2 Новый Номин.	d_2 Новый Пред. откл.	d_2 Изношенный	d_1 Новый Номин.		d_1 Новый Пред. откл.	d_1 Изношенный
Контрольные калибры-пробки	К-И	6g; 8g	67,082	—0,011	—	66,679	—0,006	—	65,788	не более	—	—
		6e	67,048			66,646			65,755			
		6d	67,020			66,617			65,726			
	КНЕ-ПР	4h	68,009	—0,018	—	66,571	—0,005	66,563	65,701	не более	—	—
		6h	68,011	—0,022		66,498	—0,006	66,490	65,628			
		6g	67,973			66,460		66,452	65,590			
		6e	67,940			66,428		66,418	65,557			
		6d	67,911			66,398		66,390	65,528			
		8h	68,014	—0,028		66,394	—0,008	66,382	65,522			
		8g	67,976			66,356		66,344	65,484			
	КНЕ-НЕ	4h	67,897	—0,018	—	66,592	—0,005	—	65,723	не более	—	—
		6h	67,831	—0,022		66,524	—0,006		65,655			
		6g	67,793			66,486			65,617			
		6e	67,760			66,453			65,584			
		6d	67,731			66,424			65,555			
		8h	67,734	—0,028		66,425	—0,008		65,555			
		8g	67,696			66,387			65,517			
	КИ-НЕ	4h	67,902	—0,018	—	66,596	—0,005	—	65,723	не более	—	—
		6h	67,837	—0,022		66,530	—0,006		65,655			
		6g	67,799			66,492			65,617			
		6e	67,766			66,459			65,584			
		6d	67,737			66,430			65,555			
		8h	67,742	—0,028		66,433	—0,008		65,555			
		8g	67,703			66,395			65,527			
	У-ПР	4h	68,009	—0,018	—	66,699	—0,005	66,691	65,828	не более	—	—
		6h; 8h	68,011	—0,022		66,693	—0,006	66,684	65,826			
		6g; 8g	67,973			66,655		66,646	65,788			
		6e	67,940			66,622		66,613	65,755			
		6d	67,911			66,593		66,584	65,726			
	У-НЕ	4h	67,890	—0,018	—	66,582	—0,005	66,574	65,723	не более	—	—
		6h	67,822	—0,022		66,512	—0,006	66,503	65,655			
		6g	67,784			66,474		66,465	65,617			
		6e	67,751			66,441		66,432	65,584			
		6d	67,722			66,412		66,403	65,555			
		8h	67,722	—0,028		66,410	—0,008	66,398	65,555			
		8g	67,684			66,372		66,360	65,517			

Таблица 203

Исполнительные размеры калибров для резьбы М68×1,5

мм

Наименование	Вид калибра	Поле допуска резьбы	d Новый Номин.	d Новый Пред. откл.	d Изношенный	d_2 Новый Номин.	d_2 Новый Пред. откл.	d_2 Изношенный	d_1 Новый Номин.	d_1 Новый Пред. откл.	d_1 Изношенный
Калибры-пробки	ПР	4H5H; 5H	68,023	—0,022	67,994	67,044	—0,011	67,020	66,376 не более	—	—
		6H; 7H	68,030	—0,028	67,995	67,049	—0,014	67,021	66,376 не более		
		6G; 7G	68,062		68,027	67,081		67,053	66,408 не более		
	НЕ	4H5H	67,474	—0,022	—	67,169	—0,011	67,152	66,376 не более	—	—
		5H	67,512			67,207		67,190	66,376		
		6H	67,559	—0,028		67,252	—0,014	67,230	66,376		
		6G	67,591			67,284		67,262	66,408		
		7H	67,612			67,305		67,283	66,376		
		7G	67,644			67,337		67,315	66,408		
Калибры-кольца	ПР	4h	68,009 не менее	—	—	67,017	+0,014	67,040	66,369	+0,014	66,392
		6h; 8h	68,011			67,009	+0,018	67,039	66,367	+0,018	66,397
		6g; 8g	67,979			66,977		67,007	66,335		66,365
		6e	67,944			66,942		66,972	66,300		66,330
		6d	67,916			66,914		66,944	66,272		66,302
	НЕ	4h	68,009 не менее	—	—	66,912	+0,014	66,931	66,605	+0,028	—
		6h	68,011			66,848	+0,018	66,872	66,539	+0,036	
		6g	67,979			66,816		66,840	66,507		
		6e	68,944			66,781		66,805	66,472		
		6d	67,916			66,753		66,777	66,444		
		8h	68,002			66,753	+0,023	66,784	66,442	+0,046	
		8g	67,970			66,721		66,752	66,410		
Контрольные калибры-пробки	КПР-ПР	4h	68,009	—0,018	—	67,013	—0,005	67,005	66,359 не более	—	—
		6h; 8h	68,011	—0,022		67,004	—0,006	66,996	66,350		
		6g; 8g	67,979			66,972		66,964	66,318		
		6e	67,944			66,938		66,928	66,283		
		6d	67,916			66,910		66,900	66,255		
	КПР-НЕ	4h	67,336	—0,009	—	67,034	—0,005	—	66,369 не более	—	—
		6h; 8h	67,332	—0,011		67,030	—0,006		66,367		
		6g; 8g	67,300			66,998			66,335		
		6e	67,266			66,963			66,300		
		6d	67,238			66,935			66,272		
	К-И	4h	67,344	—0,009	—	67,042	—0,005	—	66,369 не более	—	—
		6h; 8h	67,344	—0,011		67,042	—0,006		66,367		

Продолжение табл. 203

Исполнительные размеры калибров для резьбы М68×1,5

мм

Наименование	Вид калибра	Поле допуска резьбы	d Новый Номин.	d Новый Пред. откл.	d Изношенный	d_2 Новый Номин.	d_2 Новый Пред. откл.	d_2 Изношенный	d_1 Новый Номин.		d_1 Новый Пред. откл.	d_1 Изношенный
Контрольные калибры-пробки	К-И	6g; 8g	67,312	−0,011	—	67,010	−0,006	—	66,335	не более	—	—
		6e	67,278			66,975			66,300			
		6d	67,250			66,947			66,272			
	КНЕ-ПР	4h	68,009	−0,018	—	66,908	−0,005	66,900	66,254	не более	—	—
		6h	68,011	−0,022		66,844	−0,006	66,834	66,189			
		6g	67,979			66,812		66,802	66,157			
		6e	67,944			66,776		66,768	66,122			
		6d	67,916			66,748		66,740	66,094			
		8h	67,979	−0,028		66,748	−0,008	66,736	66,092			
		8g	67,947			66,716		66,704	66,060			
	КНЕ-НЕ	4h	67,909	−0,018	—	66,928	−0,005	—	66,276	не более	—	—
		6h	67,851	−0,022		66,869	−0,006		66,216			
		6g	67,819			66,837			66,184			
		6e	67,784			66,802			66,149			
		6d	67,756			66,774			66,121			
		8h	67,764	−0,028		66,780	−0,008		66,126			
		8g	67,732			66,748			66,094			
	КИ-НЕ	4h	67,914	−0,018	—	66,934	−0,005	—	66,276	не более	—	—
		6h	67,857	−0,022		66,875	−0,006		66,216			
		6g	67,825			66,843			66,184			
		6e	67,790			66,808			66,149			
		6d	67,762			66,780			66,121			
		8h	67,772	−0,028		66,788	−0,008		66,126			
		8g	67,740			66,756			66,094			
	У-ПР	4h	68,009	−0,018	—	67,024	−0,005	67,016	66,369	не более	—	—
		6h; 8h	68,011	−0,022		67,018	−0,006	67,009	66,367			
		6g; 8g	67,979			66,983		66,977	66,335			
		6e	67,944			66,951		66,942	66,300			
		6d	67,816			66,923		66,914	66,272			
	У-НЕ	4h	67,902	−0,018	—	66,919	−0,005	66,911	66,276	не более	—	—
		6h	67,842	−0,022		66,857	−0,006	66,848	66,216			
		6g	67,810			66,825		66,816	66,184			
		6e	67,775			66,790		66,781	66,149			
		6d	67,747			66,762		66,753	66,121			
		8h	67,752	−0,028		66,764	−0,008	66,752	66,126			
		8g	67,720			66,732		66,720	66,094			

Таблица 204

Исполнительные размеры калибров для резьбы М68×1

мм

Наименование	Вид калибра	Поле допуска резьбы	d Новый Номин.	d Новый Пред. откл.	d Изношенный	d_2 Новый Номин.	d_2 Новый Пред. откл.	d_2 Изношенный	d_1 Новый Номин.	d_1 Новый Пред. откл.	d_1 Изношенный
Калибры-пробки	ПР	4H5H; 5H	68,015	−0,018	67,994	67,360	−0,009	67,344	66,917	—	—
		6H; 7H	68,023	−0,022	67,994	67,368	−0,011	67,344	66,917		
		6G; 7G	68,049		68,020	67,394		67,370	66,943		
	НЕ	4H5H	67,682	−0,018	—	67,477	−0,009	67,463	66,917	—	—
		5H	67,716	−0,022		67,511	−0,011	67,494	66,917		
		6H	67,756			67,551		67,534	66,917		
		6G	67,782			67,577		67,560	66,943		
		7H	67,807	−0,028		67,600	−0,014	67,578	66,917		
		7G	67,833			67,626		67,604	66,943		
Калибры-кольца	ПР	4h	68,009	не менее	—	67,341	+0,014	67,364	66,910	+0,014	66,933
		6h; 8h	68,011			67,333	+0,018	67,363	66,908	+0,018	66,938
		6g; 8g	67,985			67,307		67,337	66,882		66,912
		6e	67,951			67,273		67,303	66,848		66,878
		6d	67,921			67,243		67,273	66,818		66,848
	НЕ	4h	68,009	не менее	—	67,246	+0,014	67,265	67,039	+0,028	—
		6h	68,000			67,192	+0,018	67,216	66,983	+0,036	
		6g	67,974			67,166		67,190	66,957		
		6e	67,940			67,132		67,156	66,923		
		6d	67,910			67,102		67,126	66,893		
		8h	67,919			67,103	+0,023	67,134	66,909	+0,046	
		8g	67,893			67,077		67,108	66,883		
Контрольные калибры-пробки	КПР-ПР	4h	68,009	−0,018	—	67,337	−0,005	67,329	66,900	—	—
		6h; 8h	68,011	−0,022		67,328	−0,006	67,320	66,891		
		6g; 8g	67,985			67,302		67,294	66,865		
		6e	67,951			67,268		67,260	66,831		
		6d	67,921			67,238		67,230	66,801		
	КПР-НЕ	4h	67,560	−0,009	—	67,358	−0,005	—	66,910	—	—
		6h; 8h	67,556	−0,011		67,354	−0,006		66,908		
		6g; 8g	67,530			67,328			66,882		
		6e	67,496			67,294			66,848		
		6d	67,466			67,266			66,818		
	К-И	4h	67,568	−0,009	—	67,366	−0,005	—	66,910	—	—
		6h; 8h	67,568	−0,011		67,366	−0,006		66,908		

Продолжение табл. 204

Исполнительные размеры калибров для резьбы М68×1

мм

Наименование	Вид калибра	Поле допуска резьбы	d Новый Номин.	d Новый Пред. откл.	d Изношенный	d_2 Новый Номин.	d_2 Новый Пред. откл.	d_2 Изношенный	d_1 Новый Номин.		d_1 Новый Пред. откл.	d_1 Изношенный
Контрольные калибры-пробки	К-И	6g; 8g	67,542	−0,011	—	67,340	−0,006	—	66,882	не более	—	—
		6e	67,508			67,306			66,848			
		6d	67,478			67,276			66,818			
	КНЕ-ПР	4h	68,009	−0,018	—	67,242	−0,005	67,234	66,805	не более	—	—
		6h	67,982	−0,022		67,188	−0,006	67,178	66,750			
		6g	67,956			67,162		67,152	66,724			
		6e	67,922			67,128		67,118	66,690			
		6d	67,892			67,098		67,088	66,660			
		8h	67,896	−0,028		67,098	−0,008	67,086	66,660			
		8g	67,870			67,072		67,060	66,634			
	КНЕ-НЕ	4h	67,919	−0,018	—	67,262	−0,005	—	66,827	не более	—	—
		6h	67,871	−0,022		67,213	−0,006		66,777			
		6g	67,845			67,187			66,751			
		6e	67,811			67,153			66,717			
		6d	67,781			67,123			66,687			
		8h	67,790	−0,028		67,130	−0,008		66,693			
		8g	67,764			67,104			66,667			
	КИ-НЕ	4h	67,924	−0,018	—	67,268	−0,005	—	66,827	не более	—	—
		6h	67,877	−0,022		67,219	−0,006		66,777			
		6g	67,851			67,193			66,751			
		6e	67,817			67,159			66,717			
		6d	67,787			67,129			66,687			
		8h	67,798	−0,028		67,138	−0,008		66,693			
		8g	67,772			67,112			66,667			
	У-ПР	4h	68,009	−0,018	—	67,348	−0,005	67,340	66,910	не более	—	—
		6h; 8h	68,011	−0,022		67,342	−0,006	67,333	66,908			
		6g; 8g	67,985			67,316		67,307	66,882			
		6e	67,951			67,282		67,273	66,848			
		6d	67,921			67,252		67,243	66,818			
	У-НЕ	4h	67,912	−0,018	—	67,253	−0,005	67,245	66,827	не более	—	—
		6h	67,862	−0,022		67,201	−0,006	67,192	66,777			
		6g	67,836			67,175		67,166	66,751			
		6e	67,802			67,141		67,132	66,717			
		6d	67,772			67,111		67,102	66,687			
		8h	67,778	0,028		67,114	−0,008	67,102	66,693			
		8g	67,752			67,088		67,076	66,667			

Примечания:

1. За номинальные размеры калибров, указанные в табл. 1—204, приняты наибольшие предельные размеры пробок и наименьшие предельные размеры колец.

2. Допускается унифицировать непроходные резьбовые кольца по внутреннему диаметру в меньшую сторону, если диаметр колец отличается от номинала на величину не более 0,025 мм.

(Измененная редакция, Изм. № 1, № 2, № 3).

2. Допуски на шаг резьбы, углы сторон профиля и размеры канавок — по ГОСТ 24997—81.

ГОСУДАРСТВЕННЫЙ СТАНДАРТ
СОЮЗА ССР

КАЛИБРЫ ДЛЯ МЕТРИЧЕСКОЙ РЕЗЬБЫ ОТ 1 ДО 68 мм

ИСПОЛНИТЕЛЬНЫЕ РАЗМЕРЫ

ГОСТ 18465—73

ЧАСТЬ 2

Издание официальное

МОСКВА—1984

ПРИЛОЖЕНИЕ
Обязательное

ИСПОЛНИТЕЛЬНЫЕ РАЗМЕРЫ КАЛИБРОВ ДЛЯ РЕЗЬБЫ С ПОЛЯМИ ДОПУСКОВ 4*g* и 6*f*.

Исполнительные размеры наружного, среднего и внутреннего диаметров резьбы калибров—колец, рассчитанные по ГОСТ 24997—81, должны соответствовать указанным в табл. 1, контрольных калибров—пробок — в табл. 2.

Таблица 1

Исполнительные размеры калибров-колец ПР и НЕ для метрической резьбы от 1 до 68 мм

мм

Резьба	Вид калибра	Поле допуска резьбы	Наружный диаметр, d не менее	Средний диаметр, d_2			Внутренний диаметр, d_1		
				Новый		Изношенный	Новый		Изношенный
				Номин.	Пред. откл.		Номин.	Пред. откл.	
M1	ПР	4*g* 6*f*	0,988 0,974	0,820 0,802	+0,008 +0,010	0,834 0,819	0,707 0,691	+0,008 +0,010	0,721 0,708
M1×0,2	ПР	4*g** 6*f*	0,989 0,974	0,853 0,838	+0,008 +0,008	0,867 0,852	0,762 0,747	+0,008 +0,008	0,776 0,761
M1,1	ПР	4*g* 6*f*	1,088 1,074	0,920 0,902	+0,008 +0,010	0,934 0,919	0,807 0,791	+0,008 +0,010	0,821 0,808
M1,1×0,2	ПР	4*g** 6*f*	1,089 1,074	0,953 0,938	+0,008 +0,008	0,967 0,952	0,862 0,847	+0,008 +0,008	0,876 0,861
M1,2	ПР	4*g* 6*f*	1,188 1,174	1,020 1,002	+0,008 +0,010	1,034 1,019	0,907 0,891	+0,008 +0,010	0,921 0,908
M1,2×0,2	ПР	4*g** 6*f*	1,189 1,174	1,053 1,038	+0,008 +0,008	1,067 1,052	0,962 0,947	+0,008 +0,008	0,976 0,961
M1,4	ПР	4*g* 6*f*	1,388 1,374	1,187 1,169	+0,008 +0,010	1,201 1,186	1,053 1,037	+0,008 +0,010	1,067 1,054
M1,4×0,2	ПР	4*g** 6*f*	1,389 1,374	1,253 1,238	+0,008 +0,008	1,267 1,252	1,162 1,147	+0,008 +0,008	1,176 1,161
M1,6	ПР	4*g* 6*f*	1,587 1,573	1,354 1,336	+0,008 +0,010	1,368 1,353	1,198 1,182	+0,008 +0,010	1,212 1,199
M1,6×0,2	ПР	4*g** 6*f*	1,589 1,574	1,453 1,438	+0,008 +0,008	1,467 1,452	1,362 1,347	+0,008 +0,008	1,376 1,361
M1,8	ПР	4*g* 6*f*	1,787 1,773	1,554 1,536	+0,008 +0,010	1,568 1,553	1,398 1,382	+0,008 +0,010	1,412 1,399
M1,8×0,2	ПР	4*g** 6*f*	1,789 1,774	1,653 1,638	+0,008 +0,008	1,667 1,652	1,562 1,547	+0,008 +0,008	1,576 1,561

Продолжение табл. 1

мм

Резьба	Вид калибра	Поле допуска резьбы	Наружный диаметр, d не менее	Средний диаметр, d_2			Внутренний диаметр, d_1		
				Новый		Изношенный	Новый		Изношенный
				Номин.	Пред. откл.		Номин.	Пред. откл.	
M2	ПР	4g	1,987	1,721	+0,008	1,735	1,544	+0,008	1,558
		6f	1,973	1,703	+0,010	1,720	1,528	+0,010	1,545
	НЕ	4g	1,945	1,671	+0,008	1,682	1,587	+0,016	—
		6f	1,906	1,629	+0,010	1,643	1,544	+0,020	—
M2×0,25	ПР	4g	1,988	1,820	+0,008	1,834	1,707	+0,008	1,721
		6f	1,974	1,802	+0,010	1,819	1,691	+0,010	1,708
M2,2	ПР	4g	2,186	1,888	+0,008	1,902	1,689	+0,008	1,703
		6f	2,172	1,870	+0,010	1,887	1,673	+0,010	1,690
	НЕ	4g	2,151	1,835	+0,008	1,846	1,741	+0,016	—
		6f	2,111	1,792	+0,010	1,806	1,697	+0,020	—
M2,2×0,25	ПР	4g	2,188	2,020	+0,008	2,034	1,907	+0,008	1,921
		6f	2,174	2,002	+0,010	2,019	1,891	+0,010	1,908
M2,5	ПР	4g	2,486	2,188	+0,008	2,202	1,989	+0,008	2,003
		6f	2,472	2,170	+0,010	2,187	1,973	+0,010	1,990
	НЕ	4g	2,451	2,135	+0,008	2,146	2,041	+0,016	—
		6f	2,411	2,092	+0,010	2,106	1,997	+0,020	—
M2,5×0,35	ПР	4g	2,487	2,254	+0,008	2,268	2,098	+0,008	2,112
		6f	2,473	2,236	+0,010	2,253	2,082	+0,010	2,099
M3	ПР	4g	2,986	2,655	+0,008	2,669	2,435	+0,008	2,449
		6f	2,971	2,636	+0,010	2,653	2,418	+0,010	2,435
	НЕ	4g	2,959	2,599	+0,008	2,610	2,495	+0,016	—
		6f	2,917	2,554	+0,010	2,568	2,449	+0,020	—
M3×0,35	ПР	4g	2,987	2,754	+0,008	2,768	2,598	+0,008	2,612
		6f	2,973	2,736	+0,010	2,753	2,582	+0,010	2,599
M3,5	ПР	4g	3,486	3,086	+0,010	3,103	2,824	+0,010	2,841
		6f	3,473	3,065	+0,014	3,088	2,807	+0,014	2,830
	НЕ	4g	3,476	3,026	+0,010	3,040	2,901	+0,020	—
		6f	3,431	2,975	+0,014	2,994	2,848	+0,028	—
M3,5×0,35	ПР	4g	3,487	3,254	+0,008	3,268	3,098	+0,008	3,112
		6f	3,473	3,236	+0,010	3,253	3,082	+0,010	3,099
M4	ПР	4g	3,985	3,520	+0,010	3,537	3,215	+0,010	3,232
		6f	3,971	3,498	+0,014	3,521	3,197	+0,014	3,220
	НЕ	4g	3,985	3,457	+0,010	3,471	3,312	+0,020	—
		6f	3,946	3,403	+0,014	3,422	3,256	+0,028	—
M4×0,5	ПР	4g	3,986	3,655	+0,008	3,669	3,435	+0,008	3,449
		6f	3,971	3,636	+0,010	3,653	3,418	+0,010	3,435
	НЕ	4g	3,959	3,599	+0,008	3,610	3,495	+0,016	—
		6f	3,917	3,554	+0,010	3,568	3,449	+0,020	—
M4,5	ПР	4g	4,485	3,988	+0,010	4,005	3,661	+0,010	3,678
		6f	4,471	3,966	+0,014	3,989	3,643	+0,014	3,666
	НЕ	4g	4,485	3,925	+0,010	3,939	3,770	+0,020	—
		6f	4,456	3,871	+0,014	3,890	3,714	+0,028	—
M4,5×0,5	ПР	4g	4,486	4,155	+0,008	4,169	3,935	+0,008	3,949
		6f	4,471	4,136	+0,010	4,153	3,918	+0,010	3,935

Продолжение табл. 1

мм

Резьба	Вид калибра	Поле допуска резьбы	Наружный диаметр, d не менее	Средний диаметр, d_2			Внутренний диаметр, d_1		
				Новый		Изношенный	Новый		Изношенный
				Номин.	Пред. откл.		Номин.	Пред. откл.	
M4,5×0,5	НЕ	4g	4,459	4,099	+0,008	4,110	3,995	+0,016	—
		6f	4,417	4,054	+0,010	4,068	3,949	+0,020	—
M5	ПР	4g	4,983	4,453	+0,010	4,470	4,105	+0,010	4,122
		6f	4,971	4,433	+0,014	4,456	4,089	+0,014	4,112
	НЕ	4g	4,983	4,386	+0,010	4,400	4,221	+0,020	—
		6f	4,962	4,333	+0,014	4,352	4,166	+0,028	—
M5×0,5	ПР	4g	4,986	4,655	+0,008	4,669	4,435	+0,008	4,449
		6f	4,971	4,636	+0,010	4,653	4,418	+0,010	4,435
	НЕ	4g	4,959	4,599	+0,008	4,610	4,495	+0,016	—
		6f	4,917	4,554	+0,010	4,568	4,449	+0,020	—
M5,5×0,5	ПР	4g	5,486	5,155	+0,008	5,169	4,935	+0,008	4,949
		6f	5,471	5,136	+0,010	5,153	4,918	+0,010	4,935
	НЕ	4g	5,459	5,099	+0,008	5,110	4,995	+0,016	—
		6f	5,417	5,054	+0,010	5,068	4,949	+0,020	—
M6	ПР	4g	5,981	5,321	+0,010	5,338	4,886	+0,010	4,903
		6f	5,969	5,301	+0,014	5,324	4,870	+0,014	4,893
	НЕ	4g	5,981	5,243	+0,010	5,257	5,038	+0,020	—
		6f	5,969	5,184	+0,014	5,203	4,977	+0,028	—
M6×0,75	ПР	4g	5,985	5,488	+0,010	5,505	5,161	+0,010	5,178
		6f	5,971	5,466	+0,014	5,489	5,143	+0,014	5,166
	НЕ	4g	5,985	5,418	+0,010	5,432	5,263	+0,020	—
		6f	5,946	5,361	+0,014	5,380	5,204	+0,028	—
M6×0,5	ПР	4g	5,987	5,652	+0,010	5,669	5,434	+0,010	5,451
		6f	5,973	5,630	+0,014	5,653	5,416	+0,014	5,439
	НЕ	4g	5,955	5,592	+0,010	5,606	5,487	+0,020	—
		6f	5,909	5,540	+0,014	5,559	5,433	+0,028	—
M7	ПР	4g	6,981	6,321	+0,010	6,338	5,886	+0,010	5,903
		6f	6,969	6,301	+0,014	6,324	5,870	+0,014	5,893
	НЕ	4g	6,981	6,243	+0,010	6,257	6,038	+0,020	—
		6f	6,969	6,184	+0,014	6,203	5,977	+0,028	—
M7×0,75	ПР	4g	6,985	6,488	+0,010	6,505	6,161	+0,010	6,178
		6f	6,971	6,466	+0,014	6,489	6,143	+0,014	6,166
	НЕ	4g	6,985	6,418	+0,010	6,432	6,263	+0,020	—
		6f	6,946	6,361	+0,014	6,380	6,204	+0,028	—
M7×0,5	ПР	4g	6,987	6,652	+0,010	6,669	6,434	+0,010	6,451
		6f	6,973	6,630	+0,014	6,653	6,416	+0,014	6,439
	НЕ	4g	6,955	6,592	+0,010	6,606	6,487	+0,020	—
		6f	6,909	6,540	+0,014	6,559	6,433	+0,028	—
M8	ПР	4g	7,979	7,157	+0,010	7,174	6,614	+0,010	6,631
		6f	7,967	7,137	+0,014	7,160	6,598	+0,014	6,621
	НЕ	4g	7,979	7,075	+0,010	7,089	6,820	+0,020	—
		6f	7,967	7,014	+0,014	7,033	6,757	+0,028	—
M8×1	ПР	4g	7,981	7,321	+0,010	7,338	6,886	+0,010	6,903
		6f	7,969	7,301	+0,014	7,324	6,870	+0,014	6,893
	НЕ	4g	7,981	7,243	+0,010	7,257	7,038	+0,020	—
		6f	7,969	7,184	+0,014	7,203	6,977	+0,028	—

Продолжение табл. 1

мм

Резьба	Вид калибра	Поле допуска резьбы	Наружный диаметр, d не менее	Средний диаметр, d_2			Внутренний диаметр, d_1		
				Новый		Изношенный	Новый		Изношенный
				Номин.	Пред. откл.		Номин.	Пред. откл.	
M8×0,75	ПР	4g	7,985	7,488	+0,010	7,505	7,161	+0,010	7,178
		6f	7,971	7,466	+0,014	7,489	7,143	+0,014	7,166
	НЕ	4g	7,985	7,418	+0,010	7,432	7,263	+0,020	—
		6f	7,946	7,361	+0,014	7,380	7,204	+0,028	—
M8×0,5	ПР	4g	7,987	7,652	+0,010	7,669	7,434	+0,010	7,451
		6f	7,973	7,630	+0,014	7,653	7,416	+0,014	7,439
	НЕ	4g	7,955	7,592	+0,010	7,606	7,487	+0,020	—
		6f	7,909	7,540	+0,014	7,559	7,433	+0,028	—
M9	ПР	4g	8,979	8,157	+0,010	8,174	7,614	+0,010	7,631
		6f	8,967	8,137	+0,014	8,160	7,598	+0,014	7,621
	НЕ	4g	8,979	8,075	+0,010	8,089	7,820	+0,020	—
		6f	8,967	8,014	+0,014	8,033	7,757	+0,028	—
M9×1	ПР	4g	8,981	8,321	+0,010	8,338	7,886	+0,010	7,903
		6f	8,969	8,301	+0,014	8,324	7,870	+0,014	7,893
	НЕ	4g	8,981	8,243	+0,010	8,257	8,038	+0,020	—
		6f	8,969	8,184	+0,014	8,203	7,977	+0,028	—
M9×0,75	ПР	4g	8,985	8,488	+0,010	8,505	8,161	+0,010	8,178
		6f	8,971	8,466	+0,014	8,489	8,143	+0,014	8,166
	НЕ	4g	8,985	8,418	+0,010	8,432	8,263	+0,020	—
		6f	8,946	8,361	+0,014	8,380	8,204	+0,028	—
M9×0,5	ПР	4g	8,987	8,652	+0,010	8,669	8,434	+0,010	8,451
		6f	8,973	8,630	+0,014	8,653	8,416	+0,014	8,439
	НЕ	4g	8,955	8,592	+0,010	8,606	8,487	+0,020	—
		6f	8,909	8,540	+0,014	8,559	8,433	+0,028	—
M10	ПР	4g	9,977	8,985	+0,014	9,008	8,337	+0,014	8,360
		6f	9,966	8,964	+0,018	8,994	8,322	+0,018	8,352
	НЕ	4g	9,977	8,895	+0,014	8,914	8,588	+0,028	—
		6f	9,966	8,831	+0,018	8,855	8,522	+0,036	—
M10×1,25	ПР	4g	9,979	9,157	+0,010	9,174	8,614	+0,010	8,631
		6f	9,967	9,137	+0,014	9,160	8,598	+0,014	8,621
	НЕ	4g	9,979	9,075	+0,010	9,089	8,820	+0,020	—
		6f	9,967	9,014	+0,014	9,033	8,757	+0,028	—
M10×1	ПР	4g	9,981	9,321	+0,010	9,338	8,886	+0,010	8,903
		6f	9,969	9,301	+0,014	9,324	8,870	+0,014	8,893
	НЕ	4g	9,981	9,243	+0,010	9,257	9,038	+0,020	—
		6f	9,969	9,184	+0,014	9,203	8,977	+0,028	—
M10×0,75	ПР	4g	9,985	9,488	+0,010	9,505	9,161	+0,010	9,178
		6f	9,971	9,466	+0,014	9,489	9,143	+0,014	9,166
	НЕ	4g	9,985	9,418	+0,010	9,432	9,263	+0,020	—
		6f	9,946	9,361	+0,014	9,380	9,204	+0,028	—
M10×0,5	ПР	4g	9,987	9,652	+0,010	9,669	9,434	+0,010	9,451
		6f	9,973	9,630	+0,014	9,653	9,416	+0,014	9,439
	НЕ	4g	9,955	9,592	+0,010	9,606	9,487	+0,020	—
		6f	9,909	9,540	+0,014	9,559	9,433	+0,028	—
M11	ПР	4g	10,977	9,985	+0,014	10,008	9,337	+0,014	9,360
		6f	10,966	9,964	+0,018	9,994	9,322	+0,018	9,352

Продолжение табл. 1

мм

Резьба	Вид калибра	Поле допуска резьбы	Наружный диаметр, d не менее	Средний диаметр, d_2			Внутренний диаметр, d_1		
				Новый		Изношенный	Новый		Изношенный
				Номин.	Пред. откл.		Номин.	Пред. откл.	
M11	НЕ	4g	10,977	9,895	+0,014	9,914	9,588	+0,028	—
		6f	10,966	9,831	+0,018	9,855	9,522	+0,036	—
M11×1	ПР	4g	10,981	10,321	+0,010	10,338	9,886	+0,010	9,903
		6f	10,969	10,301	+0,014	10,324	9,870	+0,014	9,893
	НЕ	4g	10,981	10,243	+0,010	10,257	10,038	+0,020	—
		6f	10,969	10,184	+0,014	10,203	9,977	+0,028	—
M11×0,75	ПР	4g	10,985	10,488	+0,010	10,505	10,161	+0,010	10,178
		6f	10,971	10,466	+0,014	10,489	10,143	+0,014	10,166
	НЕ	4g	10,985	10,418	+0,010	10,432	10,263	+0,020	—
		6f	10,946	10,361	+0,014	10,380	10,204	+0,028	—
M11×0,5	ПР	4g	10,987	10,652	+0,010	10,669	10,434	+0,010	10,451
		6f	10,973	10,630	+0,014	10,653	10,416	+0,014	10,439
	НЕ	4g	10,955	10,592	+0,010	10,606	10,487	+0,020	—
		6f	10,909	10,540	+0,014	10,559	10,433	+0,028	—
M12	ПР	4g	11,975	10,820	+0,014	10,843	10,065	+0,014	10,088
		6f	11,963	10,798	+0,018	10,828	10,049	+0,018	10,079
	НЕ	4g	11,975	10,720	+0,014	10,739	10,363	+0,028	—
		6f	11,963	10,647	+0,018	10,671	10,288	+0,036	—
M12×1,5	ПР	4g	11,977	10,985	+0,014	11,008	10,337	+0,014	10,360
		6f	11,966	10,964	+0,018	10,994	10,322	+0,018	10,352
	НЕ	4g	11,977	10,890	+0,014	10,909	10,583	+0,028	—
		6f	11,966	10,823	+0,018	10,847	10,514	+0,036	—
M12×1,25	ПР	4g	11,981	11,151	+0,014	11,174	10,612	+0,014	10,635
		6f	11,969	11,129	+0,018	11,159	10,596	+0,018	10,626
	НЕ	4g	11,981	11,061	+0,014	11,080	10,804	+0,028	—
		6f	11,969	10,996	+0,018	11,020	10,737	+0,036	—
M12×1	ПР	4g	11,981	11,321	+0,010	11,338	10,886	+0,010	10,903
		6f	11,969	11,301	+0,014	11,324	10,870	+0,014	10,893
	НЕ	4g	11,981	11,239	+0,010	11,253	11,034	+0,020	—
		6f	11,969	11,178	+0,014	11,197	10,971	+0,028	—
M12×0,75	ПР	4g	11,985	11,488	+0,010	11,505	11,161	+0,010	11,178
		6f	11,971	11,466	+0,014	11,489	11,143	+0,014	11,166
	НЕ	4g	11,985	11,414	+0,010	11,428	11,259	+0,020	—
		6f	11,940	11,355	+0,014	11,374	11,198	+0,028	—
M12×0,5	ПР	4g	11,987	11,652	+0,010	11,669	11,434	+0,010	11,451
		6f	11,973	11,630	+0,014	11,653	11,416	+0,014	11,439
	НЕ	4g	11,952	11,589	+0,010	11,603	11,484	+0,020	—
		6f	11,904	11,535	+0,014	11,554	11,428	+0,028	—
M14	ПР	4g	13,971	12,654	+0,014	12,677	11,790	+0,014	11,813
		6f	13,959	12,632	+0,018	12,662	11,774	+0,018	11,804
	НЕ	4g	13,971	12,549	+0,014	12,568	12,142	+0,028	—
		6f	13,959	12,471	+0,018	12,495	12,062	+0,036	—
M14×1,5	ПР	4g	13,977	12,985	+0,014	13,008	12,337	+0,014	12,360
		6f	13,966	12,964	+0,018	12,994	12,322	+0,018	12,352
	НЕ	4g	13,977	12,890	+0,014	12,909	12,583	+0,028	—
		6f	13,966	12,823	+0,018	12,847	12,514	+0,036	—

Продолжение табл. 1

мм

Резьба	Вид калибра	Поле допуска резьбы	Наружный диаметр, d не менее	Средний диаметр, d_2			Внутренний диаметр, d_1		
				Новый		Изношенный	Новый		Изношенный
				Номин.	Пред. откл.		Номин.	Пред. откл.	
M14×1,25	ПР	4g	13,981	13,151	+0,014	13,174	12,612	+0,014	12,635
		6f	13,969	13,129	+0,018	13,159	12,596	+0,018	12,626
	НЕ	4g	13,981	13,061	+0,014	13,080	12,804	+0,028	—
		6f	13,969	12,996	+0,018	13,020	12,737	+0,036	—
M14×1	ПР	4g	13,981	13,321	+0,010	13,338	12,886	+0,010	12,903
		6f	13,969	13,301	+0,014	13,324	12,870	+0,014	12,893
	НЕ	4g	13,981	13,239	+0,010	13,253	13,034	+0,020	—
		6f	13,969	13,178	+0,014	13,197	12,971	+0,028	—
M14×0,75	ПР	4g	13,985	13,488	+0,010	13,505	13,161	+0,010	13,178
		6f	13,971	13,466	+0,014	13,489	13,143	+0,014	13,166
	НЕ	4g	13,985	13,414	+0,010	13,428	13,259	+0,020	—
		6f	13,940	13,355	+0,014	13,374	13,198	+0,028	—
M14×0,5	ПР	4g	13,987	13,652	+0,010	13,669	13,434	+0,010	13,451
		6f	13,973	13,630	+0,014	13,653	13,416	+0,014	13,439
	НЕ	4g	13,952	13,589	+0,010	13,603	13,484	+0,020	—
		6f	13,904	13,535	+0,014	13,554	13,428	+0,028	—
M15×1,5	ПР	4g	14,977	13,985	+0,014	14,008	13,337	+0,014	13,360
		6f	14,966	13,964	+0,018	13,994	13,322	+0,018	13,352
	НЕ	4g	14,977	13,890	+0,014	13,909	13,583	+0,028	—
		6f	14,966	13,823	+0,018	13,847	13,514	+0,036	—
M15×1	ПР	4g	14,981	14,321	+0,010	14,338	13,886	+0,010	13,903
		6f	14,969	14,301	+0,014	14,324	13,870	+0,014	13,893
	НЕ	4g	14,981	14,239	+0,010	14,253	14,034	+0,020	—
		6f	14,969	14,178	+0,014	14,197	13,971	+0,028	—
M16	ПР	4g	15,971	14,654	+0,014	14,677	13,790	+0,014	13,813
		6f	15,959	14,632	+0,018	14,662	13,774	+0,018	13,804
	НЕ	4g	15,971	14,549	+0,014	14,568	14,142	+0,028	—
		6f	15,959	14,471	+0,018	14,495	14,062	+0,036	—
M16×1,5	ПР	4g	15,977	14,985	+0,014	15,008	14,337	+0,014	14,360
		6f	15,966	14,964	+0,018	14,994	14,322	+0,018	14,352
	НЕ	4g	15,977	14,890	+0,014	14,909	14,583	+0,028	—
		6f	15,966	14,823	+0,018	14,847	14,514	+0,036	—
M16×1	ПР	4g	15,981	15,321	+0,010	15,338	14,886	+0,010	14,903
		6f	15,969	15,301	+0,014	15,324	14,870	+0,014	14,893
	НЕ	4g	15,981	15,239	+0,010	15,253	15,034	+0,020	—
		6f	15,969	15,178	+0,014	15,197	14,971	+0,028	—
M16×0,75	ПР	4g	15,985	15,488	+0,010	15,505	15,161	+0,010	15,178
		6f	15,971	15,466	+0,014	15,489	15,143	+0,014	15,166
	НЕ	4g	15,985	15,414	+0,010	15,428	15,259	+0,020	—
		6f	15,940	15,355	+0,014	15,374	15,198	+0,028	—
M16×0,5	ПР	4g	15,987	15,652	+0,010	15,669	15,434	+0,010	15,451
		6f	15,973	15,630	+0,014	15,653	15,416	+0,014	15,439
	НЕ	4g	15,952	15,589	+0,010	15,603	15,484	+0,020	—
		6f	15,904	15,535	+0,014	15,554	15,428	+0,028	—
M17×1,5	ПР	4g	16,977	15,985	+0,014	16,008	15,337	+0,014	15,360
		6f	16,966	15,964	+0,018	15,994	15,322	+0,018	15,352

Продолжение табл. 1

мм

Резьба	Вид калибра	Поле допуска резьбы	Наружный диаметр, d не менее	Средний диаметр, d_2			Внутренний диаметр, d_1		
				Новый		Изношенный	Новый		Изношенный
				Номин.	Пред. откл.		Номин.	Пред. откл.	
M17×1,5	НЕ	4g 6f	16,977 16,966	15,890 15,823	+0,014 +0,018	15,909 15,847	15,583 15,514	+0,028 +0,036	— —
M17×1	ПР	4g 6f	16,981 16,969	16,321 16,301	+0,010 +0,014	16,338 16,324	15,886 15,870	+0,010 +0,014	15,903 15,893
	НЕ	4g 6f	16,981 16,969	16,239 16,178	+0,010 +0,014	16,253 16,197	16,034 15,971	+0,020 +0,028	— —
M18	ПР	4g 6f	17,967 17,953	16,325 16,301	+0,014 +0,018	16,348 16,331	15,245 15,227	+0,014 +0,018	15,268 15,257
	НЕ	4g 6f	17,967 17,953	16,214 16,130	+0,014 +0,018	16,233 16,154	15,707 15,621	+0,028 +0,036	— —
M18×2	ПР	4g 6f	17,971 17,959	16,654 16,632	+0,014 +0,018	16,677 16,662	15,790 15,774	+0,014 +0,018	15,813 15,804
	НЕ	4g 6f	17,971 17,959	16,549 16,471	+0,014 +0,018	16,568 16,495	16,142 16,062	+0,028 +0,036	— —
M18×1,5	ПР	4g 6f	17,977 17,966	16,985 16,964	+0,014 +0,018	17,008 16,994	16,337 16,322	+0,014 +0,018	16,360 16,352
	НЕ	4g 6f	17,977 17,966	16,890 16,823	+0,014 +0,018	16,909 16,847	16,583 16,514	+0,028 +0,036	— —
M18×1	ПР	4g 6f	17,981 17,969	17,321 17,301	+0,010 +0,014	17,338 17,324	16,886 16,870	+0,010 +0,014	16,903 16,893
	НЕ	4g 6f	17,981 17,969	17,239 17,178	+0,010 +0,014	17,253 17,197	17,034 16,971	+0,020 +0,028	— —
M18×0,75	ПР	4g 6f	17,985 17,971	17,488 17,466	+0,010 +0,014	17,505 17,489	17,161 17,143	+0,010 +0,014	17,178 17,166
	НЕ	4g 6f	17,985 17,940	17,414 17,355	+0,010 +0,014	17,428 17,374	17,259 17,198	+0,020 +0,028	— —
M18×0,5	ПР	4g 6f	17,987 17,973	17,652 17,630	+0,010 +0,014	17,669 17,653	17,434 17,416	+0,010 +0,014	17,451 17,439
	НЕ	4g 6f	17,952 17,904	17,589 17,535	+0,010 +0,014	17,603 17,554	17,484 17,428	+0,020 +0,028	— —
M20	ПР	4g 6f	19,967 19,953	18,325 18,301	+0,014 +0,018	18,348 18,331	17,245 17,227	+0,014 +0,018	17,268 17,257
	НЕ	4g 6f	19,967 19,953	18,214 18,130	+0,014 +0,018	18,233 18,154	17,707 17,621	+0,028 +0,036	— —
M20×2	ПР	4g 6f	19,971 19,959	18,654 18,632	+0,014 +0,018	18,677 18,662	17,790 17,774	+0,014 +0,018	17,813 17,804
	НЕ	4g 6f	19,971 19,959	18,549 18,471	+0,014 +0,018	18,568 18,495	18,142 18,062	+0,028 +0,036	— —
M20×1,5	ПР	4g 6f	19,977 19,966	18,985 18,964	+0,014 +0,018	19,008 18,994	18,337 18,322	+0,014 +0,018	18,360 18,352
	НЕ	4g 6f	19,977 19,966	18,890 18,823	+0,014 +0,018	18,909 18,847	18,583 18,514	+0,028 +0,036	— —
M20×1	ПР	4g 6f	19,981 19,969	19,321 19,301	+0,010 +0,014	19,338 19,324	18,886 18,870	+0,010 +0,014	18,903 18,893
	НЕ	4g 6f	19,981 19,969	19,239 19,178	+0,010 +0,014	19,253 19,197	19,034 18,971	+0,020 +0,028	— —

Продолжение табл. 1

мм

Резьба	Вид калибра	Поле допуска резьбы	Наружный диаметр, d не менее	Средний диаметр, d_2			Внутренний диаметр, d_1		
				Новый		Изношенный	Новый		Изношенный
				Номин.	Пред. откл.		Номин.	Пред. откл.	
M20×0,75	ПР	4g	19,985	19,488	+0,010	19,505	19,161	+0,010	19,178
		6f	19,971	19,466	+0,014	19,489	19,143	+0,014	19,166
	НЕ	4g	19,985	19,414	+0,010	19,428	19,259	+0,020	—
		6f	19,940	19,355	+0,014	19,374	19,198	+0,028	—
M20×0,5	ПР	4g	19,987	19,652	+0,010	19,669	19,434	+0,010	19,451
		6f	19,973	19,630	+0,014	19,653	19,416	+0,014	19,439
	НЕ	4g	19,952	19,589	+0,010	19,603	19,484	+0,020	—
		6f	19,904	19,535	+0,014	19,554	19,428	+0,028	—
M22	ПР	4g	21,967	20,325	+0,014	20,348	19,245	+0,014	19,268
		6f	21,953	20,301	+0,018	20,331	19,227	+0,018	19,257
	НЕ	4g	21,967	20,214	+0,014	20,233	19,707	+0,028	—
		6f	21,953	20,130	+0,018	20,154	19,621	+0,036	—
M22×2	ПР	4g	21,971	20,654	+0,014	20,677	19,790	+0,014	19,813
		6f	21,959	20,632	+0,018	20,662	19,774	+0,018	19,804
	НЕ	4g	21,971	20,549	+0,014	20,568	20,142	+0,028	—
		6f	21,959	20,471	+0,018	20,495	20,062	+0,036	—
M22×1,5	ПР	4g	21,977	20,985	+0,014	21,008	20,337	+0,014	20,360
		6f	21,966	20,964	+0,018	20,994	20,322	+0,018	20,352
	НЕ	4g	21,977	20,890	+0,014	20,909	20,583	+0,028	—
		6f	21,966	20,823	+0,018	20,847	20,514	+0,036	—
M22×1	ПР	4g	21,981	21,321	+0,010	21,338	20,886	+0,010	20,903
		6f	21,969	21,301	+0,014	21,324	20,870	+0,014	20,893
	НЕ	4g	21,981	21,239	+0,010	21,253	21,034	+0,020	—
		6f	21,969	21,178	+0,014	21,197	20,971	+0,028	—
M22×0,75	ПР	4g	21,985	21,488	+0,010	21,505	21,161	+0,010	21,178
		6f	21,971	21,466	+0,014	21,489	21,143	+0,014	21,166
	НЕ	4g	21,985	21,414	+0,010	21,428	21,259	+0,020	—
		6f	21,940	21,355	+0,014	21,374	21,198	+0,028	—
M22×0,5	ПР	4g	21,987	21,652	+0,010	21,669	21,434	+0,010	21,451
		6f	21,973	21,630	+0,014	21,653	21,416	+0,014	21,439
	НЕ	4g	21,952	21,589	+0,010	21,603	21,484	+0,020	—
		6f	21,904	21,535	+0,014	21,554	21,428	+0,028	—
M24	ПР	4g	23,961	21,994	+0,014	22,017	20,697	+0,014	20,720
		6f	23,948	21,971	+0,018	22,001	20,680	+0,018	20,710
	НЕ	4g	23,961	21,864	+0,014	21,883	21,257	+0,028	—
		6f	23,948	21,770	+0,018	21,794	21,161	+0,036	—
M24×2	ПР	4g	23,971	22,654	+0,014	22,677	21,790	+0,014	21,813
		6f	23,959	22,632	+0,018	22,662	21,774	+0,018	21,804
	НЕ	4g	23,971	22,543	+0,014	22,562	22,136	+0,028	—
		6f	23,959	22,461	+0,018	22,485	22,052	+0,036	—
M24×1,5	ПР	4g	23,977	22,985	+0,014	23,008	22,337	+0,014	22,360
		6f	23,966	22,964	+0,018	22,994	22,322	+0,018	22,352
	НЕ	4g	23,977	22,885	+0,014	22,904	22,578	+0,028	—
		6f	23,966	22,813	+0,018	22,837	22,504	+0,036	—
M24×1	ПР	4g	23,981	23,321	+0,010	23,338	22,886	+0,010	22,903
		6f	23,969	23,301	+0,014	23,324	22,870	+0,014	22,893

Продолжение табл. 1

мм

Резьба	Вид калибра	Поле допуска резьбы	Наружный диаметр, d не менее	Средний диаметр, d_2			Внутренний диаметр, d_1		
				Новый		Изношенный	Новый		Изношенный
				Номин.	Пред. откл.		Номин.	Пред. откл.	
M24×1	НЕ	4g	23,981	23,234	+0,010	23,248	23,029	+0,020	—
		6f	23,969	23,171	+0,014	23,190	22,964	+0,028	—
M24×0,75	ПР	4g	23,985	23,488	+0,010	23,505	23,161	+0,010	23,178
		6f	23,971	23,466	+0,014	23,489	23,143	+0,014	23,166
	НЕ	4g	23,985	23,410	+0,010	23,424	23,255	+0,020	—
		6f	23,934	23,349	+0,014	23,368	23,192	+0,028	—
M25×2	ПР	4g	24,971	23,654	+0,014	23,677	22,790	+0,014	22,813
		6f	24,959	23,632	+0,018	23,662	22,774	+0,018	22,804
	НЕ	4g	24,971	23,543	+0,014	23,562	23,136	+0,028	—
		6f	24,959	23,461	+0,018	23,485	23,052	+0,036	—
M25×1,5	ПР	4g	24,977	23,985	+0,014	24,008	23,337	+0,014	23,360
		6f	24,966	23,964	+0,018	23,994	23,322	+0,018	23,352
	НЕ	4g	24,977	23,885	+0,014	23,904	23,578	+0,028	—
		6f	24,966	23,813	+0,018	23,837	23,504	+0,036	—
M25×1	ПР	4g	24,981	24,321	+0,010	24,338	23,886	+0,010	23,903
		6f	24,969	24,301	+0,014	24,324	23,870	+0,014	23,893
	НЕ	4g	24,981	24,234	+0,010	24,248	24,029	+0,020	—
		6f	24,969	24,171	+0,014	24,190	23,964	+0,028	—
M26×1,5	ПР	4g	25,977	24,985	+0,014	25,008	24,337	+0,014	24,360
		6f	25,966	24,964	+0,018	24,994	24,322	+0,018	24,352
	НЕ	4g	25,977	24,885	+0,014	24,904	24,578	+0,028	—
		6f	25,966	24,813	+0,018	24,837	24,504	+0,036	—
M27	ПР	4g	26,961	24,994	+0,014	25,017	23,697	+0,014	23,720
		6f	26,948	24,971	+0,018	25,001	23,680	+0,018	23,710
	НЕ	4g	26,961	24,864	+0,014	24,883	24,257	+0,028	—
		6f	26,948	24,770	+0,018	24,794	24,161	+0,036	—
M27×2	ПР	4g	26,971	25,654	+0,014	25,677	24,790	+0,014	24,813
		6f	26,959	25,632	+0,018	25,662	24,774	+0,018	24,804
	НЕ	4g	26,971	25,543	+0,014	25,562	25,136	+0,028	—
		6f	26,959	25,461	+0,018	25,485	25,052	+0,036	—
M27×1,5	ПР	4g	26,977	25,985	+0,014	26,008	25,337	+0,014	25,360
		6f	26,966	25,964	+0,018	25,994	25,322	+0,018	25,352
	НЕ	4g	26,977	25,885	+0,014	25,904	25,578	+0,028	—
		6f	26,966	25,813	+0,018	25,837	25,504	+0,036	—
M27×1	ПР	4g	26,981	26,321	+0,010	26,338	25,886	+0,010	25,903
		6f	26,969	26,301	+0,014	26,324	25,870	+0,014	25,893
	НЕ	4g	26,981	26,234	+0,010	26,248	26,029	+0,020	—
		6f	26,969	26,171	+0,014	26,190	25,964	+0,028	—
M27×0,75	ПР	4g	26,985	26,488	+0,010	26,505	26,161	+0,010	26,178
		6f	26,971	26,466	+0,014	26,489	26,143	+0,014	26,166
	НЕ	4g	26,985	26,410	+0,010	26,424	26,255	+0,020	—
		6f	26,934	26,349	+0,014	26,368	26,192	+0,028	—
M28×2	ПР	4g	27,971	26,654	+0,014	26,677	25,790	+0,014	25,813
		6f	27,959	26,632	+0,018	26,662	25,774	+0,018	25,804
	НЕ	4g	27,971	26,543	+0,014	26,562	26,136	+0,028	—
		6f	27,959	26,461	+0,018	26,485	26,052	+0,036	—

Продолжение табл. 1

мм

Резьба	Вид калибра	Поле допуска резьбы	Наружный диаметр, d не менее	Средний диаметр, d_2			Внутренний диаметр, d_1		
				Новый		Изношенный	Новый		Изношенный
				Номин.	Пред. откл.		Номин.	Пред. откл.	
M28×1,5	ПР	4g	27,977	26,985	+0,014	27,008	26,337	+0,014	26,360
		6f	27,966	26,964	+0,018	26,994	26,322	+0,018	26,352
	НЕ	4g	27,977	26,885	+0,014	26,904	26,578	+0,028	—
		6f	27,966	26,813	+0,018	26,837	26,504	+0,036	—
M28×1	ПР	4g	27,981	27,321	+0,010	27,338	26,886	+0,010	26,903
		6f	27,969	27,301	+0,014	27,324	26,870	+0,014	26,893
	НЕ	4g	27,981	27,234	+0,010	27,248	27,029	+0,020	—
		6f	27,969	27,171	+0,014	27,190	26,964	+0,028	—
M30	ПР	4g	29,958	27,657	+0,018	27,687	26,149	+0,018	26,179
	НЕ	4g	29,958	27,524	+0,018	27,548	26,815	+0,036	—
M30×3	ПР	4g	29,961	23,994	+0,014	28,017	26,697	+0,014	26,720
		6f	29,948	27,971	+0,018	28,001	26,680	+0,018	26,710
	НЕ	4g	29,961	27,864	+0,014	27,883	27,257	+0,028	—
		6f	29,948	27,770	+0,018	27,794	27,161	+0,036	—
M30×2	ПР	4g	29,971	28,654	+0,014	28,677	27,790	+0,014	27,813
		6f	29,959	28,632	+0,018	28,662	27,774	+0,018	27,804
	НЕ	4g	29,971	28,543	+0,014	28,562	28,136	+0,028	—
		6f	29,959	28,461	+0,018	28,485	28,052	+0,036	—
M30×1,5	ПР	4g	29,977	28,985	+0,014	29,008	28,337	+0,014	28,360
		6f	29,966	28,964	+0,018	28,994	28,322	+0,018	28,352
	НЕ	4g	29,977	28,885	+0,014	28,904	28,578	+0,028	—
		6f	29,966	28,813	+0,018	28,837	28,504	+0,036	—
M30×1	ПР	4g	29,981	29,321	+0,010	29,338	28,886	+0,010	28,903
		6f	29,969	29,301	+0,014	29,324	28,870	+0,014	28,893
	НЕ	4g	29,981	29,234	+0,010	29,248	29,029	+0,020	—
		6f	29,969	29,171	+0,014	29,190	28,964	+0,028	—
M30×0,75	ПР	4g	29,985	29,488	+0,010	29,505	29,161	+0,010	29,178
		6f	29,971	29,466	+0,014	29,489	29,143	+0,014	29,166
	НЕ	4g	29,985	29,410	+0,010	29,424	29,255	+0,020	—
		6f	29,934	29,349	+0,014	29,368	29,192	+0,028	—
M32×2	ПР	4g	31,971	30,654	+0,014	30,677	29,790	+0,014	29,813
		6f	31,959	30,632	+0,018	30,662	29,774	+0,018	29,804
	НЕ	4g	31,971	30,543	+0,014	30,562	30,136	+0,028	—
		6f	31,959	30,461	+0,018	30,485	30,052	+0,036	—
M32×1,5	ПР	4g	31,977	30,985	+0,014	31,008	30,337	+0,014	30,360
		6f	31,966	30,964	+0,018	30,994	30,322	+0,018	30,352
	НЕ	4g	31,977	30,885	+0,014	30,904	30,578	+0,028	—
		6f	31,966	30,813	+0,018	30,837	30,504	+0,036	—
M33	ПР	4g	32,958	30,657	+0,018	30,687	29,149	+0,018	29,179
	НЕ	4g	32,958	30,524	+0,018	30,548	29,815	+0,036	—
M33×3	ПР	4g	32,961	30,994	+0,014	31,017	29,697	+0,014	29,720
		6f	32,948	30,971	+0,018	31,001	29,680	+0,018	29,710
	НЕ	4g	32,961	30,864	+0,014	30,883	30,257	+0,028	—
		6f	32,948	30,770	+0,018	30,794	30,161	+0,036	—

Продолжение табл. 1

мм

Резьба	Вид калибра	Поле допуска резьбы	Наружный диаметр, d не менее	Средний диаметр, d_2			Внутренний диаметр, d_1		
				Новый		Изношенный	Новый		Изношенный
				Номин.	Пред. откл.		Номин.	Пред. откл.	
M33×2	ПР	4g	32,971	31,654	+0,014	31,677	30,790	+0,014	30,813
		6f	32,959	31,632	+0,018	31,662	30,774	+0,018	30,804
	НЕ	4g	32,971	31,543	+0,014	31,562	31,136	+0,028	—
		6f	32,959	31,461	+0,018	31,485	31,052	+0,036	—
M33×1,5	ПР	4g	32,977	31,985	+0,014	32,008	31,337	+0,014	31,360
		6f	32,966	31,964	+0,018	31,994	31,322	+0,018	31,352
	НЕ	4g	32,977	31,885	+0,014	31,904	31,578	+0,028	—
		6f	32,966	31,813	+0,018	31,837	31,504	+0,036	—
M33×1	ПР	4g	32,981	32,321	+0,010	32,338	31,886	+0,010	31,903
		6f	32,969	32,301	+0,014	32,324	31,870	+0,014	31,893
	НЕ	4g	32,981	32,234	+0,010	32,248	32,029	+0,020	—
		6f	32,969	32,171	+0,014	32,190	31,964	+0,028	—
M33×0,75	ПР	4g	32,985	32,488	+0,010	32,505	32,161	+0,010	32,178
		6f	32,971	32,466	+0,014	32,489	32,143	+0,014	32,166
	НЕ	4g	32,985	32,410	+0,010	32,424	32,255	+0,020	—
		6f	32,934	32,349	+0,014	32,368	32,192	+0,028	—
M35×1,5	ПР	4g	34,977	33,985	+0,014	34,008	33,337	+0,014	33,360
		6f	34,966	33,964	+0,018	33,994	33,322	+0,018	33,352
	НЕ	4g	34,977	33,885	+0,014	33,904	33,578	+0,028	—
		6f	34,966	33,813	+0,018	33,837	33,504	+0,036	—
M36	ПР	4g	35,951	33,325	+0,018	33,355	31,601	+0,018	31,631
	НЕ	4g	35,951	33,184	+0,018	33,208	32,375	+0,036	—
M36×3	ПР	4g	35,961	33,994	+0,014	34,017	32,697	+0,014	32,720
		6f	35,948	33,971	+0,018	34,001	32,680	+0,018	32,710
	НЕ	4g	35,961	33,864	+0,014	33,883	33,257	+0,028	—
		6f	35,948	33,770	+0,018	33,794	33,161	+0,036	—
M36×2	ПР	4g	35,971	34,654	+0,014	34,677	33,790	+0,014	33,813
		6f	35,959	34,632	+0,018	34,662	33,774	+0,018	33,804
	НЕ	4g	35,971	34,543	+0,014	34,562	34,136	+0,028	—
		6f	35,959	34,461	+0,018	34,485	34,052	+0,036	—
M36×1,5	ПР	4g	35,977	34,985	+0,014	35,008	34,337	+0,014	34,360
		6f	35,966	34,964	+0,018	34,994	34,322	+0,018	34,352
	НЕ	4g	35,977	34,885	+0,014	34,904	34,578	+0,028	—
		6f	35,966	34,813	+0,018	34,837	34,504	+0,036	—
M36×1	ПР	4g	35,981	35,321	+0,010	35,338	34,886	+0,010	34,903
		6f	35,969	35,301	+0,014	35,324	34,870	+0,014	34,893
	НЕ	4g	35,981	35,234	+0,010	35,248	35,029	+0,020	—
		6f	35,969	35,171	+0,014	35,190	34,964	+0,028	—
M38×1,5	ПР	4g	37,977	36,985	+0,014	37,008	36,337	+0,014	36,360
		6f	37,966	36,964	+0,018	36,994	36,322	+0,018	36,352
	НЕ	4g	37,977	36,885	+0,014	36,904	36,578	+0,028	—
		6f	37,966	36,813	+0,018	36,837	36,504	+0,036	—
M39	ПР	4g	38,951	36,325	+0,018	36,355	34,601	+0,018	34,631
	НЕ	4g	38,951	36,184	+0,018	36,208	35,375	+0,036	—

Продолжение табл. 1

мм

Резьба	Вид калибра	Поле допуска резьбы	Наружный диаметр, d не менее	Средний диаметр, d_2			Внутренний диаметр, d_1		
				Новый		Изношенный	Новый		Изношенный
				Номин.	Пред. откл.		Номин.	Пред. откл.	
M39×3	ПР	4g	38,961	36,994	+0,014	37,017	35,697	+0,014	35,720
		6f	38,948	36,971	+0,018	37,001	35,680	+0,018	35,710
	НЕ	4g	38,961	36,864	+0,014	36,883	36,257	+0,028	—
		6f	38,948	36,770	+0,018	36,794	36,161	+0,036	—
M39×2	ПР	4g	38,971	37,654	+0,014	37,677	36,790	+0,014	36,813
		6f	38,959	37,632	+0,018	37,662	36,774	+0,018	36,804
	НЕ	4g	38,971	37,543	+0,014	37,562	37,136	+0,028	—
		6f	38,959	37,461	+0,018	37,485	37,052	+0,036	—
M39×1,5	ПР	4g	38,977	37,985	+0,014	38,008	37,337	+0,014	37,360
		6f	38,966	37,964	+0,018	37,994	37,322	+0,018	37,352
	НЕ	4g	38,977	37,885	+0,014	37,904	37,578	+0,028	—
		6f	38,966	37,813	+0,018	37,837	37,504	+0,036	—
M39×1	ПР	4g	38,981	38,321	+0,010	38,338	37,886	+0,010	37,903
		6f	38,969	38,301	+0,014	38,324	37,870	+0,014	37,893
	НЕ	4g	38,981	38,234	+0,010	38,248	38,029	+0,020	—
		6f	38,969	38,171	+0,014	38,190	37,964	+0,028	—
M40×3	ПР	4g	39,961	37,994	+0,014	38,017	36,697	+0,014	36,720
		6f	39,948	37,971	+0,018	38,001	36,680	+0,018	36,710
	НЕ	4g	39,961	37,864	+0,014	37,883	37,257	+0,028	—
		6f	39,948	37,770	+0,018	37,794	37,161	+0,036	—
M40×2	ПР	4g	39,971	38,654	+0,014	38,677	37,790	+0,014	37,813
		6f	39,959	38,632	+0,018	38,662	37,774	+0,018	37,804
	НЕ	4g	39,971	38,543	+0,014	38,562	38,136	+0,028	—
		6f	39,959	38,461	+0,018	38,485	38,052	+0,036	—
M40×1,5	ПР	4g	39,977	38,985	+0,014	39,008	38,337	+0,014	38,360
		6f	39,966	38,964	+0,018	38,994	38,322	+0,018	38,352
	НЕ	4g	39,977	38,885	+0,014	38,904	38,578	+0,028	—
		6f	39,966	38,813	+0,018	38,837	38,504	+0,036	—
M42	ПР	4g	41,948	38,997	+0,018	39,027	37,057	+0,018	37,087
	НЕ	4g	41,948	38,846	+0,018	38,870	37,937	+0,036	—
M42×4	ПР	4g	41,951	39,325	+0,018	39,355	37,601	+0,018	37,631
	НЕ	4g	41,951	39,184	+0,018	39,208	38,375	+0,036	—
M42×3	ПР	4g	41,961	39,994	+0,014	40,017	38,697	+0,014	38,720
		6f	41,948	39,971	+0,018	40,001	38,680	+0,018	38,710
	НЕ	4g	41,961	39,864	+0,014	39,883	39,257	+0,028	—
		6f	41,948	39,770	+0,018	39,794	39,161	+0,036	—
M42×2	ПР	4g	41,971	40,654	+0,014	40,677	39,790	+0,014	39,813
		6f	41,959	40,632	+0,018	40,662	39,774	+0,018	39,804
	НЕ	4g	41,971	40,543	+0,014	40,562	40,136	+0,028	—
		6f	41,959	40,461	+0,018	40,485	40,052	+0,036	—
M42×1,5	ПР	4g	41,977	40,985	+0,014	41,008	40,337	+0,014	40,360
		6f	41,966	40,964	+0,018	40,994	40,322	+0,018	40,352
	НЕ	4g	41,977	40,885	+0,014	40,904	40,578	+0,028	—
		6f	41,966	40,813	+0,018	40,837	40,504	+0,036	—

Продолжение табл. 1

мм

Резьба	Вид калибра	Поле допуска резьбы	Наружный диаметр, d не менее	Средний диаметр, d_2			Внутренний диаметр, d_1		
				Новый		Изношенный	Новый		Изношенный
				Номин.	Пред. откл.		Номин.	Пред. откл.	
M42×1	ПР	4g	41,981	41,321	+0,010	41,338	40,886	+0,010	40,903
		6f	41,969	41,301	+0,014	41,324	40,870	+0,014	40,893
	НЕ	4g	41,981	41,234	+0,010	41,248	41,029	+0,020	—
		6f	41,969	41,171	+0,014	41,190	40,964	+0,028	—
M45	ПР	4g	44,948	41,997	+0,018	42,027	40,057	+0,018	40,087
	НЕ	4g	44,948	41,846	+0,018	41,870	40,937	+0,036	—
M45×4	ПР	4g	44,951	42,325	+0,018	42,355	40,601	+0,018	40,631
	НЕ	4g	44,951	42,184	+0,018	42,208	41,375	+0,036	—
M45×3	ПР	4g	44,961	42,994	+0,014	43,017	41,697	+0,014	41,720
		6f	44,948	42,971	+0,018	43,001	41,680	+0,018	41,710
	НЕ	4g	44,961	42,864	+0,014	42,883	42,257	+0,028	—
		6f	44,948	42,770	+0,018	42,794	42,161	+0,036	—
M45×2	ПР	4g	44,971	43,654	+0,014	43,677	42,790	+0,014	42,813
		6f	44,959	43,632	+0,018	43,662	42,774	+0,018	42,804
	НЕ	4g	44,971	43,543	+0,014	43,562	43,136	+0,028	—
		6f	44,959	43,461	+0,018	43,485	43,052	+0,036	—
M45×1,5	ПР	4g	44,977	43,985	+0,014	44,008	43,337	+0,014	43,360
		6f	44,966	43,964	+0,018	43,994	43,322	+0,018	43,352
	НЕ	4g	44,977	43,885	+0,014	43,904	43,578	+0,028	—
		6f	44,966	43,813	+0,018	43,837	43,504	+0,036	—
M45×1	ПР	4g	44,981	44,321	+0,010	44,338	43,886	+0,010	43,903
		6f	44,969	44,301	+0,014	44,324	43,870	+0,014	43,893
	НЕ	4g	44,981	44,234	+0,010	44,248	44,029	+0,020	—
		6f	44,969	44,171	+0,014	44,190	43,964	+0,028	—
M48	ПР	4g	47,940	44,664	+0,018	44,694	42,507	+0,018	42,537
	НЕ	4g	47,940	44,503	+0,018	44,527	43,494	+0,036	—
M48×4	ПР	4g	47,951	45,325	+0,018	45,355	43,601	+0,018	43,631
	НЕ	4g	47,951	45,174	+0,018	45,198	44,365	+0,036	—
M48×3	ПР	4g	47,963	45,986	+0,018	46,016	44,695	+0,018	44,725
		6f	47,951	45,964	+0,023	46,002	44,678	+0,023	44,714
	НЕ	4g	47,963	45,853	+0,018	45,877	45,244	+0,036	—
		6f	47,951	45,753	+0,023	45,784	45,142	+0,046	—
M48×2	ПР	4g	47,971	46,654	+0,014	46,677	45,790	+0,014	45,813
		6f	47,959	46,632	+0,018	46,662	45,774	+0,018	45,804
	НЕ	4g	47,971	46,537	+0,014	46,556	46,130	+0,028	—
		6f	47,959	46,451	+0,018	46,475	46,042	+0,033	—
M48×1,5	ПР	4g	47,977	46,985	+0,014	47,008	46,337	+0,014	46,360
		6f	47,966	46,964	+0,018	46,994	46,322	+0,018	46,352
	НЕ	4g	47,977	46,880	+0,014	46,899	46,573	+0,028	—
		6f	47,966	46,803	+0,018	46,827	46,494	+0,036	—
M48×1	ПР	4g	47,983	47,315	+0,014	47,338	46,884	+0,014	46,907
		6f	47,971	47,293	+0,018	47,323	46,868	+0,018	46,898
	НЕ	4g	47,983	47,220	+0,014	47,239	47,013	+0,028	—
		6f	47,960	47,152	+0,018	47,176	46,943	+0,036	—

Продолжение табл. 1

мм

Резьба	Вид калибра	Поле допуска резьбы	Наружный диаметр, d не менее	Средний диаметр, d_2			Внутренний диаметр, d_1		
				Новый		Изношенный	Новый		Изношенный
				Номин.	Пред. откл.		Номин.	Пред. откл.	
M50×3	ПР	4g	49,963	47,986	+0,018	48,016	46,695	+0,018	46,725
		6f	49,951	47,964	+0,023	48,002	46,678	+0,023	46,714
	НЕ	4g	49,963	47,853	+0,018	47,877	47,244	+0,036	—
		6f	49,951	47,753	+0,023	47,784	47,142	+0,046	—
M50×2	ПР	4g	49,971	48,654	+0,014	48,677	47,790	+0,014	47,813
		6f	49,959	48,632	+0,018	48,662	47,774	+0,018	47,804
	НЕ	4g	49,971	48,537	+0,014	48,556	48,130	+0,028	—
		6f	49,959	48,451	+0,018	48,475	48,042	+0,036	—
M50×1,5	ПР	4g	49,977	48,985	+0,014	49,008	48,337	+0,014	48,360
		6f	49,966	48,964	+0,018	48,994	48,322	+0,018	48,352
	НЕ	4g	49,977	48,880	+0,014	48,899	48,573	+0,028	—
		6f	49,966	48,803	+0,018	48,827	48,494	+0,036	—
M52	ПР	4g	51,940	48,664	+0,018	48,694	46,507	+0,018	46,537
	НЕ	4g	51,940	48,503	+0,018	48,527	47,494	+0,036	—
M52×4	ПР	4g	51,951	49,325	+0,018	49,355	47,601	+0,018	47,631
	НЕ	4g	51,951	49,174	+0,018	49,198	48,365	+0,036	—
M52×3	ПР	4g	51,963	49,986	+0,018	50,016	48,695	+0,018	48,725
		6f	51,951	49,964	+0,023	50,002	48,678	+0,023	48,714
	НЕ	4g	51,963	49,853	+0,018	49,877	49,244	+0,036	—
		6f	51,951	49,753	+0,023	49,784	49,142	+0,046	—
M52×2	ПР	4g	51,971	50,654	+0,014	50,677	49,790	+0,014	49,813
		6f	51,959	50,632	+0,018	50,662	49,774	+0,018	49,804
	НЕ	4g	51,971	50,537	+0,014	50,556	50,130	+0,028	—
		6f	51,959	50,451	+0,018	50,475	50,042	+0,036	—
M52×1,5	ПР	4g	51,977	50,985	+0,014	51,008	50,337	+0,014	50,360
		6f	51,966	50,964	+0,018	50,994	50,322	+0,018	50,352
	НЕ	4g	51,977	50,880	+0,014	50,899	50,573	+0,028	—
		6f	51,966	50,803	+0,018	50,827	50,494	+0,036	—
M52×1	ПР	4g	51,983	51,315	+0,014	51,338	50,884	+0,014	50,907
		6f	51,971	51,293	+0,018	51,323	50,868	+0,018	50,898
	НЕ	4g	51,983	51,220	+0,014	51,239	51,013	+0,028	—
		6f	51,960	51,152	+0,018	51,176	50,943	+0,036	—
M55×4	ПР	4g	54,951	52,325	+0,018	52,355	50,601	+0,018	50,631
	НЕ	4g	54,951	52,174	+0,018	52,198	51,365	+0,036	—
M55×3	ПР	4g	54,963	52,986	+0,018	53,016	51,695	+0,018	51,725
		6f	54,951	52,964	+0,023	53,002	51,678	+0,023	51,714
	НЕ	4g	54,963	52,853	+0,018	52,877	52,244	+0,036	—
		6f	54,951	52,753	+0,023	52,784	52,142	+0,046	—
M55×2	ПР	4g	54,971	53,654	+0,014	53,677	52,790	+0,014	52,813
		6f	54,959	53,632	+0,018	53,662	52,774	+0,018	52,804
	НЕ	4g	54,971	53,537	+0,014	53,556	53,130	+0,028	—
		6f	54,959	53,451	+0,018	53,475	53,042	+0,036	—
M55×1,5	ПР	4g	54,977	53,985	+0,014	54,008	53,337	+0,014	53,360
		6f	54,966	53,964	+0,018	53,994	53,322	+0,018	53,352
	НЕ	4g	54,977	53,880	+0,014	53,899	53,573	+0,028	—
		6f	54,966	53,803	+0,018	53,827	53,494	+0,036	—
M56	ПР	4g	55,936	52,336	+0,018	52,366	49,962	+0,018	49,992
	НЕ	4g	55,936	52,165	+0,018	52,189	51,056	+0,036	—
M56×4	ПР	4g	55,951	54,325	+0,018	53,355	51,601	+0,018	51,631
	НЕ	4g	55,951	53,174	+0,018	53,198	52,365	+0,036	—

Продолжение табл. 1

мм

Резьба	Вид калибра	Поле допуска резьбы	Наружный диаметр, d не менее	Средний диаметр, d_2			Внутренний диаметр, d_1		
				Новый		Изношенный	Новый		Изношенный
				Номин.	Пред. откл.		Номин.	Пред. откл.	
M56×3	ПР	4g	55,963	53,986	+0,018	54,016	52,695	+0,018	52,725
		6f	55,951	53,964	+0,023	54,002	52,678	+0,023	52,714
	НЕ	4g	55,963	53,853	+0,018	53,877	53,244	+0,036	—
		6f	55,951	53,753	+0,023	53,784	53,142	+0,046	—
M56×2	ПР	4g	55,971	54,654	+0,014	54,677	53,790	+0,014	53,813
		6f	55,959	54,632	+0,018	54,662	53,774	+0,018	53,804
	НЕ	4g	55,971	54,537	+0,014	54,556	54,130	+0,028	—
		6f	55,959	54,451	+0,018	54,475	54,042	+0,036	—
M56×1,5	ПР	4g	55,977	54,985	+0,014	55,008	54,337	+0,014	54,360
		6f	55,966	54,964	+0,018	54,994	54,322	+0,018	54,352
	НЕ	4g	55,977	54,880	+0,014	54,899	54,573	+0,028	—
		6f	55,966	54,803	+0,018	54,827	54,494	+0,036	—
M56×1	ПР	4g	55,983	55,315	+0,014	55,338	54,884	+0,014	54,907
		6f	55,971	55,293	+0,018	55,323	54,868	+0,018	54,898
	НЕ	4g	55,983	55,220	+0,014	55,239	55,013	+0,028	—
		6f	55,960	55,152	+0,018	55,176	54,943	+0,036	—
M58×4	ПР	4g	57,951	55,325	+0,018	55,355	53,601	+0,018	53,631
	НЕ	4g	57,951	55,174	+0,018	55,198	54,365	+0,036	—
M58×3	ПР	4g	57,963	55,986	+0,018	56,016	54,695	+0,018	54,725
		6f	57,951	55,964	+0,023	56,002	54,678	+0,023	54,714
	НЕ	4g	57,963	55,853	+0,018	55,877	55,244	+0,036	—
		6f	57,951	55,753	+0,023	55,784	55,142	+0,046	—
M58×2	ПР	4g	57,971	56,654	+0,014	56,677	55,790	+0,014	55,813
		6f	57,959	56,632	+0,018	56,662	55,774	+0,018	55,804
	НЕ	4g	57,971	56,537	+0,014	56,556	56,130	+0,028	—
		6f	57,959	56,451	+0,018	56,475	56,042	+0,036	—
M58×1,5	ПР	4g	57,977	56,985	+0,014	57,008	56,337	+0,014	56,360
		6f	57,966	56,964	+0,018	56,994	56,322	+0,018	56,352
	НЕ	4g	57,977	56,880	+0,014	56,899	56,573	+0,028	—
		6f	57,966	56,803	+0,018	56,827	56,494	+0,036	—
M60	ПР	4g	59,936	56,336	+0,018	56,366	53,962	+0,018	53,992
	НЕ	4g	59,936	56,165	+0,018	56,189	55,056	+0,036	—
M60×4	ПР	4g	59,951	57,325	+0,018	57,355	55,601	+0,018	55,631
	НЕ	4g	59,951	57,174	+0,018	57,198	56,365	+0,036	—
M30×3	ПР	4g	59,963	57,986	+0,018	58,016	56,695	+0,018	56,725
		6f	59,951	57,964	+0,023	58,002	56,678	+0,023	56,714
	НЕ	4g	59,963	57,853	+0,018	57,877	57,244	+0,036	—
		6f	59,951	57,753	+0,023	57,784	57,142	+0,046	—
M60×2	ПР	4g	59,971	58,654	+0,014	58,677	57,790	+0,014	57,813
		6f	59,959	58,632	+0,018	58,662	57,774	+0,018	57,804
	НЕ	4g	59,971	58,537	+0,014	58,556	58,130	+0,028	—
		6f	59,959	58,451	+0,018	58,475	58,042	+0,036	—

Продолжение табл. 1

мм

Резьба	Вид калибра	Поле допуска резьбы	Наружный диаметр d не менее	Средний диаметр, d_2			Внутренний диаметр, d_1		
				Новый		Изношенный	Новый		Изношенный
				Номин.	Пред. откл.		Номин.	Пред. откл.	
M60×1,5	ПР	4g	59,977	58,985	+0,014	59,008	58,337	+0,014	58,360
		6f	59,966	58,964	+0,018	58,994	58,332	+0,018	58,352
	НЕ	4g	59,977	58,880	+0,014	58,899	58,573	+0,028	—
		6f	59,966	58,803	+0,018	58,827	58,494	+0,036	—
M60×1	ПР	4g	59,983	59,315	+0,014	59,338	58,884	+0,014	58,907
		6f	59,971	59,293	+0,018	59,323	58,868	+0,018	58,898
	НЕ	4g	59,983	59,220	+0,014	59,239	59,013	+0,028	—
		6f	59,960	59,152	+0,018	59,176	58,943	+0,036	—
M62×4	ПР	4g	61,951	59,325	+0,018	59,355	57,601	+0,018	57,631
	НЕ	4g	61,951	59,174	+0,018	59,198	58,365	+0,036	—
M62×3	ПР	4g	61,963	59,986	+0,018	60,016	58,695	+0,018	58,725
		6f	61,951	59,964	+0,023	60,002	58,678	+0,023	58,714
	НЕ	4g	61,963	59,853	+0,018	59,877	59,244	+0,036	—
		6f	61,951	59,753	+0,023	59,784	59,142	+0,046	—
M62×2	ПР	4g	61,971	60,654	+0,014	60,677	59,790	+0,014	59,813
		6f	61,959	60,632	+0,018	60,662	59,774	+0,018	59,804
	НЕ	4g	61,971	60,537	+0,014	60,556	60,130	+0,028	—
		6f	61,959	60,451	+0,018	60,475	60,042	+0,036	—
M62×1,5	ПР	4g	61,977	60,985	+0,014	61,008	60,337	+0,014	60,360
		6f	61,966	60,964	+0,018	60,994	60,322	+0,018	60,352
	НЕ	4g	61,977	60,880	+0,014	60,899	60,573	+0,028	—
		6f	61,966	60,803	+0,018	60,827	60,494	+0,036	—
M64	ПР	4g	63,931	60,006	+0,018	60,036	57,416	+0,018	57,446
	НЕ	4g	63,931	59,825	+0,018	59,849	58,616	+0,036	—
M64×4	ПР	4g	63,951	61,325	+0,018	61,355	59,601	+0,018	59,631
	НЕ	4g	63,951	61,174	+0,018	61,198	60,365	+0,036	—
M64×3	ПР	4g	63,963	61,986	+0,018	62,016	60,695	+0,018	60,725
		6f	63,951	61,964	+0,023	62,002	60,678	+0,023	60,714
	НЕ	4g	63,963	61,853	+0,018	61,877	61,244	+0,036	—
		6f	63,951	61,753	+0,023	61,784	61,142	+0,046	—
M64×2	ПР	4g	63,971	62,654	+0,014	62,677	61,790	+0,014	61,813
		6f	63,959	62,632	+0,018	62,662	61,774	+0,018	61,804
	НЕ	4g	63,971	62,537	+0,014	62,556	62,130	+0,028	—
		6f	63,959	62,451	+0,018	62,475	62,042	+0,036	—
M64×1,5	ПР	4g	63,977	62,985	+0,014	63,008	62,337	+0,014	62,360
		6f	63,966	62,964	+0,018	62,994	62,322	+0,018	62,352
	НЕ	4g	63,977	62,880	+0,014	62,899	62,573	+0,028	—
		6f	63,966	62,803	+0,018	62,827	62,494	+0,036	—
M64×1	ПР	4g	63,983	63,315	+0,014	63,338	62,884	+0,014	62,907
		6f	63,971	63,293	+0,018	63,323	62,868	+0,018	62,898
	НЕ	4g	63,983	63,220	+0,014	63,239	63,013	+0,028	—
		6f	63,960	63,152	+0,018	63,176	62,943	+0,036	—

Продолжение табл. 1

мм

Резьба	Вид калибра	Поле допуска резьбы*	Наружный диаметр, d не менее	Средний диаметр, d_2			Внутренний диаметр, d_1		
				Новый		Изношенный	Новый		Изношенный
				Номин.	Пред. откл.		Номин.	Пред. откл.	
M65×4	ПР	4g	64,951	62,325	+0,018	62,355	60,601	+0,018	60,631
	НЕ	4g	64,951	62,174	+0,018	62,198	61,365	+0,036	—
M65×3	ПР	4g	64,963	62,986	+0,018	63,016	61,695	+0,018	61,725
		6f	64,951	62,964	+0,023	63,002	61,678	+0,023	61,714
	НЕ	4g	64,963	62,853	+0,018	62,877	62,244	+0,036	—
		6f	64,951	62,753	+0,023	62,784	62,142	+0,046	—
M65×2	ПР	4g	64,971	63,654	+0,014	63,677	62,790	+0,014	62,813
		6f	64,959	63,632	+0,018	63,662	62,774	+0,018	62,804
	НЕ	4g	64,971	63,537	+0,014	63,556	63,130	+0,028	—
		6f	64,959	63,451	+0,018	63,475	63,042	+0,036	—
M65×1,5	ПР	4g	64,977	63,985	+0,014	64,008	63,337	+0,014	63,360
		6f	64,966	63,964	+0,018	63,994	63,322	+0,018	63,352
	НЕ	4g	64,977	63,880	+0,014	63,899	63,573	+0,028	—
		6f	64,966	63,803	+0,018	63,827	63,494	+0,036	—
M68	ПР	4g	67,931	64,006	+0,018	64,036	61,416	+0,018	61,446
	НЕ	4g	67,931	63,825	+0,018	63,849	62,616	+0,036	—
M68×4	ПР	4g	67,951	65,325	+0,018	65,355	63,601	+0,018	63,631
	НЕ	4g	67,951	65,174	+0,018	65,198	64,365	+0,036	—
M68×3	ПР	4g	67,963	65,986	+0,018	66,016	64,695	+0,018	64,725
		6f	67,951	65,964	+0,023	66,002	64,678	+0,023	64,714
	НЕ	4g	67,963	65,853	+0,018	65,877	65,244	+0,036	—
		6f	67,951	65,753	+0,023	65,784	65,142	+0,046	—
M68×2	ПР	4g	67,971	66,654	+0,014	66,677	65,790	+0,014	65,813
		6f	67,959	66,632	+0,018	66,662	65,774	+0,018	65,804
	НЕ	4g	67,971	66,537	+0,014	66,556	66,130	+0,028	—
		6f	67,959	66,451	+0,018	66,475	66,042	+0,036	—
M68×1,5	ПР	4g	67,977	66,985	+0,014	67,008	66,337	+0,014	66,360
		6f	67,966	66,964	+0,018	66,994	66,322	+0,018	66,352
	НЕ	4g	67,977	66,880	+0,014	66,899	66,573	+0,028	—
		6f	67,966	66,803	+0,018	66,827	66,494	+0,036	—
M68×1	ПР	4g	67,983	67,315	+0,014	67,338	66,884	+0,014	66,907
		6f	67,971	67,293	+0,018	67,323	66,868	+0,018	66,898
	НЕ	4g	67,983	67,220	+0,014	67,239	67,013	+0,028	—
		6f	67,960	67,152	+0,018	67,176	66,943	+0,036	—

* Допускается взамен калибра-кольца с полем допуска 4g применять соответствующий калибр-кольцо с полем допуска 6g.

Таблица 2

Исполнительные размеры контрольных калибров—пробок для метрической резьбы от 1 до 68 мм

мм

Резьба	Вид калибра	Поле допуска резьбы	Наружный диаметр, d		Средний диаметр, d_2			Внутренний диаметр, d_1 не более
					Новый			
			Номин.	Пред. откл.	Номин.	Пред. откл.	Изношенный	
М1	КПР-ПР	4g	0,988	—0,012	0,817	—0,004	0,811	0,705
		6f	0,974	—0,014	0,798	—0,005	0,792	0,686
	КПР-НЕ	4g	0,881	—0,006	0,830	—0,004	—	0,707
		6f	0,866	—0,007	0,814	—0,005	—	0,691
	К-И	4g	0,887	—0,006	0,836	—0,004	—	0,707
		6f	0,872	—0,007	0,822	—0,005	—	0,691
	У-ПР	4g	0,988	—0,012	0,824	—0,004	0,818	0,707
		6f	0,974	—0,014	0,807	—0,005	0,800	0,691
М1×0,2	КПР-ПР	4g*	0,989	—0,012	0,850	—0,004	0,844	0,760
		6f	0,974	—0,012	0,835	—0,004	0,829	0,745
	КПР-НЕ	4g*	0,904	—0,006	0,863	—0,004	—	0,762
		6f	0,889	—0,006	0,848	—0,004	—	0,747
	К-И	4g*	0,910	—0,006	0,869	—0,004	—	0,762
		6f	0,895	—0,006	0,854	—0,004	—	0,747
	У-ПР	4g*	0,989	—0,012	0,857	—0,004	0,851	0,762
		6f	0,974	—0,012	0,842	—0,004	0,836	0,747
М1,1	КПР-ПР	4g	1,088	—0,012	0,917	—0,004	0,911	0,805
		6f	1,074	—0,014	0,898	—0,005	0,892	0,786
	КПР-НЕ	4g	0,981	—0,006	0,930	—0,004	—	0,807
		6f	0,966	—0,007	0,914	—0,005	—	0,791
	К-И	4g	0,987	—0,006	0,936	—0,004	—	0,807
		6f	0,972	—0,007	0,922	—0,005	—	0,791
	У-ПР	4g	1,088	—0,012	0,924	—0,004	0,918	0,807
		6f	1,074	—0,014	0,907	—0,005	0,900	0,791
М1,1×0,2	КПР-ПР	4g*	1,089	—0,012	0,950	—0,004	0,944	0,860
		6f	1,074	—0,012	0,935	—0,004	0,929	0,845
	КПР-НЕ	4g*	1,004	—0,006	0,963	—0,004	—	0,862
		6f	0,989	—0,006	0,948	—0,004	—	0,847
	К-И	4g*	1,010	—0,006	0,969	—0,004	—	0,862
		6f	0,995	—0,006	0,954	—0,004	—	0,847
	У-ПР	4g*	1,089	—0,012	0,957	—0,004	0,951	0,862
		6f	1,074	—0,012	0,942	—0,004	0,936	0,847
М1,2	КПР-ПР	4g	1,188	—0,012	1,017	—0,004	1,011	0,905
		6f	1,174	—0,014	0,998	—0,005	0,992	0,886
	КПР-НЕ	4g	1,081	—0,006	1,030	—0,004	—	0,907
		6f	1,066	—0,007	1,014	—0,005	—	0,891
	К-И	4g	1,087	—0,006	1,036	—0,004	—	0,907
		6f	1,072	—0,007	1,022	—0,005	—	0,891
	У-ПР	4g	1,188	—0,012	1,024	—0,004	1,018	0,907
		6f	1,174	—0,014	1,007	—0,005	1,000	0,891

Продолжение табл. 2

мм

Резьба	Вид калибра	Поле допуска резьбы	Наружный диаметр, d		Средний диаметр, d_2			Внутренний диаметр, d_1 не более
					Новый			
			Номин.	Пред. откл.	Номин.	Пред. откл.	Изношенный	
М1,2×0,2	КПР-ПР	4g*	1,189	—0,012	1,050	—0,004	1,044	0,960
		6f	1,174	—0,012	1,035	—0,004	1,029	0,945
	КПР-НЕ	4g*	1,104	—0,006	1,063	—0,004	—	0,962
		6f	1,089	—0,006	1,048	—0,004	—	0,947
	К-И	4g*	1,110	—0,006	1,069	—0,004	—	0,962
		6f	1,095	—0,006	1,054	—0,004	—	0,947
	У-ПР	4g*	1,189	—0,012	1,057	—0,004	1,051	0,962
		6f	1,174	—0,012	1,042	—0,004	1,036	0,947
М1,4	КПР-ПР	4g	1,388	—0,012	1,184	—0,004	1,178	1,051
		6f	1,374	—0,014	1,166	—0,005	1,158	1,032
	КПР-НЕ	4g	1,258	—0,006	1,197	—0,004	—	1,053
		6f	1,242	—0,007	1,182	—0,005	—	1,037
	К-И	4g	1,264	—0,006	1,203	—0,004	—	1,053
		6f	1,250	—0,007	1,188	—0,005	—	1,037
	У-ПР	4g	1,388	—0,012	1,191	—0,004	1,185	1,053
		6f	1,374	—0,014	1,174	—0,005	1,167	1,037
М1,4×0,2	КПР-ПР	4g*	1,389	—0,012	1,250	—0,004	1,244	1,160
		6f	1,374	—0,012	1,235	—0,004	1,229	1,145
	КПР-НЕ	4g*	1,304	—0,006	1,263	—0,004	—	1,162
		6f	1,289	—0,006	1,248	—0,004	—	1,147
	К-И	4g*	1,310	—0,006	1,269	—0,004	—	1,162
		6f	1,295	—0,006	1,254	—0,004	—	1,147
	У-ПР	4g*	1,389	—0,012	1,257	—0,004	1,251	1,162
		6f	1,374	—0,012	1,242	—0,004	1,236	1,147
М1,6	КПР-ПР	4g	1,587	—0,012	1,351	—0,004	1,345	1,196
		6f	1,573	—0,014	1,332	—0,005	1,326	1,177
	КПР-НЕ	4g	1,435	—0,006	1,364	—0,004	—	1,198
		6f	1,420	—0,007	1,348	—0,005	—	1,182
	К-И	4g	1,441	—0,006	1,370	—0,004	—	1,198
		6f	1,426	—0,007	1,356	—0,005	—	1,182
	У-ПР	4g	1,587	—0,012	1,358	—0,004	1,352	1,198
		6f	1,573	—0,014	1,341	—0,005	1,334	1,182
М1,6×0,2	КПР-ПР	4g*	1,589	—0,012	1,450	—0,004	1,444	1,360
		6f	1,574	—0,012	1,435	—0,004	1,429	1,345
	КПР-НЕ	4g*	1,504	—0,006	1,463	—0,004	—	1,362
		6f	1,489	—0,006	1,448	—0,004	—	1,347
	К-И	4g*	1,510	—0,006	1,469	—0,004	—	1,362
		6f	1,495	—0,006	1,454	—0,004	—	1,347
	У-ПР	4g*	1,589	—0,012	1,457	—0,004	1,451	1,362
		6f	1,574	—0,012	1,442	—0,004	1,436	1,347

Продолжение табл. 2

мм

Резьба	Вид калибра	Поле допуска резьбы	Наружный диаметр, d		Средний диаметр, d_2			Внутренний диаметр, d_1 не более
					Новый		Изношенный	
			Номин.	Пред. откл.	Номин.	Пред. откл.		
M1,8	КПР-ПР	4g 6f	1,787 1,773	—0,012 —0,014	1,551 1,532	—0,004 —0,005	1,545 1,526	1,396 1,377
	КПР-НЕ	4g 6f	1,635 1,620	—0,006 —0,007	1,564 1,548	—0,004 —0,005	— —	1,398 1,382
	К-И	4g 6f	1,641 1,626	—0,006 —0,007	1,570 1,556	—0,004 —0,005	— —	1,398 1,382
	У-ПР	4g 6f	1,787 1,773	—0,012 —0,014	1,558 1,541	—0,004 —0,005	1,552 1,534	1,398 1,382
M1,8×0,2	КПР-ПР	4g* 6f	1,789 1,774	—0,012 —0,012	1,650 1,635	—0,004 —0,004	1,644 1,629	1,560 1,545
	КПР-НЕ	4g* 6f	1,704 1,689	—0,006 —0,006	1,663 1,648	—0,004 —0,004	— —	1,562 1,547
	К-И	4g* 6f	1,710 1,695	—0,006 —0,006	1,669 1,654	—0,004 —0,004	— —	1,562 1,547
	У-ПР	4g* 6f	1,789 1,774	—0,012 —0,012	1,657 1,642	—0,004 —0,004	1,651 1,636	1,562 1,547
M2	КПР-ПР	4g 6f	1,987 1,973	—0,012 —0,014	1,718 1,700	—0,004 —0,005	1,712 1,692	1,542 1,523
	КПР-НЕ	4g 6f	1,812 1,796	—0,006 —0,007	1,731 1,716	—0,004 —0,005	— —	1,544 1,528
	К-И	4g 6f	1,818 1,804	—0,006 —0,007	1,737 1,722	—0,004 —0,005	— —	1,544 1,528
	КНЕ-ПР	4g 6f	1,937 1,896	—0,012 —0,014	1,668 1,626	—0,004 —0,005	1,662 1,618	1,492 1,449
	КНЕ-НЕ	4g 6f	1,945 1,906	—0,012 —0,014	1,681 1,642	—0,004 —0,005	— —	1,506 1,466
	КИ-НЕ	4g 6f	1,948 1,910	—0,012 —0,014	1,684 1,646	—0,004 —0,005	— —	1,506 1,466
	У-ПР	4g 6f	1,987 1,973	—0,012 —0,014	1,725 1,708	—0,004 —0,005	1,719 1,701	1,544 1,528
	У-НЕ	4g 6f	1,941 1,901	—0,012 —0,014	1,675 1,634	—0,004 —0,005	1,669 1,627	1,506 1,466
M2×0,25	КПР-ПР	4g 6f	1,988 1,974	—0,012 —0,014	1,817 1,798	—0,004 —0,005	1,811 1,792	1,705 1,686
	КПР-НЕ	4g 6f	1,881 1,866	—0,006 —0,007	1,830 1,814	—0,004 —0,005	— —	1,707 1,691
	К-И	4g 6f	1,887 1,872	—0,006 —0,007	1,836 1,822	—0,004 —0,005	— —	1,707 1,691
	У-ПР	4g 6f	1,988 1,974	—0,012 —0,014	1,824 1,807	—0,004 —0,005	1,818 1,800	1,707 1,691

Продолжение табл. 2

мм

Резьба	Вид калибра	Поле допуска резьбы	Наружный диаметр, d		Средний диаметр, d_2			Внутренний диаметр, d_1 не более
					Новый		Изношенный	
			Номин.	Пред. откл.	Номин.	Пред. откл.		
М2,2	КПР-ПР	4g	2,186	—0,012	1,885	—0,004	1,879	1,687
		6f	2,172	—0,014	1,866	—0,005	1,860	1,668
	КПР-НЕ	4g	1,989	—0,006	1,898	—0,004	—	1,689
		6f	1,974	—0,007	1,882	—0,005	—	1,673
	К-И	4g	1,995	—0,006	1,904	—0,004	—	1,689
		6f	1,980	—0,007	1,890	—0,005	—	1,673
	КНЕ-ПР	4g	2,143	—0,012	1,832	—0,004	1,826	1,634
		6f	2,101	—0,014	1,788	—0,005	1,782	1,590
	КНЕ-НЕ	4g	2,141	—0,012	1,845	—0,004	—	1,648
		6f	2,101	—0,014	1,804	—0,005	—	1,607
	КИ-НЕ	4g	2,144	—0,012	1,848	—0,004	—	1,648
		6f	2,105	—0,014	1,808	—0,005	—	1,607
	У-ПР	4g	2,186	—0,012	1,892	—0,004	1,886	1,689
		6f	2,172	—0,014	1,875	—0,005	1,868	1,673
	У-НЕ	4g	2,137	—0,012	1,839	—0,004	1,833	1,648
		6f	2,096	—0,014	1,797	—0,005	1,790	1,607
М2,2×0,25	КПР-ПР	4g	2,188	—0,012	2,017	—0,004	2,011	1,905/
		6f	2,174	—0,014	1,998	—0,005	1,992	1,886
	КПР-НЕ	4g	2,081	—0,006	2,030	—0,004	—	1,907
		6f	2,066	—0,007	2,014	—0,005	—	1,891
	К-И	4g	2,087	—0,006	2,036	—0,004	—	1,907
		6f	2,072	—0,007	2,022	—0,005	—	1,891
	У-ПР	4g	2,188	—0,012	2,024	—0,004	2,018	1,907
		6f	2,174	—0,014	2,007	—0,005	2,000	1,891
М2,5	КПР-ПР	4g	2,486	—0,012	2,185	—0,004	2,179	1,987
		6f	2,472	—0,014	2,166	—0,005	2,160	1,968
	КПР-НЕ	4g	2,289	—0,006	2,198	—0,004	—	1,989
		6f	2,274	—0,007	2,182	—0,005	—	1,973
	К-И	4g	2,295	—0,006	2,204	—0,004	—	1,989
		6f	2,280	—0,007	2,190	—0,005	—	1,973
	КНЕ-ПР	4g	2,443	—0,012	2,132	—0,004	2,126	1,934
		6f	2,401	—0,014	2,088	—0,005	2,082	1,890
	КНЕ-НЕ	4g	2,441	—0,012	2,145	—0,004	—	1,948
		6f	2,401	—0,014	2,104	—0,005	—	1,907
	КИ-НЕ	4g	2,444	—0,012	2,148	—0,004	—	1,948
		6f	2,405	—0,014	2,108	—0,005	—	1,907
	У-ПР	4g	2,486	—0,012	2,192	—0,004	2,186	1,989
		6f	2,472	—0,014	2,175	—0,005	2,168	1,973
	У-НЕ	4g	2,437	—0,012	2,139	—0,004	2,133	1,948
		6f	2,396	—0,014	2,097	—0,005	2,090	1,907

Продолжение табл. 2

мм

Резьба	Вид калибра	Поле допуска резьбы	Наружный диаметр, d		Средний диаметр, d_2			Внутренний диаметр, d_1 не более
					Новый			
			Номин.	Пред. откл.	Номин.	Пред. откл.	Изношенный	
М2,5×0,35	КПР-ПР	4g 6f	2,487 2,473	—0,012 —0,014	2,251 2,232	—0,004 —0,005	2,245 2,226	2,096 2,077
	КПР-НЕ	4g 6f	2,335 2,320	—0,006 —0,007	2,264 2,248	—0,004 —0,005	— —	2,098 2,082
	К-И	4g 6f	2,341 2,326	—0,006 —0,007	2,270 2,256	—0,004 —0,005	— —	2,098 2,082
	У-ПР	4g 6f	2,487 2,473	—0,012 —0,014	2,258 2,241	—0,004 —0,005	2,252 2,234	2,098 2,082
М3	КПР-ПР	4g 6f	2,986 2,971	—0,012 —0,014	2,652 2,632	—0,004 —0,005	2,646 2,626	2,433 2,413
	КПР-НЕ	4g 6f	2,766 2,750	—0,006 —0,007	2,665 2,648	—0,004 —0,005	— —	2,435 2,418
	К-И	4g 6f	2,772 2,756	—0,006 —0,007	2,671 2,656	—0,004 —0,005	— —	2,435 2,418
	КНЕ-ПР	4g 6f	2,951 2,907	—0,012 —0,014	2,596 2,550	—0,004 —0,005	2,590 2,544	2,377 2,331
	КНЕ-НЕ	4g 6f	2,938 2,896	—0,012 —0,014	2,609 2,566	—0,004 —0,005	— —	2,391 2,348
	КИ-НЕ	4g 6f	2,941 2,900	—0,012 —0,014	2,612 2,570	—0,004 —0,005	— —	2,391 2,348
	У-ПР	4g 6f	2,986 2,971	—0,012 —0,014	2,659 2,641	—0,004 —0,005	2,653 2,634	2,435 2,418
	У-НЕ	4g 6f	2,934 2,891	—0,012 —0,014	2,603 2,559	—0,004 —0,005	2,597 2,552	2,391 2,348
М3×0,35	КПР-ПР	4g 6f	2,987 2,973	—0,012 —0,014	2,751 2,732	—0,004 —0,005	2,745 2,726	2,596 2,577
	КНЕ-НЕ	4g 6f	2,835 2,820	—0,006 —0,007	2,764 2,748	—0,004 —0,005	— —	2,598 2,582
	К-И	4g 6f	2,841 2,826	—0,006 —0,007	2,770 2,756	—0,004 —0,005	— —	2,598 2,582
	У-ПР	4g 6f	2,987 2,973	—0,012 —0,014	2,758 2,741	—0,004 —0,005	2,752 2,734	2,598 2,582
М3,5	КПР-ПР	4g 6f	3,486 3,473	—0,014 —0,018	3,082 3,061	—0,005 —0,005	3,076 3,053	2,819 2,797
	КПР-НЕ	4g 6f	3,220 3,204	—0,007 —0,009	3,098 3,082	—0,005 —0,005	— —	2,824 2,807
	К-И	4g 6f	3,226 3,212	—0,007 —0,009	3,106 3,090	—0,005 —0,005	— —	2,824 2,807
	КНЕ-ПР	4g 6f	3,466 3,417	—0,014 —0,018	3,022 2,971	—0,005 —0,005	3,016 2,963	2,759 2,707

Продолжение табл. 2

мм

Резьба	Вид калибра	Поле допуска резьбы	Наружный диаметр, d		Средний диаметр, d_2			Внутренний диаметр, d_1 не более
					Новый		Изношенный	
			Номин.	Пред. откл.	Номин.	Пред. откл.		
М35	КНЕ-НЕ	4g	3,433	—0,014	3,038	—0,005	—	2,776
		6f	3,388	—0,018	2,992	—0,005	—	2,729
	КИ-НЕ	4g	3,437	—0,014	3,042	—0,005	—	2,776
		6f	3,393	—0,018	2,996	—0,005	—	2,729
	У-ПР	4g	3,486	—0,014	3,091	—0,005	3,084	2,824
		6f	3,473	—0,018	3,072	—0,005	3,064	2,807
	У-НЕ	4g	3,428	—0,014	3,031	—0,005	3,024	2,776
		6f	3,381	—0,018	2,982	—0,005	2,974	2,729
М3,5×0,35	КПР-ПР	4g	3,487	—0,012	3,251	—0,004	3,245	3,096
		6f	3,473	—0,014	3,232	—0,005	3,226	3,077
	КПР-НЕ	4g	3,335	—0,006	3,264	—0,004	—	3,098
		6f	3,320	—0,007	3,248	—0,005	—	3,082
	К-И	4g	3,341	—0,006	3,270	—0,004	—	3,098
		6f	3,326	—0,007	3,256	—0,005	—	3,082
	У-ПР	4g	3,487	—0,012	3,258	—0,004	3,252	3,098
		6f	3,473	—0,014	3,241	—0,005	3,234	3,082
М4	КПР-ПР	4g	3,985	—0,014	3,516	—0,005	3,510	3,210
		6f	3,971	—0,018	3,494	—0,005	3,486	3,187
	КПР-НЕ	4g	3,674	—0,007	3,532	—0,005	—	3,215
		6f	3,656	—0,009	3,514	—0,005	—	3,197
	К-И	4g	3,680	—0,007	3,540	—0,005	—	3,215
		6f	3,666	—0,009	3,524	—0,005	—	3,197
	КНЕ-ПР	4g	3,984	—0,014	3,454	—0,005	3,446	3,147
		6f	3,932	—0,018	3,399	—0,005	3,391	3,092
	КНЕ-НЕ	4g	3,929	—0,014	3,470	—0,005	—	3,164
		6f	3,881	—0,018	3,420	—0,005	—	3,114
	КИ-НЕ	4g	3,933	—0,014	3,474	—0,005	—	3,164
		6f	3,886	—0,018	3,424	—0,005	—	3,114
	У-ПР	4g	3,985	—0,014	3,525	—0,005	3,518	3,215
		6f	3,971	—0,018	3,505	—0,005	3,497	3,197
	У-НЕ	4g	3,924	—0,014	3,462	—0,005	3,455	3,164
		6f	3,874	—0,018	3,410	—0,005	3,402	3,114
М4×0,5	КПР-ПР	4g	3,986	—0,012	3,652	—0,004	3,646	3,433
		6f	3,971	—0,014	3,632	—0,005	3,626	3,413
	КПР-НЕ	4g	3,766	—0,006	3,665	—0,004	—	3,435
		6f	3,750	—0,007	3,648	—0,005	—	3,418
	К-И	4g	3,772	—0,006	3,671	—0,004	—	3,435
		6f	3,756	—0,007	3,656	—0,005	—	3,418
	КНЕ-ПР	4g	3,951	—0,012	3,596	—0,004	3,590	3,377
		6f	3,907	—0,014	3,550	—0,005	3,544	3,331

Продолжение табл. 2

мм

Резьба	Вид калибра	Поле допуска резьбы	Наружный диаметр, d		Средний диаметр, d_2			Внутренний диаметр, d_1 не более
					Новый		Изношенный	
			Номин.	Пред. откл.	Номин.	Пред. откл.		
M4×0,5	КНЕ-НЕ	4g	3,938	—0,012	3,609	—0,004	—	3,391
		6f	3,896	—0,014	3,566	—0,005	—	3,348
	КИ-НЕ	4g	3,941	—0,012	3,612	—0,004	—	3,391
		6f	3,900	—0,014	3 570	—0,005	—	3,348
	У-ПР	4g	3,986	—0,012	3,659	—0,004	3,653	3,435
		6f	3,971	—0,014	3,641	—0,005	3,634	3,418
	У-НЕ	4g	3,934	—0,012	3,603	—0,004	3,597	3,391
		6f	3,891	—0,014	3,559	—0,005	3,552	3,348
M4,5	КПР-ПР	4g	4,485	—0,014	3,984	—0,005	3,978	3,656
		6f	4,471	—0,018	3,962	—0,005	3,954	3,633
	КПР-НЕ	4g	4,152	—0,007	4,000	—0,005	—	3,661
		6f	4,134	—0,009	3,982	—0,005	—	3,643
	К-И	4g	4,158	—0,007	4,008	—0,005	—	3,661
		6f	4,144	—0,009	3,992	—0,005	—	3,643
	КНЕ-ПР	4g	4,485	—0,014	3,922	—0,005	3,914	3,593
		6f	4,442	—0,018	3,867	—0,005	3,859	3,538
	КНЕ-НЕ	4g	4,429	—0,014	3,938	—0,005	—	3,610
		6f	4,381	—0,018	3,888	—0,005	—	3,560
	КИ-НЕ	4g	4,433	—0,014	3,942	—0,005	—	3,610
		6f	4,385	—0,018	3,892	—0,005	—	3,560
	У-ПР	4g	4,485	—0,014	3,993	—0,005	3,986	3,661
		6f	4,471	—0,018	3,973	—0,005	3,965	3,643
	У-НЕ	4g	4,424	—0,014	3,930	—0,005	3,923	3,610
		6f	4,374	—0,018	3,878	—0,005	3,870	3,560
M4,5×0,5	КПР-ПР	4g	4,486	—0,012	4,152	—0,004	4,146	3,933
		6f	4,471	—0,014	4,132	—0,005	4,126	3,913
	КПР-НЕ	4g	4,266	—0,006	4,135	—0,004	—	3,935
		6f	4,250	—0,007	4,148	—0,005	—	3,918
	К-И	4g	4,272	—0,006	4,171	—0,004	—	3,935
		6f	4,256	—0,007	4,156	—0,005	—	3,918
	КНЕ-ПР	4g	4,451	—0,012	4,096	—0,004	4,090	3,877
		6f	4,407	—0,014	4,050	—0,005	4,044	3,831
	КНЕ-НЕ	4g	4,438	—0,012	4,109	—0,004	—	3,891
		6f	4,396	—0,014	4,066	—0,005	—	3,848
	КИ-НЕ	4g	4,441	—0,012	4,112	—0,004	—	3,891
		6f	4,400	—0,014	4,070	—0,005	—	3,848
	У-ПР	4g	4,486	—0,012	4,159	—0,004	4,153	3,935
		6f	4,471	—0,014	4,141	—0,005	4,134	3,918
	У-НЕ	4g	4,434	—0,012	4,103	—0,004	4,097	3,891
		6f	4,391	—0,014	4,059	—0,005	4,052	3,848

Продолжение табл. 2

мм

Резьба	Вид калибра	Поле допуска резьбы	Наружный диаметр, d		Средний диаметр, d_2			Внутренний диаметр, d_1 не более
					Новый		Изношенный	
			Номин.	Пред. откл.	Номин.	Пред. откл.		
М5	КПР-ПР	4g	4,983	—0,014	4,450	—0,005	4,442	4,100
		6f	4,971	—0,018	4,429	—0,005	4,421	4,079
	КПР-НЕ	4g	4,626	—0,007	4,466	—0,005	—	4,105
		6f	4,612	—0,009	4,450	—0,005	—	4,089
	К-И	4g	4,634	—0,007	4,472	—0,005	—	4,105
		6f	4,620	—0,009	4,458	—0,005	—	4,089
	КНЕ-ПР	4g	4,983	—0,014	4,382	—0,005	4,376	4,033
		6f	4,948	—0,018	4,329	—0,005	4,321	3,979
	КНЕ-НЕ	4g	4,923	—0,014	4,398	—0,005	—	4,050
		6f	4,876	—0,018	4,350	—0,005	—	4,001
	КИ-НЕ	4g	4,927	—0,014	4,402	—0,005	—	4,050
		6f	4,881	—0,018	4,354	—0,005	—	4,001
	У-ПР	4g	4,983	—0,014	4,458	—0,005	4,451	4,105
		6f	4,971	—0,018	4,440	—0,005	4,432	4,089
	У-НЕ	4g	4,918	—0,014	4,291	—0,005	4,384	4,050
		6f	4,869	—0,018	4,340	—0,005	4,332	4,001
М5×0,5	КПР-ПР	4g	4,986	—0,012	4,652	—0,004	4,646	4,433
		6f	4,971	—0,014	4 632	—0,005	4,626	4,413
	КПР-НЕ	4g	4,766	—0,006	4,665	—0,004	—	4,435
		6f	4,750	—0,007	4,648	—0,005	—	4,418
	К-И	4g	4,772	—0,006	4,671	—0,004	—	4,435
		6f	4,756	—0,007	4,656	—0,005	—	4,418
	КНЕ-ПР	4g	4,951	—0,012	4,596	—0,004	4,590	4,377
		6f	4,907	—0,014	4,550	—0,005	4,544	4,331
	КНЕ-НЕ	4g	4,938	—0,012	4,609	—0,004	—	4,391
		6f	4,896	—0,014	4,566	—0,005	—	4,343
	КИ-НЕ	4g	4,941	—0,012	4,612	—0,004	—	4,391
		6f	4,900	—0,014	4,570	—0,005	—	4,348
	У-ПР	4g	4,986	—0,012	4,659	—0,004	4,653	4,435
		6f	4,971	—0,014	4,641	—0,005	4,634	4,418
	У-НЕ	4g	4,934	—0,012	4,603	—0,004	4,597	4,391
		6f	4,891	—0,014	4,559	—0,005	4,552	4,348
М5,5×0,5	КПР-ПР	4g	5,486	—0,012	5,152	—0,004	5,146	4,933
		6f	5,471	—0,014	5,132	—0,005	5,126	4,913
	КПР-НЕ	4g	5,266	—0,006	5,165	—0,004	—	4,935
		6f	5,250	—0,007	5,148	—0,005	—	4,918
	К-И	4g	5,272	—0,006	5,171	—0,004	—	4,935
		6f	5,256	—0,007	5,156	—0,005	—	4,918
	КНЕ-ПР	4g	5,451	—0,012	5,096	—0,004	5,090	4,877
		6f	5,407	—0,014	5,050	—0,005	5,044	4,831

Продолжение табл. 2

мм

Резьба	Вид калибра	Поле допуска резьбы	Наружный диаметр, d		Средний диаметр, d_2			Внутренний диаметр, d_1 не более
					Новый		Изношенный	
			Номин.	Пред. откл.	Номин.	Пред. откл.		
M5,5×0,5	КНЕ-НЕ	4g	5,438	—0,012	5,109	—0,004	—	4,891
		6f	5,396	—0,014	5,066	—0,005	—	4,848
	КИ-НЕ	4g	5,441	—0,012	5,112	—0,004	—	4,891
		6f	5,400	—0,014	5,070	—0,005	—	4,848
	У-ПР	4g	5,486	—0,012	5,159	—0,004	5,153	4,935
		6f	5,471	—0,014	5,141	—0,005	5,134	4,918
	У-НЕ	4g	5,434	—0,012	5,103	—0,004	5,097	4,891
		6f	5,391	—0,014	5,059	—0,005	5,052	4,848
M6	КПР-ПР	4g	5,981	—0,014	5,318	—0,005	5,310	4,881
		6f	5,969	—0,018	5,297	—0,005	5,289	4,860
	КПР-НЕ	4g	5,534	—0,007	5,334	—0,005	—	4,886
		6f	5,520	—0,009	5,318	—0,005	—	4,870
	К-И	4g	5,542	—0,007	5,340	—0,005	—	4,886
		6f	5,528	—0,009	5,326	—0,005	—	4,870
	КНЕ-ПР	4g	5,981	—0,014	5,240	—0,005	5,232	4,803
		6f	5,969	—0,018	5,180	—0,005	5,172	4,743
	КНЕ-НЕ	4g	5,910	—0,014	5,256	—0,005	—	4,820
		6f	5,857	—0,018	5,200	—0,005	—	4,765
	КИ-НЕ	4g	5,914	—0,014	5,260	—0,005	—	4,820
		6f	5,862	—0,018	5,206	—0,005	—	4,765
	У-ПР	4g	5,981	—0,014	5,326	—0,005	5,319	4,886
		6f	5,969	—0,018	5,308	—0,005	5,300	4,870
	У-НЕ	4g	5,905	—0,014	5,248	—0,005	5,241	4,820
		6f	5,850	—0,018	5,191	—0,005	5,183	4,765
M6×0,75	КПР-ПР	4g	5,985	—0,014	5,484	—0,005	5,478	5,156
		6f	5,971	—0,018	5,462	—0,005	5,454	5,133
	КПР-НЕ	4g	5,652	—0,007	5,500	—0,005	—	5,161
		6f	5,634	—0,009	5,482	—0,005	—	5,143
	К-И	4g	5,658	—0,007	5,508	—0,005	—	5,161
		6f	5,644	—0,009	5,492	—0,005	—	5,143
	КНЕ-ПР	4g	5,985	—0,014	5,414	—0,005	5,408	5,086
		6f	5,932	—0,018	5,357	—0,005	5,349	5,028
	КНЕ-НЕ	4g	5,922	—0,014	5,430	—0,005	—	5,103
		6f	5,871	—0,018	5,378	—0,005	—	5,050
	КИ-НЕ	4g	5,926	—0,014	5,434	—0,005	—	5,103
		6f	5,876	—0,018	5,382	—0,005	—	5,050
	У-ПР	4g	5,985	—0,014	5,493	—0,005	5,486	5,161
		6f	5,971	—0,018	5,473	—0,005	5,465	5,143
	У-НЕ	4g	5,917	—0,014	5,423	—0,005	5,416	5,103
		6f	5,864	—0,018	5,368	—0,005	5,360	5,050

Продолжение табл. 2

мм

Резьба	Вид калибра	Поле допуска резьбы	Наружный диаметр, d		Средний диаметр, d_2			Внутренний диаметр, d_1 не более
					Новый		Изношенный	
			Номин.	Пред. откл.	Номин.	Пред. откл.		
M6×0,5	КПР-ПР	4g	5,987	—0,014	5,648	—0,005	5,642	5,429
		6f	5,973	—0,018	5,626	—0,005	5,618	5,406
	КПР-НЕ	4g	5,766	—0,007	5,664	—0,005	—	5,434
		6f	5,748	—0,009	5,646	—0,005	—	5,416
	К-И	4g	5,772	—0,007	5,672	—0,005	—	5,434
		6f	5,758	—0,009	5,656	—0,005	—	5,416
	КНЕ-ПР	4g	5,945	—0,014	5,588	—0,005	5,582	5,369
		6f	5,895	—0,018	5,536	—0,005	5,528	5,316
	КНЕ-НЕ	4g	5,934	—0,014	5,604	—0,005	—	5,386
		6f	5,888	—0,018	5,556	—0,005	—	5,338
	КИ-НЕ	4g	5,938	—0,014	5,608	—0,005	—	5,386
		6f	5,893	—0,018	5,562	—0,005	—	5,338
	У-ПР	4g	5,987	—0,014	5,657	—0,005	5,650	5,434
		6f	5,973	—0,018	5,637	—0,005	5,629	5,416
	У-НЕ	4g	5,929	—0,014	5,597	—0,005	5,590	5,386
		6f	5,881	—0,018	5,547	—0,005	5,539	5,338
M7	КПР-ПР	4g	6,981	—0,014	6,318	—0,005	6,310	5,881
		6f	6,969	—0,018	6,297	—0,005	6,289	5,860
	КПР-НЕ	4g	6,534	—0,007	6,334	—0,005	—	5,886
		6f	6,520	—0,009	6,318	—0,005	—	6,870
	К-И	4g	6,542	—0,007	6,340	—0,005	—	5,886
		6f	6,528	—0,009	6,326	—0,005	—	5,870
	КНЕ-ПР	4g	6,981	—0,014	6,240	—0,005	6,232	5,803
		6f	6,969	—0,018	6,180	—0,005	6,172	5,743
	КНЕ-НЕ	4g	6,910	—0,014	6,256	—0,005	—	5,820
		6f	6,857	—0,018	6,200	—0,005	—	5,765
	КИ-НЕ	4g	6,914	—0,014	6,260	—0,005	—	5,820
		6f	6,862	—0,018	6,206	—0,005	—	5,765
	У-ПР	4g	6,981	—0,014	6,326	—0,005	6,319	5,886
		6f	6,969	—0,018	6,308	—0,005	6,300	5,870
	У-НЕ	4g	6,905	—0,014	6,248	—0,005	6,241	5,820
		6f	6,850	—0,018	6,191	—0,005	6,183	5,765
M7×0,75	КПР-ПР	4g	6,985	—0,014	6,484	—0,005	6,478	6,156
		6f	6,971	—0,018	6,462	—0,005	6,454	6,133
	КПР-НЕ	4g	6,652	—0,007	6,500	—0,005	—	6,161
		6f	6,634	—0,009	6,482	—0,005	—	6,143
	К-И	4g	6,658	—0,007	6,508	—0,005	—	6,161
		6f	6,644	—0,009	6,492	—0,005	—	6,143
	КНЕ-ПР	4g	6,985	—0,014	6,414	—0,005	6,408	6,086
		6f	6,932	—0,018	6,357	—0,005	6,349	6,028

Продолжение табл. 2

мм

Резьба	Вид калибра	Поле допуска резьбы	Наружный диаметр, d		Средний диаметр, d_2			Внутренний диаметр, d_1 не более
			Номин.	Пред. откл.	Новый		Изношенный	
					Номин.	Пред. откл.		
M7×0,75	КНЕ-НЕ	4g	6,922	—0,014	6,430	—0,005	—	6,103
		6f	6,871	—0,018	6,378	—0,005	—	6,050
	КИ-НЕ	4g	6,926	—0,014	6,434	—0,005	—	6,103
		6f	6,876	—0,018	6,382	—0,005	—	6,050
	У-ПР	4g	6,985	—0,014	6,493	—0,005	6,486	6,161
		6f	6,971	—0,018	6,473	—0,005	6,465	6,143
	У-НЕ	4g	6,917	—0,014	6,423	—0,005	6,416	6,103
		6f	6,864	—0,018	6,368	—0,005	6,360	6,050
M7×0,5	КПР-ПР	4g	6,987	—0,014	6,648	—0,005	6,642	6,429
		6f	6,973	—0,018	6,626	—0,005	6,618	6,406
	КПР-НЕ	4g	6,766	—0,007	6,664	—0,005	—	6,434
		6f	6,748	—0,009	6,646	—0,005	—	6,416
	К-И	4g	6,772	—0,007	6,672	—0,005	—	6,434
		6f	6,758	—0,009	6,656	—0,005	—	6,416
	КНЕ-ПР	4g	6,945	—0,014	6,588	—0,005	6,582	6,369
		6f	6,895	—0,018	6,536	—0,005	6,528	6,316
	КНЕ-НЕ	4g	6,934	—0,014	6,604	—0,005	—	6,386
		6f	6,888	—0,018	6,556	—0,005	—	6,338
	КИ-НЕ	4g	6,938	—0,014	6,608	—0,005	—	6,386
		6f	6,893	—0,018	6,562	—0,005	—	6,338
	У-ПР	4g	6,987	—0,014	6,657	—0,005	6,650	6,434
		6f	6,973	—0,018	6,637	—0,005	6,629	6,416
	У-НЕ	4g	6,929	—0,014	6,597	—0,005	6,590	6,386
		6f	6,881	—0,018	6,547	—0,005	6,539	6,338
M8	КПР-ПР	4g	7,979	—0,014	7,154	—0,005	7,146	6,609
		6f	7,967	—0,018	7,133	—0,005	7,125	6,588
	КПР-НЕ	4g	7,420	—0,007	7,170	—0,005	—	6,614
		6f	7,406	—0,009	7,154	—0,005	—	6,598
	К-И	4g	7,428	—0,007	7,176	—0,005	—	6,614
		6f	7,414	—0,009	7,162	—0,005	—	6,598
	КНЕ-ПР	4g	7,979	—0,014	7,072	—0,005	7,064	6,527
		6f	7,967	—0,018	7,010	—0,005	7,002	6,465
	КНЕ-НЕ	4g	7,904	—0,014	7,088	—0,005	—	6,544
		6f	7,849	—0,018	7,030	—0,005	—	6,487
	КИ-НЕ	4g	7,908	—0,014	7,092	—0,005	—	6,544
		6f	7,854	—0,018	7,036	—0,005	—	6,487
	У-ПР	4g	7,979	—0,014	7,162	—0,005	7,155	6,614
		6f	7,967	—0,018	7,144	—0,005	7,136	6,598
	У-НЕ	4g	7,899	—0,014	7,080	—0,005	7,073	6,544
		6f	7,842	—0,018	7,021	—0,005	7,013	6,487

Продолжение табл. 2

мм

Резьба	Вид калибра	Поле допуска резьбы	Наружный диаметр, d		Средний диаметр, d_2			Внутренний диаметр, d_1 не более
					Новый		Изношенный	
			Номин.	Пред. откл.	Номин.	Пред. откл.		
M8×1	КПР-ПР	4g	7,981	—0,014	7,318	—0,005	7,310	6,881
		6f	7,969	—0,018	7,297	—0,005	7,289	6,860
	КПР-НЕ	4g	7,534	—0,007	7,334	—0,005	—	6,886
		6f	7,520	—0,009	7,318	—0,005	—	6,870
	К-И	4g	7,542	—0,007	7,340	—0,005	—	6,886
		6f	7,528	—0,009	7,326	—0,005	—	6,870
	КНЕ-ПР	4g	7,981	—0,014	7,240	—0,005	7,232	6,803
		6f	7,969	0,018	7,180	—0,005	7,172	6,743
	КНЕ-НЕ	4g	7,910	—0,014	7,256	—0,005	—	6,820
		6f	7,857	—0,018	7,200	—0,005	—	6,765
	КИ-НЕ	4g	7,914	—0,014	7,260	—0,005	—	6,820
		6f	7,862	—0,018	7,206	—0,005	—	6,765
	У-ПР	4g	7,981	—0,014	7,326	—0,005	7,319	6,886
		6f	7,969	—0,018	7,308	—0,005	7,300	6,870
	У-НЕ	4g	7,905	—0,014	7,248	—0,005	7,241	6,820
		6f	7,850	—0,018	7,191	—0,005	7,183	6,765
M8×0,75	КПР-ПР	4g	7,985	—0,014	7,484	—0,005	7,478	7,156
		6f	7,971	—0,018	7,462	—0,005	7,454	7,133
	КПР-НЕ	4g	7,652	—0,007	7,500	—0,005	—	7,161
		6f	7,634	—0,009	7,482	—0,005	—	7,143
	К-И	4g	7,658	—0,007	7,508	—0,005	—	7,161
		6f	7,644	—0,009	7,492	—0,005	—	7,143
	КНЕ-ПР	4g	7,985	—0,014	7,414	—0,005	7,408	7,086
		6f	7,932	—0,018	7,357	—0,005	7,349	7,028
	КНЕ-НЕ	4g	7,922	—0,014	7,430	—0,005	—	7,103
		6f	7,871	—0,018	7,378	—0,005	—	7,050
	КИ-НЕ	4g	7,926	—0,014	7,434	—0,005	—	7,103
		6f	7,876	—0,018	7,382	—0,005	—	7,050
	У-ПР	4g	7,985	—0,014	7,493	—0,005	7,486	7,161
		6f	7,971	—0,018	7,473	—0,005	7,465	7,143
	У-НЕ	4g	7,917	—0,014	7,423	—0,005	7,416	7,103
		6f	7,864	—0,018	7,368	—0,005	7,360	7,050
M8×0,5	КПР-ПР	4g	7,987	—0,014	7,648	—0,005	7,642	7,429
		6f	7,973	—0,018	7,626	—0,005	7,618	7,406
	КПР-НЕ	4g	7,766	—0,007	7,664	—0,005	—	7,434
		6f	7,748	—0,009	7,646	—0,005	—	7,416
	К-И	4g	7,772	—0,007	7,672	—0,005	—	7,434
		6f	7,758	—0,009	7,656	—0,005	—	7,416
	КНЕ-ПР	4g	7,945	—0,014	7,588	—0,005	7,582	7,369
		6f	7,895	—0,018	7,536	—0,005	7,528	7,316

Продолжение табл. 2

мм

Резьба	Вид калибра	Поле допуска резьбы	Наружный диаметр, d		Средний диаметр, d_2			Внутренний диаметр, d_1 не более
			Номин.	Пред. откл.	Новый. Номин.	Новый. Пред. откл.	Изношенный	
M8×0,5	КНЕ-НЕ	4g	7,934	—0,014	7,604	—0,005	—	7,386
		6f	7,888	—0,018	7,556	—0,005	—	7,338
	КИ-НЕ	4g	7,938	—0,014	7,608	—0,005	—	7,386
		6f	7,893	—0,018	7,562	—0,005	—	7,338
	У-ПР	4g	7,987	—0,014	7,657	—0,005	7,650	7,434
		6f	7,973	—0,018	7,637	—0,005	7,629	7,416
	У-НЕ	4g	7,929	—0,014	7,597	—0,005	7,590	7,386
		6f	7,881	—0,018	7,547	—0,005	7,539	7,338
M9	КПР-ПР	4g	8,979	—0,014	8,154	—0,005	8,146	7,609
		6f	8,967	—0,018	8,133	—0,005	8,125	7,588
	КПР-НЕ	4g	8,420	—0,007	8,170	—0,005	—	7,614
		6f	8,406	—0,009	8,154	—0,005	—	7,598
	К-И	4g	8,428	—0,007	8,176	—0,005	—	7,614
		6f	8,414	—0,009	8,162	—0,005	—	7,598
	КНЕ-ПР	4g	8,979	—0,014	8,072	—0,005	8,064	7,527
		6f	8,967	—0,018	8,010	—0,005	8,002	7,465
	КНЕ-НЕ	4g	8,904	—0,014	8,088	—0,005	—	7,544
		6f	8,849	—0,018	8,030	—0,005	—	7,487
	КИ-НЕ	4g	8,908	—0,014	8,092	—0,005	—	7,544
		6f	8,854	—0,018	8,036	—0,005	—	7,487
	У-ПР	4g	8,979	—0,014	8,162	—0,005	8,155	7,614
		6f	8,967	—0,018	8,144	—0,005	8,136	7,598
	У-НЕ	4g	8,899	—0,014	8,080	—0,005	8,073	7,544
		6f	8,842	—0,018	8,021	—0,005	8,013	7,487
M9×1	КПР-ПР	4g	8,981	—0,014	8,318	—0,005	8,310	7,881
		6f	8,969	—0,018	8,297	—0,005	8,289	7,860
	КПР-НЕ	4g	8,534	—0,007	8,334	—0,005	—	7,886
		6f	8,520	—0,009	8,318	—0,005	—	7,870
	К-И	4g	8,542	—0,007	8,340	—0,005	—	7,886
		6f	5,528	—0,009	8,326	—0,005	—	7,870
	КНЕ-ПР	4g	8,981	—0,014	8,240	—0,005	8,232	7,803
		6f	8,969	—0,018	8,180	—0,005	8,172	7,743
	КНЕ-НЕ	4g	8,910	—0,014	8,256	—0,005	—	7,820
		6f	8,857	—0,018	8,200	—0,005	—	7,765
	КИ-НЕ	4g	8,914	—0,014	8,260	—0,005	—	7,820
		6f	8,862	—0,018	8,206	—0,005	—	7,765
	У-ПР	4g	8,981	—0,014	8,326	—0,005	8,319	7,886
		6f	8,969	—0,018	8,308	—0,005	8,300	7,870
	У-НЕ	4g	8,905	—0,014	8,248	—0,005	8,241	7,820
		6f	8,850	—0,018	8,191	—0,005	8,183	7,765

Продолжение табл. 2

мм

Резьба	Вид калибра	Поле допуска резьбы	Наружный диаметр, d		Средний диаметр, d_2			Внутренний диаметр, d_1 не более
					Новый		Изношенный	
			Номин.	Пред. откл.	Номин.	Пред. откл.		
M9×0,75	КПР-ПР	4g	8,985	—0,014	8,484	—0,005	8,478	8,156
		6f	8,971	—0,018	8,462	—0,005	8,454	8,133
	КПР-НЕ	4g	8,652	—0,007	8,500	—0,005	—	8,161
		6f	8,634	—0,009	8,482	—0,005	—	8,143
	К-И	4g	8,658	—0,007	8,508	—0,005	—	8,161
		6f	8,644	—0,009	8,492	—0,005	—	8,143
	КНЕ-ПР	4g	8,985	—0,014	8,414	—0,005	8,408	8,086
		6f	8,932	—0,018	8,357	—0,005	8,349	8,028
	КНЕ-НЕ	4g	8,922	—0,014	8,430	—0,005	—	8,103
		6f	8,871	—0,018	8,378	—0,005	—	8,050
	КИ-НЕ	4g	8,926	—0,014	8,434	—0,005	—	8,103
		6f	8,876	—0,018	8,382	—0,005	—	8,050
	У-ПР	4g	8,985	—0,014	8,493	—0,005	8,486	8,161
		6f	8,971	—0,018	8,473	—0,005	8,465	8,143
	У-НЕ	4g	8,917	—0,014	8,423	—0,005	8,416	8,103
		6f	8,864	—0,018	8,368	—0,005	8,360	8,050
M9×0,5	КПР-ПР	4g	8,987	—0,014	8,648	—0,005	8,642	8,429
		6f	8,973	—0,018	8,626	—0,005	8,618	8,406
	КПР-НЕ	4g	8,766	—0,007	8,664	—0,005	—	8,434
		6f	8,748	—0,009	8,646	—0,005	—	8,416
	К-И	4g	8,772	—0,007	8,672	—0,005	—	8,434
		6f	8,758	—0,009	8,656	—0,005	—	8,416
	КНЕ-ПР	4g	8,945	—0,014	8,588	—0,005	8,582	8,369
		6f	8,895	—0,018	8,536	—0,005	8,528	8,316
	КНЕ-НЕ	4g	8,934	—0,014	8,604	—0,005	—	8,386
		6f	8,888	—0,018	8,556	—0,005	—	8,338
	КИ-НЕ	4g	8,938	—0,014	8,608	—0,005	—	8,386
		6f	8,893	—0,018	8,562	—0,005	—	8,338
	У-ПР	4g	8,987	—0,014	8,657	—0,005	8,650	8,434
		6f	8,973	—0,018	8,637	—0,005	8,629	8,416
	У-НЕ	4g	8,929	—0,014	8,597	—0,005	8,590	8,386
		6f	8,881	—0,018	8,547	—0,005	8,539	8,338
M10	КПР-ПР	4g	9,977	—0,018	8,981	—0,005	8,973	8,327
		6f	9,966	—0,022	8,960	—0,006	8,950	8,305
	КПР-НЕ	4g	9,304	—0,009	9,002	—0,005	—	8,337
		6f	8,288	—0,011	8,985	—0,006	—	8,322
	К-И	4g	9,312	—0,009	9,010	—0,005	—	8,337
		6f	9,300	—0,011	8,997	—0,006	—	8,322
	КНЕ-ПР	4g	9,977	—0,018	8,891	—0,005	8,883	8,237
		6f	9,966	—0,022	8,826	—0,006	8,818	8,172

Продолжение табл. 2

мм

Резьба	Вид калибра	Поле допуска резьбы	Наружный диаметр, d		Средний диаметр, d_2			Внутренний диаметр, d_1 не более
					Новый		Изношенный	
			Номин.	Пред. откл.	Номин.	Пред. откл.		
M10	КНЕ-НЕ	4g	9,892	—0,018	8,912	—0,005	—	8,259
		6f	9,834	—0,022	8,852	—0,006	—	8,199
	КИ-НЕ	4g	9,897	—0,018	8,916	—0,005	—	8,259
		6f	9,840	—0,022	8,858	—0,006	—	8,199
	У-ПР	4g	9,977	—0,018	8,992	—0,005	8,984	8,337
		6f	9,966	—0,022	8,973	—0,006	8,964	8,322
	У-НЕ	4g	9,885	—0,018	8,902	—0,005	8,894	8,259
		6f	9,825	—0,022	8,840	—0,006	8,831	8,199
M10×1,25	КПР-ПР	4g	9,979	—0,014	9,154	—0,005	9,146	8,609
		6f	9,967	—0,018	9,133	—0,005	9,125	8,588
	КПР-НЕ	4g	9,420	—0,007	9,170	—0,005	—	8,614
		6f	9,406	—0,009	9,154	—0,005	—	8,598
	К-И	4g	9,428	—0,007	9,176	—0,005	—	8,614
		6f	9,414	—0,009	9,162	—0,005	—	8,598
	КНЕ-ПР	4g	9,979	—0,014	9,072	—0,005	9,064	8,527
		6f	9,967	—0,018	9,010	—0,005	9,002	8,465
	КНЕ-НЕ	4g	9,904	—0,014	9,088	—0,005	—	8,544
		6f	9,849	—0,018	9,030	—0,005	—	8,487
	КИ-НЕ	4g	9,908	—0,014	9,092	—0,005	—	8,544
		6f	9,854	—0,018	9,036	—0,005	—	8,487
	У-ПР	4g	9,979	—0,014	9,162	—0,005	9,155	8,614
		6f	9,967	—0,018	9,144	—0,005	9,136	8,598
	У-НЕ	4g	9,899	—0,014	9,080	—0,005	9,073	8,544
		6f	9,842	—0,018	9,021	—0,005	9,013	8,487
M10×1	КПР-ПР	4g	9,981	—0,014	9,318	—0,005	9,310	8,881
		6f	9,969	—0,018	9,297	—0,005	9,289	8,860
	КПР-НЕ	4g	9,534	—0,007	9,334	—0,005	—	8,886
		6f	9,520	—0,009	9,318	—0,005	—	8,870
	К-И	4g	9,542	—0,007	9,340	—0,005	—	8,886
		6f	9,528	—0,009	9,326	—0,005	—	8,870
	КНЕ-ПР	4g	9,981	—0,014	9,240	—0,005	9,232	8,803
		6f	9,969	—0,018	9,180	—0,005	9,172	8,743
	КНЕ-НЕ	4g	9,910	—0,014	9,256	—0,005	—	8,820
		6f	9,857	—0,018	9,200	—0,005	—	8,765
	КИ-НЕ	4g	9,914	—0,014	9,260	—0,005	—	8,820
		6f	9,862	—0,018	9,206	—0,005	—	8,765
	У-ПР	4g	9,981	—0,014	9,326	—0,005	9,319	8,886
		6f	9,969	—0,018	9,308	—0,005	9,300	8,870
	У-НЕ	4g	9,905	—0,014	9,248	—0,005	9,241	8,820
		6f	9,850	—0,018	9,191	—0,005	9,183	8,765

Продолжение табл. 2

мм

Резьба	Вид калибра	Поле допуска резьбы	Наружный диаметр, d		Средний диаметр, d_2			Внутренний диаметр, d_1 не более
					Новый		Изношенный	
			Номин.	Пред. откл.	Номин.	Пред. откл.		
M10×0,75	КПР-ПР	4g	9,985	—0,014	9,484	—0,005	9,478	9,156
		6f	9,971	—0,018	9,462	—0,005	9,454	9,133
	КПР-НЕ	4g	9,652	—0,007	9,500	—0,005	—	9,161
		6f	9,634	—0,009	9,482	—0,005	—	9,143
	К-И	4g	9,658	—0,007	9,508	—0,005	—	9,161
		6f	9,644	—0,009	9,492	—0,005	—	9,143
	КНЕ-ПР	4g	9,985	—0,014	9,414	—0,005	9,408	9,086
		6f	9,932	—0,018	9,357	—0,005	9,349	9,028
	КНЕ-НЕ	4g	9,922	—0,014	9,430	—0,005	—	9,103
		6f	9,871	—0,018	9,378	—0,005	—	9,050
	КИ-НЕ	4g	9,926	—0,014	9,434	—0,005	—	9,103
		6f	9,876	—0,018	9,382	—0,005	—	9,050
	У-ПР	4g	9,985	—0,014	9,493	—0,005	9,486	9,161
		6f	9,971	—0,018	9,473	—0,005	9,465	9,143
	У-НЕ	4g	9,917	—0,014	9,423	—0,005	9,416	9,103
		6f	9,864	—0,018	9,368	—0,005	9,360	9,050
M10×0,5	КПР-ПР	4g	9,987	—0,014	9,648	—0,005	9,642	9,429
		6f	9,973	—0,018	9,626	—0,005	9,618	9,406
	КПР-НЕ	4g	9,766	—0,007	9,664	—0,005	—	9,434
		6f	9,748	—0,009	9,646	—0,005	—	9,416
	К-И	4g	9,772	—0,007	9,672	—0,005	—	9,434
		6f	9,758	—0,009	9,656	—0,005	—	9,416
	КНЕ-ПР	4g	9,945	—0,014	9,588	—0,005	9,582	9,369
		6f	9,895	—0,018	9,536	—0,005	9,528	9,316
	КНЕ-НЕ	4g	9,934	—0,014	9,604	—0,005	—	9,386
		6f	9,888	—0,018	9,556	—0,005	—	9,338
	КИ-НЕ	4g	9,938	—0,014	9,608	—0,005	—	9,386
		6f	9,893	—0,018	9,562	—0,005	—	9,338
	У-ПР	4g	9,987	—0,014	9,657	—0,005	9,650	9,434
		6f	9,973	—0,018	9,637	—0,005	9,629	9,416
	У-НЕ	4g	9,929	—0,014	9,597	—0,005	9,590	9,386
		6f	9,881	—0,018	9,547	—0,005	9,539	9,338
M11	КПР-ПР	4g	10,977	—0,018	9,981	—0,005	9,973	9,327
		6f	10,966	—0,022	9,960	—0,006	9,950	9,305
	КПР-НЕ	4g	10,304	—0,009	10,002	—0,005	—	9,337
		6f	10,288	—0,011	9,985	—0,006	—	9,322
	К-И	4g	10,312	—0,009	10,010	—0,005	—	9,337
		6f	10,300	—0,011	9,997	—0,006	—	9,322
	КНЕ-ПР	4g	10,977	—0,018	9,891	—0,005	9,883	9,237
		6f	10,966	—0,022	9,826	—0,006	9,818	9,172
	КНЕ-НЕ	4g	10,892	—0,018	9,912	—0,005	—	9,259
		6f	10,834	—0,022	9,852	—0,006	—	9,199

Продолжение табл. 2

мм

Резьба	Вид калибра	Поле допуска резьбы	Наружный диаметр, d		Средний диаметр, d_2			Внутренний диаметр, d_1 не более
			Номин.	Пред. откл.	Новый		Изношенный	
					Номин.	Пред. откл.		
M11	КИ-НЕ	4g	10,897	—0,018	9,916	—0,005	—	9,259
		6f	10,840	—0,022	9,858	—0,006	—	9,199
	У-ПР	4g	10,977	—0,018	9,992	—0,005	9,984	9,337
		6f	10,966	—0,022	9,973	—0,006	9,964	9,322
	У-НЕ	4g	10,885	—0,018	9,902	—0,005	9,894	9,259
		6f	10,825	—0,002	9,840	—0,006	9,831	9,199
M11×1	КПР-ПР	4g	10,981	—0,014	10,318	—0,005	10,310	9,881
		6f	10,969	—0,018	10,297	—0,005	10,289	9,860
	КПР-НЕ	4g	10,534	—0,007	10,334	—0,005	—	9,886
		6f	10,520	—0,009	10,318	—0,005	—	9,870
	К-И	4g	10,542	—0,007	10,340	—0,005	—	9,886
		6f	10,528	—0,009	10,326	—0,005	—	9,870
	КНЕ-ПР	4g	10,981	—0,014	10,240	—0,005	10,232	9,803
		6f	10,969	—0,018	10,180	—0,005	10,172	9,743
	КНЕ-НЕ	4g	10,910	—0,014	10,256	—0,005	—	9,820
		6f	10,857	—0,018	10,200	—0,005	—	9,765
	КИ-НЕ	4g	10,914	—0,014	10,260	—0,005	—	9,820
		6f	10,862	—0,018	10,206	—0,005	—	9,765
	У-ПР	4g	10,981	—0,014	10,326	—0,005	10,319	9,886
		6f	10,969	—0,018	10,308	—0,005	10,300	9,870
	У-НЕ	4g	10,905	—0,014	10,248	—0,005	10,241	9,820
		6f	10,850	—0,018	10,191	—0,005	10,183	9,765
M11×0,75	КПР-ПР	4g	10,985	—0,014	10,484	—0,005	10,478	10,156
		6f	10,971	—0,018	10,462	—0,005	10,454	10,133
	КПР-НЕ	4g	10,652	—0,007	10,500	—0,005	—	10,161
		6f	10,634	—0,009	10,482	—0,005	—	10,143
	К-И	4g	10,658	—0,007	10,508	—0,005	—	10,161
		6f	10,644	—0,009	10,492	—0,005	—	10,143
	КНЕ-ПР	4g	10,985	—0,014	10,414	—0,005	10,408	10,086
		6f	10,932	—0,018	10,357	—0,005	10,349	10,028
	КНЕ-НЕ	4g	10,922	—0,014	10,430	—0,005	—	10,103
		6f	10,871	—0,018	10,378	—0,005	—	10,050
	КИ-НЕ	4g	10,926	—0,014	10,434	—0,005	—	10,103
		6f	10,876	—0,018	10,382	—0,005	—	10,050
	У-ПР	4g	10,985	—0,014	10,493	—0,005	10,486	10,161
		6f	10,971	—0,018	10,473	—0,005	10,465	10,143
	У-НЕ	4g	10,917	—0,014	10,423	—0,005	10,416	10,103
		6f	10,864	—0,018	10,368	—0,005	10,360	10,050
M11×0,5	КПР-ПР	4g	10,987	—0,014	10,648	—0,005	10,642	10,429
		6f	10,973	—0,018	10,626	—0,005	10,618	10,406
	КПР-НЕ	4g	10,766	—0,007	10,664	—0,005	—	10,434
		6f	10,748	—0,009	10,646	—0,005	—	10,416

Продолжение табл. 2

мм

Резьба	Вид калибра	Поле допуска резьбы	Наружный диаметр, d		Средний диаметр, d_2			Внутренний диаметр, d_1 не более
					Новый		Изношенный	
			Номин.	Пред. откл.	Номин.	Пред. откл.		
M11×0,5	К-И	4g	10,772	—0,007	10,672	—0,005	—	10,434
		6f	10,758	—0,009	10,656	—0,005	—	10,416
	КНЕ-ПР	4g	10,945	—0,014	10,588	—0,005	10,582	10,369
		6f	10,895	—0,018	10,536	—0,005	10,528	10,316
	КНЕ-НЕ	4g	10,934	—0,014	10,604	—0,005	—	10,386
		6f	10,888	—0,018	10,556	—0,005	—	10,338
	КИ-НЕ	4g	10,938	—0,014	10,608	—0,005	—	10,386
		6f	10,893	—0,018	10,562	—0,005	—	10,338
	У-ПР	4g	10,897	—0,014	10,657	—0,005	10,650	10,434
		6f	10,973	—0,018	10,637	—0,005	10,629	10,416
	У-НЕ	4g	10,929	—0,014	10,597	—0,005	10,590	10,386
		6f	10,881	—0,018	10,547	—0,005	10,539	10,338
M12	КПР-ПР	4g	11,975	—0,018	10,816	—0,005	10,808	10,055
		6f	11,963	—0,022	10,794	—0,006	10,784	10,032
	КПР-НЕ	4g	11,188	—0,009	10,836	—0,005	—	10,065
		6f	11,172	—0,011	10,819	—0,006	—	10,049
	К-И	4g	11,198	—0,009	10,846	—0,005	—	10,065
		6f	11,184	—0,011	10,831	—0,006	—	10,049
	КНЕ-ПР	4g	11,975	—0,018	10,716	—0,005	10,708	9,955
		6f	11,963	—0,022	10,642	—0,006	10,634	9,881
	КНЕ-НЕ	4g	11,880	—0,018	10,736	—0,005	—	9,977
		6f	11,813	—0,022	10,668	—0,006	—	9,908
	КИ-НЕ	4g	11,885	—0,018	10,742	—0,005	—	9,977
		6f	11,819	—0,022	10,674	—0,006	—	9,908
	У-ПР	4g	11,975	—0,018	10,827	—0,005	10,819	10,065
		6f	11,963	—0,022	10,807	—0,006	10,798	10,049
	У-НЕ	4g	11,873	—0,018	10,727	—0,005	10,719	9,977
		6f	11,804	—0,022	10,656	—0,006	10,647	9,908
M12×1,5	КПР-ПР	4g	11,977	—0,018	10,981	—0,005	10,973	10,327
		6f	11,966	—0,022	10,960	—0,006	10,950	10,305
	КПР-НЕ	4g	11,304	—0,009	11,002	—0,005	—	10,337
		6f	11,288	—0,011	10,985	—0,006	—	10,322
	К-И	4g	11,312	—0,009	11,010	—0,005	—	10,337
		6f	11,300	—0,011	10,997	—0,006	—	10,322
	КНЕ-ПР	4g	11,977	—0,018	10,886	—0,005	10,878	10,232
		6f	11,966	—0,022	10,818	—0,006	10,810	10,164
	КНЕ-НЕ	4g	11,887	—0,018	10,906	—0,005	—	10,254
		6f	11,826	—0,022	10,844	—0,006	—	10,191
	КИ-НЕ	4g	11,892	—0,018	10,912	—0,005	—	10,254
		6f	11,832	—0,022	10,850	—0,006	—	10,191
	У-ПР	4g	11,977	—0,018	10,992	—0,005	10,984	10,337
		6f	11,966	—0,022	10,973	—0,006	10,964	10,322
	У-НЕ	4g	11,880	—0,018	10,897	—0,005	10,889	10,254
		6f	11,817	—0,022	10,832	—0,006	10,823	10,191

Продолжение табл. 2

мм

Резьба	Вид калибра	Поле допуска резьбы	Наружный диаметр, d		Средний диаметр, d_2			Внутренний диаметр, d_1 не более
					Новый		Изношенный	
			Номин.	Пред. откл.	Номин.	Пред. откл.		
M12×1,25	КПР-ПР	4g	11,981	0,018	11,147	—0,005	11,139	10,602
		6f	11,969	—0,022	11,124	—0,006	11,116	10,579
	КПР-НЕ	4g	11,420	—0,009	11,168	—0,005	—	10,612
		6f	11,402	—0,011	11,150	—0,006	—	10,596
	К-И	4g	11,428	—0,009	11,176	—0,005	—	10,612
		6f	11,414	—0,011	11,162	—0,006	—	10,596
	КНЕ-ПР	4g	11,981	—0,018	11,057	—0,005	11,049	10,512
		6f	11,969	—0,022	10,992	—0,006	10,982	10,446
	КНЕ-НЕ	4g	11,896	—0,018	11,078	—0,005	—	10,534
		6f	11,837	—0,022	11,017	—0,006	—	10,473
	КИ-НЕ	4g	11,901	—0,018	11,082	—0,005	—	10,534
		6f	11,843	—0,022	11,023	—0,006	—	10,473
	У-ПР	4g	11,981	—0,018	11,158	—0,005	11,150	10,612
		6f	11,969	—0,022	11,138	—0,006	11,129	10,596
	У-НЕ	4g	11,889	—0,018	11,068	—0,005	11,060	10,534
		6f	11,828	—0,022	11,005	—0,006	10,996	10,473
M12×1	КПР-ПР	4g	11,981	—0,014	11,318	—0,005	11,310	10,881
		6f	11,969	—0,018	11,297	—0,005	11,289	10,860
	КПР-НЕ	4g	11,534	—0,007	11,334	—0,005	—	10,886
		6f	11,520	—0,009	11,318	—0,005	—	10,870
	К-И	4g	11,542	—0,007	11,340	—0,005	—	10,886
		6f	11,528	—0,009	11,326	—0,005	—	10,870
	КНЕ-ПР	4g	11,981	—0,014	11,236	—0,005	11,228	10,799
		6f	11,966	—0,018	11,174	—0,005	11,166	10,737
	КНЕ-НЕ	4g	11,906	—0,014	11,252	—0,005	—	10,816
		6f	11,851	—0,018	11,194	—0,005	—	10,759
	КИ-НЕ	4g	11,910	—0,014	11,256	—0,005	—	10,816
		6f	11,856	—0,018	11,200	—0,005	—	10,759
	У-ПР	4g	11,981	—0,014	11,326	—0,005	11,319	10,886
		6f	11,969	—0,018	11,308	—0,005	11,300	10,870
	У-НЕ	4g	11,901	—0,014	11,244	—0,005	11,237	10,816
		6f	11,844	—0,018	11,185	—0,005	11,177	10,759
M12×0,75	КПР-ПР	4g	11,985	—0,014	11,484	—0,005	11,478	11,156
		6f	11,971	—0,018	11,462	—0,005	11,454	11,133
	КПР-НЕ	4g	11,652	—0,007	11,500	—0,005	—	11,161
		6f	11,634	—0,009	11,482	—0,005	—	11,143
	К-И	4g	11,658	—0,007	11,508	—0,005	—	11,161
		6f	11,644	—0,009	11,492	—0,005	—	11,143
	КНЕ-ПР	4g	11,983	—0,014	11,410	—0,005	11,404	11,082
		6f	11,926	—0,018	11,351	—0,005	11,343	11,022
	КНЕ-НЕ	4g	11,918	—0,014	11,426	—0,005	—	11,099
		6f	11,865	—0,018	11,372	—0,005	—	11,044

Продолжение табл. 2

мм

Резьба	Вид калибра	Поле допуска резьбы	Наружный диаметр, d		Средний диаметр, d_2			Внутренний диаметр, d_1 не более
					Новый		Изношенный	
			Номин.	Пред. откл.	Номин.	Пред. откл.		
M12×0,75	КИ-НЕ	4g	11,922	—0,014	11,430	—0,005	—	11,099
		6f	11,870	—0,018	11,376	—0,005	—	11,044
	У-ПР	4g	11,985	—0,014	11,493	—0,005	11,486	11,161
		6f	11,971	—0,018	11,473	—0,005	11,465	11,143
	У-НЕ	4g	11,913	—0,014	11,419	—0,005	11,412	11,099
		6f	11,858	—0,018	11,362	—0,005	11,354	11,044
M12×0,5	КПР-ПР	4g	11,987	—0,014	11,648	—0,005	11,642	11,429
		6f	11,973	—0,018	11,626	—0,005	11,618	11,406
	КПР-НЕ	4g	11,766	—0,007	11,664	—0,005	—	11,434
		6f	11,748	—0,009	11,646	—0,005	—	11,416
	К-И	4g	11,772	—0,007	11,672	—0,005	—	11,434
		6f	11,758	—0,009	11,656	—0,005	—	11,416
	КНЕ-ПР	4g	11,942	—0,014	11,586	—0,005	11,578	11,366
		6f	11,890	—0,018	11,531	—0,005	11,523	11,311
	КНЕ-НЕ	4g	11,931	—0,014	11,602	—0,005	—	11,383
		6f	11,883	—0,018	11,552	—0,005	—	11,333
	КИ-НЕ	4g	11,935	—0,014	11,606	—0,005	—	11,383
		6f	11,888	—0,018	11,556	—0,005	—	11,333
	У-ПР	4g	11,987	—0,014	11,657	—0,005	11,650	11,434
		6f	11,973	—0,018	11,637	—0,005	11,629	11,416
	У-НЕ	4g	11,926	—0,014	11,594	—0,005	11,587	11,383
		6f	11,876	—0,018	11,542	—0,005	11,534	11,333
M14	КПР-ПР	4g	13,971	—0,018	12,650	—0,005	12,642	11,780
		6f	13,959	—0,022	12,628	—0,006	12,618	11,757
	КПР-НЕ	4g	13,072	—0,009	12,670	—0,005	—	11,790
		6f	13,056	—0,011	12,653	—0,006	—	11,774
	К-И	4g	13,082	—0,009	12,680	—0,005	—	11,790
		6f	13,068	—0,011	12,665	—0,006	—	11,774
	КНЕ-ПР	4g	13,971	—0,018	12,545	—0,005	12,537	11,675
		6f	13,959	—0,022	12,466	—0,006	12,458	11,596
	КНЕ-НЕ	4g	13,871	—0,018	12,566	—0,005	—	11,697
		6f	13,799	—0,022	12,492	—0,006	—	11,623
	КИ-НЕ	4g	13,876	—0,018	12,570	—0,005	—	11,697
		6f	13,805	—0,022	12,498	—0,006	—	11,623
	У-ПР	4g	13,971	—0,018	12,661	—0,005	12,653	11,790
		6f	13,959	—0,022	12,641	—0,006	12,632	11,774
	У-НЕ	4g	13,864	—0,018	12,556	—0,005	12,548	11,697
		6f	13,790	—0,022	12,480	—0,006	12,471	11,623
M14×1,5	КПР-ПР	4g	13,977	—0,018	12,981	—0,005	12,973	12,327
		6f	13,966	—0,022	12,960	—0,006	12,950	12,305

Продолжение табл. 2

мм

Резьба	Вид калибра	Поле допуска резьбы	Наружный диаметр, d		Средний диаметр, d_2			Внутренний диаметр, d_1, не более
					Новый		Изношенный	
			Номин.	Пред. откл.	Номин.	Пред. откл.		
M14×1,5	КПР-НЕ	4g	13,304	—0,009	13,002	—0,005	—	12,337
		6f	13,288	—0,011	12,985	—0,006	—	12,322
	К-И	4g	13,312	—0,009	13,010	—0,005	—	12,337
		6f	13,300	—0,011	12,997	—0,006	—	12,322
	КНЕ-ПР	4g	13,977	—0,018	12,886	—0,005	12,878	12,232
		6f	13,966	—0,022	12,818	—0,006	12,810	12,164
	КНЕ-НЕ	4g	13,887	—0,018	12,906	—0,005	—	12,254
		6f	13,826	—0,022	12,844	—0,006	—	12,191
	КИ-НЕ	4g	13,892	—0,018	12,912	—0,005	—	12,254
		6f	13,832	—0,022	12,850	—0,006	—	12,191
	У-ПР	4g	13,977	—0,018	12,992	—0,005	12,984	12,337
		6f	13,966	—0,022	12,973	—0,006	12,964	12,322
	У-НЕ	4g	13,880	—0,018	12,897	—0,005	12,889	12,254
		6f	13,817	—0,022	12,832	—0,006	12,823	12,191
M14×1,25	КПР-ПР	4g	13,981	—0,018	13,147	—0,005	13,139	12,602
		6f	13,969	—0,022	13,124	—0,006	13,116	12,579
	КПР-НЕ	4g	13,420	—0,009	13,168	—0,005	—	12,612
		6f	13,402	—0,011	13,150	—0,006	—	12,596
	К-И	4g	13,428	—0,009	13,176	—0,005	—	12,612
		6f	13,414	—0,011	13,162	—0,006	—	12,596
	КНЕ-ПР	4g	13,981	—0,018	13,057	—0,005	13,049	12,512
		6f	13,969	—0,022	12,992	—0,006	12,982	12,446
	КНЕ-НЕ	4g	13,896	—0,018	13,078	—0,005	—	12,534
		6f	13,837	—0,022	13,017	—0,006	—	12,473
	КИ-НЕ	4g	13,901	—0,018	13,082	—0,005	—	12,534
		6f	13,843	—0,022	13,023	—0,006	—	12,473
	У-ПР	4g	13,981	—0,018	13,158	—0,005	13,150	12,612
		6f	13,969	—0,022	13,138	—0,006	13,129	12,596
	У-НЕ	4g	13,889	—0,018	13,068	—0,005	13,060	12,534
		6f	13,828	—0,022	13,005	—0,006	12,996	12,473
M14×1	КПР-ПР	4g	13,981	—0,014	13,318	—0,005	13,310	12,881
		6f	13,969	—0,018	13,297	—0,005	13,289	12,860
	КПР-НЕ	4g	13,534	—0,007	13,334	—0,005	—	12,886
		6f	13,520	—0,009	13,318	—0,005	—	12,870
	К-И	4g	13,542	—0,007	13,340	—0,005	—	12,886
		6f	13,528	—0,009	13,326	—0,005	—	12,870
	КНЕ-ПР	4g	13,981	—0,014	13,236	—0,005	13,228	12,799
		6f	13,966	—0,018	13,174	—0,005	13,166	12,737
	КНЕ-НЕ	4g	13,906	—0,014	13,252	—0,005	—	12,816
		6f	13,851	—0,018	13,194	—0,005	—	12,759

Продолжение табл. 2

мм

Резьба	Вид калибра	Поле допуска резьбы	Наружный диаметр, d		Средний диаметр, d_2			Внутренний диаметр, d_1 не более
					Новый		Изношенный	
			Номин.	Пред. откл.	Номин.	Пред. откл.		
M14×1	КИ-НЕ	4g	13,910	—0,014	13,256	—0,005	—	12,816
		6f	13,856	—0,018	13,200	—0,005	—	12,759
	У-ПР	4g	13,981	—0,014	13,326	—0,005	13,319	12,886
		6f	13,969	—0,018	13,308	—0,005	13,300	12,870
	У-НЕ	4g	13,901	—0,014	13,244	—0,005	13,237	12,816
		6f	13,844	—0,018	13,185	—0,005	13,177	12,759
M14×0,75	КПР-ПР	4g	13,985	—0,014	13,484	—0,005	13,478	13,156
		6f	13,971	—0,018	13,462	—0,005	13,454	13,133
	КПР-НЕ	4g	13,652	—0,007	13,500	—0,005	—	13,161
		6f	13,634	—0,009	13,482	—0,005	—	13,143
	К-И	4g	13,658	—0,007	13,508	—0,005	—	13,161
		6f	13,644	—0,009	13,492	—0,005	—	13,143
	КНЕ-ПР	4g	13,983	—0,014	13,410	—0,005	13,404	13,082
		6f	13,926	—0,018	13,351	—0,005	13,343	13,022
	КНЕ-НЕ	4g	13,918	—0,014	13,426	—0,005	—	13,099
		6f	13,865	—0,018	13,372	—0,005	—	13,044
	КИ-НЕ	4g	13,922	—0,014	13,430	—0,005	—	13,099
		6f	13,870	—0,018	13,376	—0,005	—	13,044
	У-ПР	4g	13,985	—0,014	13,493	—0,005	13,486	13,161
		6f	13,971	—0,018	13,473	—0,005	13,465	13,143
	У-НЕ	4g	13,913	—0,014	13,419	—0,005	13,412	13,099
		6f	13,858	—0,018	13,362	—0,005	13,354	13,044
M14×0,5	КПР-ПР	4g	13,987	—0,014	13,648	—0,005	13,642	13,429
		6f	13,973	—0,018	13,626	—0,005	13,618	13,406
	КПР-НЕ	4g	13,766	—0,007	13,664	—0,005	—	13,434
		6f	13,748	—0,009	13,646	—0,005	—	13,416
	К-И	4g	13,772	—0,007	13,672	—0,005	—	13,434
		6f	13,758	—0,009	13,656	—0,005	—	13,416
	КНЕ-ПР	4g	13,942	—0,014	13,586	—0,005	13,578	13,366
		6f	13,890	—0,018	13,531	—0,005	13,523	13,311
	КНЕ-НЕ	4g	13,931	—0,014	13,602	—0,005	—	13,383
		6f	13,883	—0,018	13,552	—0,005	—	13,333
	КИ-НЕ	4g	13,935	—0,014	13,606	—0,005	—	13,383
		6f	13,888	—0,018	13,556	—0,005	—	13,333
	У-ПР	4g	13,987	—0,014	13,657	—0,005	13,650	13,434
		6f	13,973	—0,018	13,637	—0,005	13,629	13,416
	У-НЕ	4g	13,926	—0,014	13,594	—0,005	13,587	13,383
		6f	13,876	—0,018	13,542	—0,005	13,534	13,333

Продолжение табл. 2

мм

Резьба	Вид калибра	Поле допуска резьбы	Наружный диаметр, d		Средний диаметр, d_2			Внутренний диаметр, d_1 не более
			Номин.	Пред. откл.	Новый		Изношенный	
					Номин.	Пред. откл.		
M15×1,5	КПР-ПР	4g	14,977	—0,018	13,981	—0,005	13,973	13,327
		6f	14,966	—0,022	13,960	—0,006	13,950	13,305
	КПР-НЕ	4g	14,304	—0,009	14,002	—0,005	—	13,337
		6f	14,288	—0,011	13,985	—0,006	—	13,322
	К-И	4g	14,312	—0,009	14,010	—0,005	—	13,337
		6f	14,300	—0,011	13,997	—0,006	—	13,322
	КНЕ-ПР	4g	14,977	—0,018	13,886	—0,005	13,878	13,232
		6f	14,966	—0,022	13,818	—0,006	13,810	13,164
	КНЕ-НЕ	4g	14,887	—0,018	13,906	—0,005	—	13,254
		6f	14,826	—0,022	13,844	—0,006	—	13,191
	КИ-НЕ	4g	14,892	—0,018	13,912	—0,005	—	13,254
		6f	14,832	—0,022	13,850	—0,006	—	13,191
	У-ПР	4g	14,977	—0,018	13,992	—0,005	13,984	13,337
		6f	14,966	—0,022	13,973	—0,006	13,964	13,322
	У-НЕ	4g	14,880	—0,018	13,897	—0,005	13,889	13,254
		6f	14,817	—0,022	13,832	—0,006	13,823	13,191
M15×1	КПР-ПР	4g	14,981	—0,014	14,318	—0,005	14,310	13,881
		6f	14,969	—0,018	14,297	—0,005	14,289	13,860
	КПР-НЕ	4g	14,534	—0,007	14,334	—0,005	—	13,886
		6f	14,520	—0,009	14,318	—0,005	—	13,870
	К-И	4g	14,542	—0,007	14,340	—0,005	—	13,886
		6f	14,528	—0,009	14,326	—0,005	—	13,870
	КНЕ-ПР	4g	14,981	—0,014	14,236	—0,005	14,228	13,799
		6f	14,966	—0,018	14,174	—0,005	14,166	13,737
	КНЕ-НЕ	4g	14,906	—0,014	14,252	—0,005	—	13,816
		6f	14,851	—0,018	14,194	—0,005	—	13,759
	КИ-НЕ	4g	14,910	—0,014	14,256	—0,005	—	13,816
		6f	14,856	—0,018	14,200	—0,005	—	13,759
	У-ПР	4g	14,981	—0,014	14,326	—0,005	14,319	13,886
		6f	14,969	—0,018	14,308	—0,005	14,300	13,870
	У-НЕ	4g	14,901	—0,014	14,244	—0,005	14,237	13,816
		6f	14,844	—0,018	14,185	—0,005	14,177	13,759
M16	КПР-ПР	4g	15,971	—0,018	14,650	—0,005	14,642	13,780
		6f	15,959	—0,022	14,628	—0,006	14,618	13,757
	КПР-НЕ	4g	15,072	—0,009	14,670	—0,005	—	13,790
		6f	15,056	—0,011	14,653	—0,006	—	13,774
	К-И	4g	15,082	—0,009	14,680	—0,005	—	13,790
		6f	15,068	—0,011	14,665	—0,006	—	13,774
	КНЕ-ПР	4g	15,971	—0,018	14,545	—0,005	14,537	13,675
		6f	15,959	—0,022	14,466	—0,006	14,458	13,596

Продолжение табл. 2

мм

Резьба	Вид калибра	Поле допуска резьбы	Наружный диаметр, d		Средний диаметр, d_2			Внутренний диаметр, d_1 не более
					Новый		Изношенный	
			Номин.	Пред. откл.	Номин.	Пред. откл.		
M16	КНЕ-НЕ	4g	15,871	—0,018	14,566	—0,005	—	13,697
		6f	15,799	—0,022	14,492	—0,006	—	13,623
	КИ-НЕ	4g	15,876	—0,018	14,570	—0,005	—	13,697
		6f	15,805	—0,022	14,498	—0,006	—	13,623
	У-ПР	4g	15,971	—0,018	14,661	—0,005	14,653	13,790
		6f	15,959	—0,022	14,641	—0,006	14,632	13,774
	У-НЕ	4g	15,864	—0,018	14,556	—0,005	14,548	13,697
		6f	15,790	—0,022	14,480	—0,006	14,471	13,623
M16×1,5	КПР-ПР	4g	15,977	—0,018	14,981	—0,005	14,973	14,327
		6f	15,966	—0,022	14,960	—0,006	14,950	14,305
	КПР-НЕ	4g	15,304	—0,009	15,002	—0,005	—	14,337
		6f	15,288	—0,011	14,985	—0,006	—	14,322
	К-И	4g	15,312	—0,009	15,010	—0,005	—	14,337
		6f	15,300	—0,011	14,997	—0,006	—	14,322
	КНЕ-ПР	4g	15,977	—0,018	14,886	—0,005	14,878	14,232
		6f	15,966	—0,022	14,818	—0,006	14,810	14,164
	КНЕ-НЕ	4g	15,887	—0,018	14,906	—0,005	—	14,254
		6f	15,826	—0,022	14,844	—0,006	—	14,191
	КИ-НЕ	4g	15,892	—0,018	14,912	—0,005	—	14,254
		6f	15,832	—0,022	14,850	—0,006	—	14,191
	У-ПР	4g	15,977	—0,018	14,992	—0,005	14,984	14,337
		6f	15,966	—0,022	14,973	—0,006	14,964	14,322
	У-НЕ	4g	15,880	—0,018	14,897	—0,005	14,889	14,254
		6f	15,817	—0,022	14,832	—0,006	14,823	14,191
M16×1	КПР-ПР	4g	15,981	—0,014	15,318	—0,005	15,310	14,881
		6f	15,969	—0,018	15,297	—0,005	15,289	14,860
	КПР-НЕ	4g	15,534	—0,007	15,334	—0,005	—	14,886
		6f	15,520	—0,009	15,318	—0,005	—	14,870
	К-И	4g	15,542	—0,007	15,340	—0,005	—	14,886
		6f	15,528	—0,009	15,326	—0,005	—	14,870
	КНЕ-ПР	4g	15,981	—0,014	15,236	—0,005	15,228	14,799
		6f	15,966	—0,018	15,174	—0,005	15,166	14,737
	КНЕ-НЕ	4g	15,906	—0,014	15,252	—0,005	—	14,816
		6f	15,851	—0,018	15,194	—0,005	—	14,759
	КИ-НЕ	4g	15,910	—0,014	15,256	—0,005	—	14,816
		6f	15,856	—0,018	15,200	—0,005	—	14,759
	У-ПР	4g	15,981	—0,014	15,326	—0,005	15,319	14,886
		6f	15,969	—0,018	15,308	—0,005	15,300	14,870
	У-НЕ	4g	15,901	—0,014	15,244	—0,005	15,237	14,816
		6f	15,844	—0,018	15,185	—0,005	15,177	14,759

Продолжение табл.

мм

Резьба	Вид калибра	Поле допуска резьбы	Наружный диаметр, d		Средний диаметр, d_2			Внутренний диаметр, d_1 не более
					Новый		Изношенный	
			Номин.	Пред. откл.	Номин.	Пред. откл.		
M16×0,75	КПР-ПР	4g	15,985	—0,014	15,484	—0,005	15,478	15,156
		6f	15,971	—0,018	15,462	—0,005	15,454	15,133
	КПР-НЕ	4g	15,652	—0,007	15,500	—0,005	—	15,161
		6f	15,634	—0,009	15,482	—0,005	—	15,143
	К-И	4g	15,658	—0,007	15,508	—0,005	—	15,161
		6f	15,644	—0,009	15,492	—0,005	—	15,143
	КНЕ-ПР	4g	15,983	—0,014	15,410	—0,005	15,404	15,082
		6f	15,926	—0,018	15,351	—0,005	15,343	15,022
	КНЕ-НЕ	4g	15,918	—0,014	15,426	—0,005	—	15,099
		6f	15,865	—0,018	15,372	—0,005	—	15,044
	КИ-НЕ	4g	15,922	—0,014	15,430	—0,005	—	15,099
		6f	15,870	—0,018	15,376	—0,005	—	15,044
	У-ПР	4g	15,985	—0,014	15,493	—0,005	15,486	15,161
		6f	15,971	—0,018	15,473	—0,005	15,465	15,143
	У-НЕ	4g	15,913	—0,014	15,419	—0,005	15,412	15,099
		6f	15,858	—0,018	15,362	—0,005	15,354	15,044
M16×0,5	КПР-ПР	4g	15,987	—0,014	15,648	—0,005	15,642	15,429
		6f	15,973	—0,018	15,626	—0,005	15,618	15,406
	КПР-НЕ	4g	15,766	—0,007	16,664	—0,005	—	15,434
		6f	15,748	—0,009	15,646	—0,005	—	15,416
	К-И	4g	15,772	—0,007	15,672	—0,005	—	15,434
		6f	15,758	—0,009	15,656	—0,005	—	15,416
	КНЕ-ПР	4g	15,942	—0,014	15,586	—0,005	15,578	15,366
		6f	15,890	—0,018	15,531	—0,005	15,523	15,311
	КНЕ-НЕ	4g	15,931	—0,014	15,602	—0,005	—	15,383
		6f	15,883	—0,018	15,552	—0,005	—	15,333
	КИ-НЕ	4g	15,935	—0,014	15,606	—0,005	—	15,383
		6f	15,888	—0,018	15,556	—0,005	—	15,333
	У-ПР	4g	15,987	—0,014	15,657	—0,005	15,650	15,434
		6f	15,973	—0,018	15,637	—0,005	15,629	15,416
	У-НЕ	4g	15,926	—0,014	15,594	—0,005	15,587	15,383
		6f	15,876	—0,018	15,542	—0,005	15,534	15,333
M17×1,5	КПР-ПР	4g	16,977	—0,018	15,981	—0,005	15,973	15,327
		6f	16,966	—0,022	15,960	—0,006	15,950	15,305
	КПР-НЕ	4g	16,304	—0,009	16,002	—0,005	—	15,337
		6f	16,288	—0,011	15,985	—0,006	—	15,322
	К-И	4g	16,312	—0,009	16,010	—0,005	—	15,337
		6f	16,300	—0,011	15,997	—0,006	—	15,322
	КНЕ-ПР	4g	16,977	—0,018	15,886	—0,005	15,878	15,232
		6f	16,966	—0,022	15,818	—0,006	15,810	15,164

Продолжение табл. 2

мм

Резьба	Вид калибра	Поле допуска резьбы	Наружный диаметр, d		Средний диаметр, d_2			Внутренний диаметр, d_1 не более
					Новый		Изношенный	
			Номин.	Пред. откл.	Номин.	Пред. откл.		
M17×1,5	КНЕ-НЕ	4g 6f	16,887 16,826	—0,018 —0,022	15,906 15,844	—0,005 —0,006	— —	15,254 15,191
	КИ-НЕ	4g 6f	16,892 16,832	—0,018 —0,022	15,912 15,850	—0,005 —0,006	— —	15,254 15,191
	У-ПР	4g 6f	16,977 16,966	—0,018 —0,022	15,992 15,973	—0,005 —0,006	15,984 15,964	15,337 15,322
	У-НЕ	4g 6f	16,880 16,817	—0,018 —0,022	15,897 15,832	—0,005 —0,006	15,889 15,823	15,254 15,191
M17×1	КПР-ПР	4g 6f	16,981 16,969	—0,014 —0,018	16,318 16,297	—0,005 —0,005	16,310 16,289	15,881 15,860
	КПР-НЕ	4g 6f	16,534 16,520	—0,007 —0,009	16,334 16,318	—0,005 —0,005	— —	15,886 15,870
	К-И	4g 6f	16,542 16,528	—0,007 —0,009	16,340 16,326	—0,005 —0,005	— —	15,886 15,870
	КНЕ-ПР	4g 6f	16,981 16,966	—0,014 —0,018	16,236 16,174	—0,005 —0,005	16,228 16,166	15,799 15,737
	КНЕ-НЕ	4g 6f	16,906 16,851	—0,014 —0,018	16,252 16,194	—0,005 —0,005	— —	15,816 15,759
	КИ-НЕ	4g 6f	16,910 16,856	—0,014 —0,018	16,256 16,200	—0,005 —0,005	— —	15,816 15,759
	У-ПР	4g 6f	16,981 16,969	—0,014 —0,018	16,326 16,308	—0,005 —0,005	16,319 16,300	15,886 15,870
	У-НЕ	4g 6f	16,901 16,844	—0,014 —0,018	16,244 16,185	—0,005 —0,005	16,237 16,177	15,816 15,759
M18	КПР-ПР	4g 6f	17,967 17,953	—0,018 —0,022	16,321 16,296	—0,005 —0,006	16,313 16,288	15,235 15,210
	КПР-НЕ	4g 6f	16,844 16,824	—0,009 —0,011	16,342 16,322	—0,005 —0,006	— —	15,245 15,227
	К-И	4g 6f	16,852 16,836	—0,009 —0,011	16,350 16,334	—0,005 —0,006	— —	15,245 15,227
	КНЕ-ПР	4g 6f	17,967 17,953	—0,018 —0,022	16,210 16,126	—0,005 —0,006	16,202 16,116	15,124 15,039
	КНЕ-НЕ	4g 6f	17,861 17,783	—0,018 —0,022	16,230 16,151	—0,005 —0,006	— —	15,146 15,066
	КИ-НЕ	4g 6f	17,866 17,789	—0,018 —0,022	16,236 16,157	—0,005 —0,006	— —	15,146 15,066
	У-ПР	4g 6f	17,967 17,953	—0,018 —0,022	16,332 16,310	—0,005 —0,006	16,324 16,301	15,245 15,227
	У-НЕ	4g 6f	17,854 17,774	—0,018 —0,022	16,221 16,139	—0,005 —0,006	16,213 16,130	15,146 15,066

Продолжение табл. 2

мм

Резьба	Вид калибра	Поле допуска резьбы	Наружный диаметр, d		Средний диаметр, d_2			Внутренний диаметр, d_1 не более
			Номин.	Пред. откл.	Новый		Изношенный	
					Номин.	Пред. откл.		
M18×2	КПР-ПР	4g	17,971	—0,018	16,650	—0,005	16,642	15,780
		6f	17,959	—0,022	16,628	—0,006	16,618	15,757
	КПР-НЕ	4g	17,072	—0,009	16,670	—0,005	—	15,790
		6f	17,056	—0,011	16,653	—0,006	—	15,774
	К-И	4g	17,082	—0,009	16,680	—0,005	—	15,790
		6f	17,068	—0,011	16,665	—0,006	—	15,774
	КНЕ-ПР	4g	17,971	—0,018	16,545	—0,005	16,537	15,675
		6f	17,959	—0,022	16,466	—0,006	16,458	15,596
	КНЕ-НЕ	4g	17,871	—0,018	16,566	—0,005	—	15,697
		6f	17,799	—0,022	16,492	—0,006	—	15,623
	КИ-НЕ	4g	17,876	—0,018	16,570	—0,005	—	15,697
		6f	17,805	—0,022	16,498	—0,006	—	15,623
	У-ПР	4g	17,971	—0,018	16,661	—0,005	16,653	15,790
		6f	17,959	—0,022	16,641	—0,006	16,632	15,774
	У-НЕ	4g	17,864	—0,018	16,556	—0,005	16,548	15,697
		6f	17,790	—0,022	16,480	—0,006	16,471	15,623
M18×1,5	КПР-ПР	4g	17,977	—0,018	16,981	—0,005	16,973	16,327
		6f	17,966	—0,022	16,960	—0,006	16,950	16,305
	КПР-НЕ	4g	17,304	—0,009	17,002	—0,005	—	16,337
		6f	17,288	—0,011	16,985	—0,006	—	16,322
	К-И	4g	17,312	—0,009	17,010	—0,005	—	16,337
		6f	17,300	—0,011	16,997	—0,006	—	16,322
	КНЕ-ПР	4g	17,977	—0,018	16,886	—0,005	16,878	16,232
		6f	17,966	—0,022	16,818	—0,006	16,810	16,164
	КНЕ-НЕ	4g	17,887	—0,018	16,906	—0,005	—	16,254
		6f	17,826	—0,022	16,844	—0,006	—	16,191
	КИ-НЕ	4g	17,892	—0,018	16,912	—0,005	—	16,254
		6f	17,832	—0,022	16,850	—0,006	—	16,191
	У-ПР	4g	17,977	—0,018	16,992	—0,005	16,984	16,337
		6f	17,966	—0,022	16,973	—0,006	16,964	16,322
	У-НЕ	4g	17,880	—0,018	16,897	—0,005	16,889	16,254
		6f	17,817	—0,022	16,832	—0,006	16,823	16,191
M18×1	КПР-ПР	4g	17,981	—0,014	17,318	—0,005	17,310	16,881
		6f	17,969	—0,018	17,297	—0,005	17,289	16,860
	КПР-НЕ	4g	17,534	—0,007	17,334	—0,005	—	16,886
		6f	17,520	—0,009	17,318	—0,005	—	16,870
	К-И	4g	17,542	—0,007	17,340	—0,005	—	16,886
		6f	17,528	—0,009	17,326	—0,005	—	16,870
	КНЕ-ПР	4g	17,981	—0,014	17,236	—0,005	17,228	16,799
		6f	17,966	—0,018	17,174	—0,005	17,166	16,737

Продолжение табл. 2

мм

Резьба	Вид калибра	Поле допуска резьбы	Наружный диаметр, d		Средний диаметр, d_2			Внутренний диаметр, d_1 не более
					Новый		Изношенный	
			Номин.	Пред. откл.	Номин.	Пред. откл.		
М18×1	КНЕ-НЕ	4g	17,906	—0,014	17,252	—0,005	—	16,816
		6f	17,851	—0,018	17,194	—0,005	—	16,759
	КИ-НЕ	4g	17,910	—0,014	17,256	—0,005	—	16,816
		6f	17,856	—0,018	17,200	—0,005	—	16,759
	У-ПР	4g	17,981	—0,014	17,326	—0,005	17,319	16,886
		6f	17,969	—0,018	17,308	—0,005	17,300	16,870
	У-НЕ	4g	17,901	—0,014	17,244	—0,005	17,237	16,816
		6f	17,844	—0,018	17,185	—0,005	17,177	16,759
М18×0,75	КПР-ПР	4g	17,985	—0,014	17,484	—0,005	17,478	17,156
		6f	17,971	—0,018	17,462	—0,005	17,454	17,133
	КПР-НЕ	4g	17,652	—0,007	17,500	—0,005	—	17,161
		6f	17,634	—0,009	17,482	—0,005	—	17,143
	К-И	4g	17,658	—0,007	17,508	—0,005	—	17,161
		6f	17,644	—0,009	17,492	—0,005	—	17,143
	КНЕ-ПР	4g	17,983	—0,014	17,410	—0,005	17,404	17,082
		6f	17,926	—0,018	17,351	—0,005	17,343	17,022
	КНЕ-НЕ	4g	17,918	—0,014	17,426	—0,005	—	17,099
		6f	17,865	—0,018	17,372	—0,005	—	17,044
	КИ-НЕ	4g	17,922	—0,014	17,430	—0,005	—	17,099
		6f	17,870	—0,018	17,376	—0,005	—	17,044
	У-ПР	4g	17,985	—0,014	17,493	—0,005	17,486	17,161
		6f	17,971	—0,018	17,473	—0,005	17,465	17,143
	У-НЕ	4g	17,913	—0,014	17,419	—0,005	17,412	17,099
		6f	17,858	—0,018	17,362	—0,005	17,354	17,044
М18×0,5	КПР-ПР	4g	17,987	—0,014	17,648	—0,005	17,642	17,429
		6f	17,973	—0,018	17,626	—0,005	17,618	17,406
	КПР-НЕ	4g	17,766	—0,007	17,664	—0,005	—	17,434
		6f	17,748	—0,009	17,646	—0,005	—	17,416
	К-И	4g	17,772	—0,007	17,672	—0,005	—	17,434
		6f	17,758	—0,009	17,656	—0,005	—	17,416
	КНЕ-ПР	4g	17,942	—0,014	17,586	—0,005	17,578	17,366
		6f	17,890	—0,018	17,531	—0,005	17,523	17,311
	КНЕ-НЕ	4g	17,931	—0,014	17,602	—0,005	—	17,383
		6f	17,883	—0,018	17,552	—0,005	—	17,333
	КИ-НЕ	4g	17,935	—0,014	17,606	—0,005	—	17,383
		6f	17,888	—0,018	17,556	—0,005	—	17,333
	У-ПР	4g	17,987	—0,014	17,657	—0,005	17,650	17,434
		6f	17,973	—0,018	17,637	—0,005	17,629	17,416
	У-НЕ	4g	17,926	—0,014	17,594	—0,005	17,587	17,383
		6f	17,876	—0,018	17,542	—0,005	17,534	17,333

Продолжение табл.

мм

Резьба	Вид калибра	Поле допуска резьбы	Наружный диаметр, d		Средний диаметр, d_2			Внутренний диаметр, d_1 не более
					Новый		Изношенный	
			Номин.	Пред. откл.	Номин.	Пред. откл.		
M20	КПР-ПР	4g 6f	19,967 19,953	—0,018 —0,022	18,321 18,296	—0,005 —0,006	18,313 18,288	17,235 17,213
	КПР-НЕ	4g 6f	18,844 18,824	—0,009 —0,011	18,342 18,322	—0,005 —0,006	— —	17,245 17,227
	К-И	4g 6f	18,852 18,836	—0,009 —0,011	18,350 18,334	—0,005 —0,006	— —	17,245 17,227
	КНЕ-ПР	4g 6f	19,967 19,953	—0,018 —0,022	18,210 18,126	—0,005 —0,006	18,202 18,116	17,124 17,039
	КНЕ-НЕ	4g 6f	19,861 19,783	—0,018 —0,022	18,230 18,151	—0,005 —0,006	— —	17,146 17,066
	КИ-НЕ	4g 6f	19,866 19,789	—0,018 —0,022	18,236 18,157	—0,005 —0,006	— —	17,146 17,066
	У-ПР	4g 6f	19,967 19,953	—0,018 —0,022	18,332 18,310	—0,005 —0,006	18,324 18,301	17,245 17,227
	У-НЕ	4g 6f	19,854 19,774	—0,018 —0,022	18,221 18,139	—0,005 —0,006	18,213 18,130	17,146 17,066
M20×2	КПР-ПР	4g 6f	19,971 19,959	—0,018 —0,022	18,650 18,628	—0,005 —0,006	18,642 18,618	17,780 17,757
	КПР-НЕ	4g 6f	19,072 19,056	—0,009 —0,011	18,670 18,653	—0,005 —0,006	— —	17,790 17,774
	К-И	4g 6f	19,082 19,068	—0,009 —0,011	18,680 18,665	—0,005 —0,006	— —	17,790 17,774
	КНЕ-ПР	4g 6f	19,971 19,959	—0,018 —0,022	18,545 18,466	—0,005 —0,006	18,537 18,458	17,675 17,596
	КНЕ-НЕ	4g 6f	19,871 19,799	—0,018 —0,022	18,566 18,492	—0,005 —0,006	— —	17,697 17,623
	КИ-НЕ	4g 6f	19,876 19,805	—0,018 —0,022	18,570 18,498	—0,005 —0,006	— —	17,697 17,623
	У-ПР	4g 6f	19,971 19,959	—0,018 —0,022	18,661 18,641	—0,005 —0,006	18,653 18,632	17,790 17,774
	У-НЕ	4g 6f	19,864 19,790	—0,018 —0,022	18,556 18,480	—0,005 —0,006	18,548 18,471	17,697 17,623
M20×1,5	КПР-ПР	4g 6f	19,977 19,966	—0,018 —0,022	18,981 18,960	—0,005 —0,006	18,973 18,950	18,327 18,305
	КПР-НЕ	4g 6f	19,304 19,288	—0,009 —0,011	19,002 18,985	—0,005 —0,006	— —	18,337 18,322
	К-И	4g 6f	19,312 19,300	—0,009 —0,011	19,010 18,997	—0,005 —0,006	— —	18,337 18,322
	КНЕ-ПР	4g 6f	19,977 19,966	—0,018 —0,022	18,886 18,818	—0,005 —0,006	18,878 18,810	18,232 18,164

Продолжение табл. 2

мм

Резьба	Вид калибра	Поле допуска резьбы	Наружный диаметр, d		Средний диаметр, d_2			Внутренний диаметр, d_1 не более
					Новый		Изношенный	
			Номин.	Пред. откл.	Номин.	Пред. откл.		
M20×1,5	КНЕ-НЕ	4g	19,887	—0,018	18,906	—0,005	—	18,254
		6f	19,826	—0,022	18,844	—0,006	—	18,191
	КИ-НЕ	4g	19,892	—0,018	18,912	—0,005	—	18,254
		6f	19,832	—0,022	18,850	—0,006	—	18,191
	У-ПР	4g	19,977	—0,018	18,992	—0,005	18,984	18,337
		6f	19,966	—0,022	18,973	—0,006	18,964	18,322
	У-НЕ	4g	19,880	—0,018	18,897	—0,005	18,889	18,254
		6f	19,817	—0,022	18,832	—0,006	18,823	18,191
M20×1	КПР-ПР	4g	19,981	—0,014	19,318	—0,005	19,310	18,881
		6f	19,969	—0,018	19,297	—0,005	19,289	18,860
	КПР-НЕ	4g	19,534	—0,007	19,334	—0,005	—	18,886
		6f	19,520	—0,009	19,318	—0,005	—	18,870
	К-И	4g	19,542	—0,007	19,340	—0,005	—	18,886
		6f	19,528	—0,009	19,326	—0,005	—	18,870
	КНЕ-ПР	4g	19,981	—0,014	19,236	—0,005	19,228	18,799
		6f	19,966	—0,018	19,174	—0,005	19,166	18,737
	КНЕ-НЕ	4g	19,906	—0,014	19,252	—0,005	—	18,816
		6f	19,851	—0,018	19,194	—0,005	—	18,759
	КИ-НЕ	4g	19,910	—0,014	19,256	—0,005	—	18,816
		6f	19,856	—0,018	19,200	—0,005	—	18,759
	У-ПР	4g	19,981	—0,014	19,326	—0,005	19,319	18,886
		6f	19,969	—0,018	19,308	—0,005	19,300	18,870
	У-НЕ	4g	19,901	—0,014	19,244	—0,005	19,237	18,816
		6f	19,844	—0,018	19,185	—0,005	19,177	18,759
M20×0,75	КПР-ПР	4g	19,985	—0,014	19,484	—0,005	19,478	19,156
		6f	19,971	—0,018	19,462	—0,005	19,454	19,133
	КПР-НЕ	4g	19,652	—0,007	19,500	—0,005	—	19,161
		6f	19,634	—0,009	19,482	—0,005	—	19,143
	К-И	4g	19,658	—0,007	19,508	—0,005	—	19,161
		6f	19,644	—0,009	19,492	—0,005	—	19,143
	КНЕ-ПР	4g	19,983	—0,014	19,410	—0,005	19,404	19,082
		6f	19,926	—0,018	19,351	—0,005	19,343	19,022
	КНЕ-НЕ	4g	19,918	—0,014	19,426	—0,005	—	19,099
		6f	19,865	—0,018	19,372	—0,005	—	19,044
	КИ-НЕ	4g	19,922	—0,014	19,430	—0,005	—	19,099
		6f	19,870	—0,018	19,376	—0,005	—	19,044
	У-ПР	4g	19,985	—0,014	19,493	—0,005	19,486	19,161
		6f	19,971	—0,018	19,473	—0,005	19,465	19,143
	У-НЕ	4g	19,913	—0,014	19,419	—0,005	19,412	19,099
		6f	19,858	—0,018	19,362	—0,005	19,354	19,044

Продолжение табл.

мм

Резьба	Вид калибра	Поле допуска резьбы	Наружный диаметр, d		Средний диаметр, d_2			Внутренний диаметр, d_1, не более
			Номин.	Пред. откл.	Новый		Изношенный	
					Номин.	Пред. откл.		
M20×0,5	КПР-ПР	4g	19,987	—0,014	19,648	—0,005	19,642	19,429
		6f	19,973	—0,018	19,626	—0,005	19,618	19,406
	КПР-НЕ	4g	19,766	—0,007	19,664	—0,005	—	19,434
		6f	19,748	—0,009	19,646	—0,005	—	19,416
	К-И	4g	19,772	—0,007	19,672	—0,005	—	19,434
		6f	19,758	—0,009	19,656	—0,005	—	19,416
	КНЕ-ПР	4g	19,942	—0,014	19,586	—0,005	19,578	19,366
		6f	19,890	—0,018	19,531	—0,005	19,523	19,311
	КНЕ-НЕ	4g	19,931	—0,014	19,602	—0,005	—	19,383
		6f	19,883	—0,018	19,552	—0,005	—	19,333
	КИ-НЕ	4g	19,935	—0,014	19,606	—0,005	—	19,383
		6f	19,888	—0,018	19,556	—0,005	—	19,333
	У-ПР	4g	19,987	—0,014	19,657	—0,005	19,650	19,434
		6f	19,973	—0,018	19,637	—0,005	19,629	19,416
	У-НЕ	4g	19,926	—0,014	19,594	—0,005	19,587	19,383
		6f	19,876	—0,018	19,542	—0,005	19,534	19,333
M22	КПР-ПР	4g	21,967	—0,018	20,321	—0,005	20,313	19,235
		6f	21,953	—0,022	20,296	—0,006	20,288	19,210
	КПР-НЕ	4g	20,844	—0,009	20,342	—0,005	—	19,245
		6f	20,824	—0,011	20,322	—0,006	—	19,227
	К-И	4g	20,852	—0,009	20,350	—0,005	—	19,245
		6f	20,836	—0,011	20,334	—0,006	—	19,227
	КНЕ-ПР	4g	21,967	—0,018	20,210	—0,005	20,202	19,124
		6f	21,953	—0,022	20,126	—0,006	20,116	19,039
	КНЕ-НЕ	4g	21,861	—0,018	20,230	—0,005	—	19,146
		6f	21,783	—0,022	20,151	—0,006	—	19,066
	КИ-НЕ	4g	21,866	—0,018	20,236	—0,005	—	19,146
		6f	21,789	—0,022	20,157	—0,006	—	19,066
	У-ПР	4g	21,967	—0,018	20,332	—0,005	20,324	19,245
		6f	21,953	—0,022	20,310	—0,006	20,301	19,227
	У-НЕ	4g	21,854	—0,018	20,221	—0,005	20,213	19,146
		6f	21,774	—0,022	20,139	—0,006	20,130	19,066
M22×2	КПР-ПР	4g	21,971	—0,018	20,650	—0,005	20,642	19,780
		6f	21,959	—0,022	20,628	—0,006	20,618	19,757
	КПР-НЕ	4g	21,072	—0,009	20,670	—0,005	—	19,790
		6f	21,056	—0,011	20,653	—0,006	—	19,774
	К-И	4g	21,082	—0,009	20,680	—0,005	—	19,790
		6f	21,068	—0,011	20,665	—0,006	—	19,774
	КНЕ-ПР	4g	21,971	—0,018	20,545	—0,005	20,537	19,675
		6f	21,959	—0,022	20,466	—0,006	20,458	19,596

Продолжение табл. 2

мм

Резьба	Вид калибра	Поле допуска резьбы	Наружный диаметр, d		Средний диаметр, d_2			Внутренний диаметр, d_1 не более
					Новый		Изношенный	
			Номин.	Пред. откл.	Номин.	Пред. откл.		
M22×2	КНЕ-НЕ	4g	21,871	—0,018	20,566	—0,005	—	19,697
		6f	21,799	—0,022	20,492	—0,006	—	19,623
	КИ-НЕ	4g	21,876	—0,018	20,570	—0,005	—	19,697
		6f	21,805	—0,022	20,498	—0,006	—	19,623
	У-ПР	4g	21,971	—0,018	20,661	—0,005	20,653	19,790
		6f	21,959	—0,022	20,641	—0,006	20,632	19,774
	У-НЕ	4g	21,864	—0,018	20,556	—0,005	20,548	19,697
		6f	21,790	—0,022	20,480	—0,006	20,471	19,623
M22×1,5	КПР-ПР	4g	21,977	—0,018	20,981	—0,005	20,973	20,327
		6f	21,966	—0,022	20,960	—0,006	20,950	20,305
	КПР-НЕ	4g	21,304	—0,009	21,002	—0,005	—	20,337
		6f	21,288	—0,011	20,985	—0,006	—	20,322
	К-И	4g	21,312	—0,009	21,010	—0,005	—	20,337
		6f	21,300	—0,011	20,997	—0,006	—	20,322
	КНЕ-ПР	4g	21,977	—0,018	20,886	—0,005	20,878	20,232
		6f	21,966	—0,022	20,818	—0,006	20,810	20,164
	КНЕ-НЕ	4g	21,887	—0,018	20,906	—0,005	—	20,254
		6f	21,826	—0,022	20,844	—0,006	—	20,191
	КИ-НЕ	4g	21,892	—0,018	20,912	—0,005	—	20,254
		6f	21,832	—0,022	20,850	—0,006	—	20,191
	У-ПР	4g	21,977	—0,018	20,992	—0,005	20,984	20,337
		6f	21,966	—0,022	20,973	—0,006	20,964	20,322
	У-НЕ	4g	21,880	—0,018	20,897	—0,005	20,889	20,254
		6f	21,817	—0,022	20,832	—0,006	20,823	20,191
M22×1	КПР-ПР	4g	21,981	—0,014	21,318	—0,005	21,310	20,881
		6f	21,969	—0,018	21,297	—0,005	21,289	20,860
	КПР-НЕ	4g	21,534	—0,007	21,334	—0,005	—	20,886
		6f	21,520	—0,009	21,318	—0,005	—	20,870
	К-И	4g	21,542	—0,007	21,340	—0,005	—	20,886
		6f	21,528	—0,009	21,326	—0,005	—	20,870
	КНЕ-ПР	4g	21,981	—0,014	21,236	—0,005	21,228	20,799
		6f	21,966	—0,018	21,174	—0,005	21,166	20,737
	КНЕ-НЕ	4g	21,906	—0,014	21,252	—0,005	—	20,816
		6f	21,851	—0,018	21,194	—0,005	—	20,759
	КИ-НЕ	4g	21,910	—0,014	21,256	—0,005	—	20,816
		6f	21,856	—0,018	21,200	—0,005	—	20,759
	У-ПР	4g	21,981	—0,014	21,326	—0,005	21,319	20,886
		6f	21,969	—0,018	21,308	—0,005	21,300	20,870
	У-НЕ	4g	21,901	—0,014	21,244	—0,005	21,237	20,816
		6f	21,844	—0,018	21,185	—0,005	21,177	20,759

Продолжение табл.

мм

Резьба	Вид калибра	Поле допуска резьбы	Наружный диаметр, d		Средний диаметр, d_2			Внутренний диаметр, d_1 не более
					Новый		Изношенный	
			Номин.	Пред. откл.	Номин.	Пред. откл.		
M22×0,75	КПР-ПР	4g	21,985	—0,014	21,484	—0,005	21,478	21,156
		6f	21,971	—0,018	21,462	—0,005	21,454	21,133
	КПР-НЕ	4g	21,652	—0,007	21,500	—0,005	—	21,161
		6f	21,634	—0,009	21,482	—0,005	—	21,143
	К-И	4g	21,658	—0,007	21,508	—0,005	—	21,161
		6f	21,644	—0,009	21,492	—0,005	—	21,143
	КНЕ-ПР	4g	21,983	—0,014	21,410	—0,005	21,404	21,082
		6f	21,926	—0,018	21,351	—0,005	21,343	21,022
	КНЕ-НЕ	4g	21,918	—0,014	21,426	—0,005	—	21,099
		6f	21,865	—0,018	21,372	—0,005	—	21,044
	КИ-НЕ	4g	21,922	—0,014	21,430	—0,005	—	21,099
		6f	21,870	—0,018	21,376	—0,005	—	21,044
	У-ПР	4g	21,985	—0,014	21,493	—0,005	21,486	21,161
		6f	21,971	—0,018	21,473	—0,005	21,465	21,143
	У-НЕ	4g	21,913	—0,014	21,419	—0,005	21,412	21,099
		6f	21,858	—0,018	21,362	—0,005	21,354	21,044
M22×0,5	КПР-ПР	4g	21,987	—0,014	21,648	—0,005	21,642	21,429
		6f	21,973	—0,018	21,626	—0,005	21,618	21,406
	КПР-НЕ	4g	21,766	—0,007	21,664	—0,005	—	21,434
		6f	21,748	—0,009	21,646	—0,005	—	21,416
	К-И	4g	21,772	—0,007	21,672	—0,005	—	21,434
		6f	21,758	—0,009	21,656	—0,005	—	21,416
	КНЕ-ПР	4g	21,942	—0,014	21,586	—0,005	21,578	21,366
		6f	21,890	—0,018	21,531	—0,005	21,523	21,311
	КНЕ-НЕ	4g	21,931	—0,014	21,602	—0,005	—	21,383
		6f	21,883	—0,018	21,552	—0,005	—	21,333
	КИ-НЕ	4g	21,935	—0,014	21,606	—0,005	—	21,383
		6f	21,888	—0,018	21,556	—0,005	—	21,333
	У-ПР	4g	21,987	—0,014	21,657	—0,005	21,650	21,434
		6f	21,973	—0,018	21,637	—0,005	21,629	21,416
	У-НЕ	4g	21,926	—0,014	21,594	—0,005	21,587	21,383
		6f	21,876	—0,018	21,542	—0,005	21,534	21,333
M24	КПР-ПР	4g	23,961	—0,018	21,990	—0,005	21,982	20,687
		6f	23,948	—0,022	21,966	—0,006	21,958	20,663
	КПР-НЕ	4g	22,612	—0,009	22,010	—0,005	—	20,697
		6f	22,594	—0,011	21,992	—0,006	—	20,680
	К-И	4g	22,622	—0,009	22,020	—0,005	—	20,697
		6f	22,606	—0,011	22,004	—0,006	—	20,680
	КНЕ-ПР	4g	23,961	—0,018	21,860	—0,005	21,852	20,557
		6f	23,948	—0,022	21,766	—0,006	21,756	20,462

Продолжение табл. 2

мм

Резьба	Вид калибра	Поле допуска резьбы	Наружный диаметр, d		Средний диаметр, d_2			Внутренний диаметр, d_1 не более
			Номин.	Пред. откл.	Новый		Изношенный	
					Номин.	Пред. откл.		
M24	КНЕ-НЕ	4g	23,836	—0,018	21,880	—0,005	—	20,579
		6f	23,748	—0,022	21,791	—0,006	—	20,489
	КИ-НЕ	4g	23,841	—0,018	21,886	—0,005	—	20,579
		6f	23,754	—0,022	21,797	—0,006	—	20,489
	У-ПР	4g	23,961	—0,018	22,001	—0,005	21,993	20,697
		6f	23,948	—0,022	21,980	—0,006	21,971	20,680
	У-НЕ	4g	23,829	—0,018	21,871	—0,005	21,863	20,579
		6f	23,739	—0,022	21,779	—0,006	21,770	20,489
M24×2	КПР-ПР	4g	23,971	—0,018	22,650	—0,005	22,642	21,780
		6f	23,959	—0,022	22,628	—0,006	22,618	21,757
	КПР-НЕ	4g	23,072	—0,009	22,670	—0,005	—	21,790
		6f	23,056	—0,011	22,653	—0,006	—	21,774
	К-И	4g	23,082	—0,009	22,680	—0,005	—	21,790
		6f	23,068	—0,011	22,665	—0,006	—	21,774
	КНЕ-ПР	4g	23,971	—0,018	22,539	—0,005	22,531	21,669
		6f	23,959	—0,022	22,456	—0,006	22,448	21,586
	КНЕ-НЕ	4g	23,865	—0,018	22,560	—0,005	—	21,691
		6f	23,789	—0,022	22,482	—0,006	—	21,613
	КИ-НЕ	4g	23,870	—0,018	22,564	—0,005	—	21,691
		6f	23,795	—0,022	22,488	—0,006	—	21,613
	У-ПР	4g	23,971	—0,018	22,661	—0,005	22,653	21,790
		6f	22,959	—0,022	22,641	—0,006	22,632	21,774
	У-НЕ	4g	23,858	—0,018	22,550	—0,005	22,542	21,691
		6f	23,780	—0,022	22,470	—0,006	22,461	21,613
M24×1,5	КПР-ПР	4g	23,977	—0,018	22,981	—0,005	22,973	22,327
		6f	23,966	—0,022	22,960	—0,006	22,950	22,305
	КПР-НЕ	4g	23,304	—0,009	23,002	—0,005	—	22,337
		6f	23,288	—0,011	22,985	—0,006	—	22,322
	К-И	4g	23,312	—0,009	23,010	—0,005	—	22,337
		6f	23,300	—0,011	22,997	—0,006	—	22,322
	КНЕ-ПР	4g	23,977	—0,018	22,881	—0,005	22,873	22,227
		6f	23,966	—0,022	22,808	—0,006	22,800	22,154
	КНЕ-НЕ	4g	23,882	—0,018	22,902	—0,005	—	22,249
		6f	23,816	—0,022	22,834	—0,006	—	22,181
	КИ-НЕ	4g	23,887	—0,018	22,906	—0,005	—	22,249
		6f	23,822	—0,022	22,840	—0,006	—	22,181
	У-ПР	4g	23,977	—0,018	22,992	—0,005	22,984	22,327
		6f	23,966	—0,022	22,973	—0,006	22,964	22,322
	У-НЕ	4g	23,875	—0,018	22,892	—0,005	22,884	22,249
		6f	23,807	—0,022	22,822	—0,006	22,813	22,181

Продолжение табл. 2

мм

Резьба	Вид калибра	Поле допуска резьбы	Наружный диаметр, d		Средний диаметр, d_2			Внутренний диаметр, d_1 не более
					Новый		Изношенный	
			Номин.	Пред. откл.	Номин.	Пред. откл.		
M24×1	КПР-ПР	4g	23,981	—0,014	23,318	—0,005	23,310	22,881
		6f	23,969	—0,018	23,297	—0,005	23,289	22,860
	КПР-НЕ	4g	23,534	—0,007	23,334	—0,005	—	22,886
		6f	23,520	—0,009	23,318	—0,005	—	22,870
	К-И	4g	23,542	—0,007	23,340	—0,005	—	22,886
		6f	23,528	—0,009	23,326	—0,005	—	22,870
	КНЕ-ПР	4g	23,981	—0,014	23,230	—0,005	23,224	22,794
		6f	23,959	—0,018	23,167	—0,005	23,159	22,730
	КНЕ-НЕ	4g	23,901	—0,014	23,246	—0,005	—	22,811
		6f	23,844	—0,018	23,188	—0,005	—	22,752
	КИ-НЕ	4g	23,905	—0,014	23,250	—0,005	—	22,811
		6f	23,849	—0,018	23,192	—0,005	—	22,752
	У-ПР	4g	23,981	—0,014	23,326	—0,005	23,319	22,886
		6f	23,969	—0,018	23,308	—0,005	23,300	22,870
	У-НЕ	4g	23,896	—0,014	23,239	—0,005	23,232	22,811
		6f	23,837	—0,018	23,178	—0,005	23,170	22,752
M24×0,75	КПР-ПР	4g	23,985	—0,014	23,484	—0,005	23,478	23,156
		6f	23,971	—0,018	23,462	—0,005	23,454	23,133
	КПР-НЕ	4g	23,652	—0,007	23,500	—0,005	—	23,161
		6f	23,634	—0,009	23,482	—0,005	—	23,143
	К-И	4g	23,658	—0,007	23,508	—0,005	—	23,161
		6f	23,644	—0,009	23,492	—0,005	—	23,143
	КНЕ-ПР	4g	23,979	—0,014	23,406	—0,005	23,400	23,078
		6f	23,920	—0,018	23,345	—0,005	23,337	23,016
	КНЕ-НЕ	4g	23,914	—0,014	23,422	—0,005	—	23,095
		6f	23,859	—0,018	23,366	—0,005	—	23,038
	КИ-НЕ	4g	23,918	—0,014	23,426	—0,005	—	23,095
		6f	23,864	—0,018	23,370	—0,005	—	23,038
	У-ПР	4g	23,985	—0,014	23,493	—0,005	23,486	23,161
		6f	23,971	—0,018	23,473	—0,005	23,465	23,143
	У-НЕ	4g	23,909	—0,014	23,415	—0,005	23,408	23,095
		6f	23,852	—0,018	23,356	—0,005	23,348	23,038
M25×2	КПР-ПР	4g	24,971	—0,018	23,650	—0,005	23,642	22,780
		6f	24,959	—0,022	23,628	—0,006	23,618	22,757
	КПР-НЕ	4g	24,072	—0,009	23,670	—0,005	—	22,790
		6f	24,056	—0,011	23,653	—0,006	—	22,774
	К-И	4g	24,082	—0,009	23,680	—0,005	—	22,790
		6f	24,068	—0,011	23,665	—0,006	—	22,774
	КНЕ-ПР	4g	24,971	—0,018	23,539	—0,005	23,531	22,669
		6f	24,959	—0,022	23,456	—0,006	23,448	22,586

Продолжение табл. 2

мм

Резьба	Вид калибра	Поле допуска резьбы	Наружный диаметр, d		Средний диаметр, d_2			Внутренний диаметр, d_1 не более
					Новый		Изношенный	
			Номин.	Пред. откл.	Номин.	Пред. откл.		
M25×2	КНЕ-НЕ	4g	24,865	—0,018	23,560	—0,005	—	22,691
		6f	24,789	—0,022	23,482	—0,006	—	22,613
	КИ-НЕ	4g	24,870	—0,018	23,564	—0,005	—	22,691
		6f	24,795	—0,022	23,488	—0,006	—	22,613
	У-ПР	4g	24,971	—0,018	23,661	—0,005	23,653	22,790
		6f	24,959	—0,022	23,641	—0,006	23,632	22,774
	У-НЕ	4g	24,858	—0,018	23,550	—0,005	23,542	22,691
		6f	24,780	—0,022	23,470	—0,006	23,461	22,613
M25×1,5	КПР-ПР	4g	24,977	—0,018	23,981	—0,005	23,973	23,327
		6f	24,966	—0,022	23,960	—0,006	23,950	23,305
	КПР-НЕ	4g	24,304	—0,009	24,002	—0,005	—	23,337
		6f	24,288	—0,011	23,985	—0,006	—	23,322
	К-И	4g	24,312	—0,009	24,010	—0,005	—	23,337
		6f	24,300	—0,011	23,997	—0,006	—	23,322
	КНЕ-ПР	4g	24,977	—0,018	23,881	—0,005	23,873	23,227
		6f	24,966	—0,022	23,808	—0,006	23,800	23,154
	КНЕ-НЕ	4g	24,882	—0,018	23,902	—0,005	—	23,249
		6f	24,816	—0,022	23,834	—0,006	—	23,181
	КИ-НЕ	4g	24,887	—0,018	23,906	—0,005	—	23,249
		6f	24,822	—0,022	23,840	—0,006	—	23,181
	У-ПР	4g	24,977	—0,018	23,992	—0,005	23,984	23,337
		6f	24,966	—0,022	23,973	—0,006	23,964	23,322
	У-НЕ	4g	24,875	—0,018	23,892	—0,005	23,884	23,249
		6f	24,807	—0,022	23,822	—0,006	23,813	23,181
M25×1	КПР-ПР	4g	24,981	—0,014	24,318	—0,005	24,310	23,881
		6f	24,969	—0,018	24,297	—0,005	24,289	23,860
	КПР-НЕ	4g	24,534	—0,007	24,334	—0,005	—	23,886
		6f	24,520	—0,009	24,318	—0,005	—	23,870
	К-И	4g	24,542	—0,007	24,340	—0,005	—	23,886
		6f	24,528	—0,009	24,326	—0,005	—	23,870
	КНЕ-ПР	4g	24,981	—0,014	24,230	—0,005	24,224	23,794
		6f	24,959	—0,018	24,167	—0,005	24,159	23,730
	КНЕ-НЕ	4g	24,901	—0,014	24,246	—0,005	—	23,811
		6f	24,844	—0,018	24,188	—0,005	—	23,752
	КИ-НЕ	4g	24,905	—0,014	24,250	—0,005	—	23,811
		6f	24,849	—0,018	24,192	—0,005	—	23,752
	У-ПР	4g	24,981	—0,014	24,326	—0,005	24,319	23,886
		6f	24,969	—0,018	24,308	—0,005	24,300	23,870
	У-НЕ	4g	24,896	—0,014	24,239	—0,005	24,232	23,811
		6f	24,837	—0,018	24,178	—0,005	24,170	23,752

Продолжение табл.

мм

Резьба	Вид калибра	Поле допуска резьбы	Наружный диаметр, d		Средний диаметр, d_2			Внутренний диаметр, d_1 не более
			Номин.	Пред. откл.	Новый		Изношенный	
					Номин.	Пред. откл.		
M26×1,5	КПР-ПР	4g	25,977	—0,018	24,981	—0,005	24,973	24,327
		6f	25,966	—0,022	24,960	—0,006	24,950	24,305
	КПР-НЕ	4g	25,304	—0,009	25,002	—0,005	—	24,337
		6f	25,288	—0,011	24,985	—0,006	—	24,322
	К-И	4g	25,312	—0,009	25,010	—0,005	—	24,337
		6f	25,300	—0,011	24,997	—0,006	—	24,322
	КНЕ-ПР	4g	25,977	—0,018	24,881	—0,005	24,873	24,227
		6f	25,966	—0,022	24,808	—0,006	24,800	24,154
	КНЕ-НЕ	4g	25,882	—0,018	24,902	—0,005	—	24,249
		6f	25,816	—0,022	24,834	—0,006	—	24,181
	КИ-НЕ	4g	25,887	—0,018	24,906	—0,005	—	24,249
		6f	25,822	—0,022	24,840	—0,006	—	24,181
	У-ПР	4g	25,977	—0,018	24,992	—0,005	24,984	24,337
		6f	25,966	—0,022	24,973	—0,006	24,964	24,322
	У-НЕ	4g	25,875	—0,018	24,892	—0,005	24,884	24,249
		6f	25,807	—0,022	24,822	—0,006	24,813	24,181
M27	КПР-ПР	4g	26,961	—0,018	24,990	—0,005	24,982	23,687
		6f	26,948	—0,022	24,966	—0,006	24,958	23,663
	КПР-НЕ	4g	25,612	—0,009	25,010	—0,005	—	23,697
		6f	25,594	—0,011	24,992	—0,006	—	23,680
	К-И	4g	25,622	—0,009	25,020	—0,005	—	23,697
		6f	25,606	—0,011	25,004	—0,006	—	23,680
	КНЕ-ПР	4g	26,961	—0,018	24,860	—0,005	24,852	23,557
		6f	26,948	—0,022	24,766	—0,006	24,756	23,462
	КНЕ-НЕ	4g	26,836	—0,018	24,880	—0,005	—	23,579
		6f	26,748	—0,022	24,791	—0,006	—	23,489
	КИ-НЕ	4g	26,841	—0,018	24,886	—0,005	—	23,579
		6f	26,754	—0,022	24,797	—0,006	—	23,489
	У-ПР	4g	26,961	—0,018	25,001	—0,005	24,993	23,697
		6f	26,948	—0,022	24,980	—0,006	24,971	23,680
	У-НЕ	4g	26,829	—0,018	24,871	—0,005	24,863	23,579
		6f	26,739	—0,022	24,779	—0,006	24,770	23,489
M27×2	КПР-ПР	4g	26,971	—0,018	25,650	—0,005	25,642	24,780
		6f	26,959	—0,022	25,628	—0,006	25,618	24,757
	КПР-НЕ	4g	26,072	—0,009	25,670	—0,005	—	24,790
		6f	26,056	—0,011	25,653	—0,006	—	24,774
	К-И	4g	26,082	—0,009	25,680	—0,005	—	24,790
		6f	26,068	—0,011	25,665	—0,006	—	24,774
	КНЕ-ПР	4g	26,971	—0,018	25,539	—0,005	25,531	24,669
		6f	26,959	—0,022	25,456	—0,006	25,448	24,586

Продолжение табл. 2

мм

Резьба	Вид калибра	Поле допуска резьбы	Наружный диаметр, d		Средний диаметр, d_2			Внутренний диаметр, d_1 не более
					Новый		Изношенный	
			Номин.	Пред. откл.	Номин.	Пред. откл.		
M27×2	КНЕ-НЕ	4g	26,865	—0,018	25,560	—0,005	—	24,691
		6f	26,789	—0,022	25,482	—0,006	—	24,613
	КИ-НЕ	4g	26,870	—0,018	25,564	—0,005	—	24,691
		6f	26,795	—0,022	25,488	—0,006	—	24,613
	У-ПР	4g	26,971	—0,018	25,661	—0,005	25,653	24,790
		6f	26,959	—0,022	25,641	—0,006	25,632	24,774
	У-НЕ	4g	26,858	—0,018	25,550	—0,005	25,542	24,691
		6f	26,780	—0,022	25,470	—0,006	25,461	24,613
M27×1,5	КПР-ПР	4g	26,977	—0,018	25,981	—0,005	25,973	25,327
		6f	26,966	—0,022	25,960	—0,006	25,950	25,305
	КПР-НЕ	4g	26,304	—0,009	26,002	—0,005	—	25,337
		6f	26,288	—0,011	25,985	—0,006	—	25,322
	К-И	4g	26,312	—0,009	26,010	—0,005	—	25,337
		6f	26,300	—0,011	25,997	—0,006	—	25,322
	КНЕ-ПР	4g	26,977	—0,018	25,881	—0,005	25,873	25,227
		6f	26,966	—0,022	25,808	—0,006	25,800	25,154
	КНЕ-НЕ	4g	26,882	—0,018	25,902	—0,005	—	25,249
		6f	26,816	—0,022	25,834	—0,006	—	25,181
	КИ-НЕ	4g	26,887	—0,018	25,906	—0,005	—	25,249
		6f	26,822	—0,022	25,840	—0,006	—	25,181
	У-ПР	4g	26,977	—0,018	25,992	—0,005	25,984	25,337
		6f	26,966	—0,022	25,973	—0,006	25,964	25,322
	У-НЕ	4g	26,875	—0,018	25,892	—0,005	25,884	25,249
		6f	26,807	—0,022	25,822	—0,006	25,813	25,181
M27×1	КПР-ПР	4g	26,981	—0,014	26,318	—0,005	26,310	25,881
		6f	26,969	—0,018	26,297	—0,005	26,289	25,860
	КПР-НЕ	4g	26,534	—0,007	26,334	—0,005	—	25,886
		6f	26,520	—0,009	26,318	—0,005	—	25,870
	К-И	4g	26,542	—0,007	26,340	—0,005	—	25,886
		6f	26,528	—0,009	26,326	—0,005	—	25,870
	КНЕ-ПР	4g	26,981	—0,014	26,230	—0,005	26,224	25,794
		6f	26,959	—0,018	26,167	—0,005	26,159	25,730
	КНЕ-НЕ	4g	26,901	—0,014	26,246	—0,005	—	25,811
		6f	26,844	—0,018	26,188	—0,005	—	25,752
	КИ-НЕ	4g	26,905	—0,014	26,250	—0,005	—	25,811
		6f	26,849	—0,018	26,192	—0,005	—	25,752
	У-ПР	4g	26,981	—0,014	26,326	—0,005	26,319	25,886
		6f	26,969	—0,018	26,308	—0,005	26,300	25,870
	У-НЕ	4g	26,896	—0,014	26,239	—0,005	26,232	25,811
		6f	26,837	—0,018	26,178	—0,005	26,170	25,752

Продолжение табл. 2

мм

Резьба	Вид калибра	Поле допуска резьбы	Наружный диаметр, d		Средний диаметр, d_2			Внутренний диаметр, d_1 не более
			Номин.	Пред. откл.	Новый		Изношенный	
					Номин.	Пред откл.		
M27×0,75	КПР-ПР	4g	26,985	—0,014	26,484	—0,005	26,478	26,156
		6f	26,971	—0,018	26,462	—0,005	26,454	26,133
	КПР-НЕ	4g	26,652	—0,007	26,500	—0,005	—	26,161
		6f	26,634	—0,009	26,482	—0,005	—	26,143
	К-И	4g	26,658	—0,007	26,508	—0,005	—	26,161
		6f	26,644	—0,009	26,492	—0,005	—	26,143
	КНЕ-ПР	4g	26,979	—0,014	26,406	—0,005	26,400	26,078
		6f	26,920	—0,018	26,345	—0,005	26,337	26,016
	КНЕ-НЕ	4g	26,914	—0,014	26,422	—0,005	—	26,095
		6f	26,859	—0,018	26,366	—0,005	—	26,038
	КИ-НЕ	4g	26,918	—0,014	26,426	—0,005	—	26,095
		6f	26,864	—0,018	26,370	—0,005	—	26,038
	У-ПР	4g	26,985	—0,014	26,493	—0,005	26,486	26,161
		6f	26,971	—0,018	26,473	—0,005	26,465	26,143
	У-НЕ	4g	26,909	—0,014	26,415	—0,005	26,408	26,095
		6f	26,852	—0,018	26,356	—0,005	26,348	26,038
M28×2	КПР-ПР	4g	27,971	—0,018	26,650	—0,005	26,642	25,780
		6f	27,959	—0,022	26,628	—0,006	26,618	25,757
	КПР-НЕ	4g	27,072	—0,009	26,670	—0,005	—	25,790
		6f	27,056	—0,011	26,653	—0,006	—	25,774
	К-И	4g	27,082	—0,009	26,680	—0,005	—	25,790
		6f	27,068	—0,011	26,665	—0,006	—	25,774
	КНЕ-ПР	4g	27,971	—0,018	26,539	—0,005	26,531	25,669
		6f	27,959	—0,022	26,456	—0,006	26,448	25,586
	КНЕ-НЕ	4g	27,865	—0,018	26,560	—0,005	—	25,691
		6f	27,789	—0,022	26,482	—0,006	—	25,613
	КИ-НЕ	4g	27,870	—0,018	26,564	—0,005	—	25,691
		6f	27,795	—0,022	26,488	—0,006	—	25,613
	У-ПР	4g	27,971	—0,018	26,661	—0,005	26,653	25,790
		6f	27,959	—0,022	26,641	—0,006	26,632	25,774
	У-НЕ	4g	27,858	—0,018	26,550	—0,005	26,542	25,691
		6f	27,780	—0,022	26,470	—0,006	26,461	25,613
M28×1,5	КПР-ПР	4g	27,977	—0,018	26,981	—0,005	26,973	26,327
		6f	27,966	—0,022	26,960	—0,006	26,950	26,305
	КПР-НЕ	4g	27,304	—0,009	27,002	—0,005	—	26,337
		6f	27,288	—0,011	26,985	—0,006	—	26,322
	К-И	4g	27,312	—0,009	27,010	—0,005	—	26,337
		6f	27,300	—0,011	26,997	—0,006	—	26,322
	КНЕ-ПР	4g	27,977	—0,018	26,881	—0,005	26,873	26,227
		6f	27,966	—0,022	26,808	—0,006	26,800	26,154

Продолжение табл. 2

мм

Резьба	Вид калибра	Поле допуска резьбы	Наружный диаметр, d		Средний диаметр, d_2			Внутренний диаметр, d_1 не более
					Новый		Изношенный	
			Номин.	Пред. откл.	Номин.	Пред. откл.		
М28×1,5	КНЕ-НЕ	4g	27,882	—0,018	26,902	—0,005	—	26,249
		6f	27,816	—0,022	26,834	—0,006	—	26,181
	КИ-НЕ	4g	27,887	—0,018	26,906	—0,005	—	26,249
		6f	27,822	—0,022	26,840	—0,006	—	26,181
	У-ПР	4g	27,977	—0,018	26,992	—0,005	26,984	26,337
		6f	27,966	—0,022	26,973	—0,006	26,964	26,322
	У-НЕ	4g	27,875	—0,018	26,892	—0,005	26,884	26,249
		6f	27,807	—0,022	26,822	—0,006	26,813	26,181
М28×1	КПР-ПР	4g	27,981	—0,014	27,318	—0,005	27,310	26,881
		6f	27,969	—0,018	27,297	—0,005	27,289	26,860
	КПР-НЕ	4g	27,534	—0,007	27,334	—0,005	—	26,886
		6f	27,520	—0,009	27,318	—0,005	—	26,870
	К-И	4g	27,542	—0,007	27,340	—0,005	—	26,886
		6f	27,528	—0,009	27,326	—0,005	—	26,870
	КНЕ-ПР	4g	27,981	—0,014	27,230	—0,005	27,224	26,794
		6f	27,959	—0,018	27,167	—0,005	27,159	26,730
	КНЕ-НЕ	4g	27,901	—0,014	27,246	—0,005	—	26,811
		6f	27,844	—0,018	27,188	—0,005	—	26,752
	КИ-НЕ	4g	27,905	—0,014	27,250	—0,005	—	26,811
		6f	27,849	—0,018	27,192	—0,005	—	26,752
	У-ПР	4g	27,981	—0,014	27,326	—0,005	27,319	26,886
		6f	27,969	—0,018	27,308	—0,005	27,300	26,870
	У-НЕ	4g	27,896	—0,014	27,239	—0,005	27,232	26,811
		6f	27,837	—0,018	27,178	—0,005	27,170	26,752
М30	КПР-ПР	4g	29,958	—0,022	27,652	—0,006	27,644	26,132
	КПР-НЕ	4g	28,380	—0,011	27,678	—0,006	—	26,149
	К-И	4g	28,392	—0,011	27,690	—0,006	—	26,149
	КНЕ-ПР	4g	29,958	—0,022	27,520	—0,006	27,510	25,999
	КНЕ-НЕ	4g	29,826	—0,022	27,545	—0,006	—	26,026
	КИ-НЕ	4g	29,832	—0,022	27,551	—0,006	—	26,026
	У-ПР	4g	29,958	—0,022	27,666	—0,006	27,657	26,149
	У-НЕ	4g	29,817	—0,022	27,533	—0,006	27,524	26,026
М30×3	КПР-ПР	4g	29,961	—0,018	27,990	—0,005	27,982	26,687
		6f	29,948	—0,022	27,966	—0,006	27,958	26,663
	КПР-НЕ	4g	28,612	—0,009	28,010	—0,005	—	26,697
		6f	28,594	—0,011	27,992	—0,006	—	26,680
	К-И	4g	28,622	—0,009	28,020	—0,005	—	26,697
		6f	28,606	—0,011	28,004	—0,006	—	26,680
	КНЕ-ПР	4g	29,961	—0,018	27,860	—0,005	27,852	26,557
		6f	29,948	—0,022	27,766	—0,006	27,756	26,462

Продолжение табл. 2

мм

Резьба	Вид калибра	Поле допуска резьбы	Наружный диаметр, d		Средний диаметр, d_2			Внутренний диаметр, d_1 не более
			Номин.	Пред. откл.	Новый		Изношенный	
					Номин.	Пред. откл.		
M30×3	КНЕ-НЕ	4g	29,836	—0,018	27,880	—0,005	—	26,579
		6f	29,748	—0,022	27,791	—0,006	—	26,489
	КИ-НЕ	4g	29,841	—0,018	27,886	—0,005	—	26,579
		6f	29,754	—0,022	27,797	—0,006	—	26,489
	У-ПР	4g	29,961	—0,018	28,001	—0,005	27,993	26,697
		6f	29,948	—0,022	27,980	—0,006	27,971	26,680
	У-НЕ	4g	29,829	—0,018	27,871	—0,005	27,863	26,579
		6f	29,739	—0,022	27,779	—0,006	27,770	26,489
M30×2	КПР-ПР	4g	29,971	—0,018	28,650	—0,005	28,642	27,780
		6f	29,959	—0,022	28,628	—0,006	28,618	27,757
	КПР-НЕ	4g	29,072	—0,009	28,670	—0,005	—	27,790
		6f	29,056	—0,011	28,653	—0,006	—	27,774
	К-И	4g	29,082	—0,009	28,680	—0,005	—	27,790
		6f	29,068	—0,011	28,665	—0,006	—	27,774
	КНЕ-ПР	4g	29,971	—0,018	28,539	—0,005	28,531	27,669
		6f	29,959	—0,022	28,456	—0,006	28,448	27,586
	КНЕ-НЕ	4g	29,865	—0,018	28,560	—0,005	—	27,691
		6f	29,789	—0,022	28,482	—0,006	—	27,613
	КИ-НЕ	4g	29,870	—0,018	28,564	—0,005	—	27,691
		6f	29,795	—0,022	28,488	—0,006	—	27,613
	У-ПР	4g	29,971	—0,018	28,661	—0,005	28,653	27,790
		6f	29,959	—0,022	28,641	—0,006	28,632	27,774
	У-НЕ	4g	29,858	—0,018	28,550	—0,005	28,542	27,691
		6f	29,780	—0,022	28,470	—0,006	28,461	27,613
M30×1,5	КПР-ПР	4g	29,977	—0,018	28,981	—0,005	28,973	28,327
		6f	29,966	—0,022	28,960	—0,006	28,950	28,305
	КПР-НЕ	4g	29,304	—0,009	29,002	—0,005	—	28,337
		6f	29,288	—0,011	28,985	—0,006	—	28,322
	К-И	4g	29,312	—0,009	29,010	—0,005	—	28,337
		6f	29,300	—0,011	28,997	—0,006	—	28,322
	КНЕ-ПР	4g	29,977	—0,018	28,881	—0,005	28,873	28,227
		6f	29,966	—0,022	28,808	—0,006	28,800	28,154
	КНЕ-НЕ	4g	29,882	—0,018	28,902	—0,005	—	28,249
		6f	29,816	—0,022	28,834	—0,006	—	28,181
	КИ-НЕ	4g	29,887	—0,018	28,906	—0,005	—	28,249
		6f	29,822	—0,022	28,840	—0,006	—	28,181
	У-ПР	4g	29,977	—0,018	28,992	—0,005	28,984	28,337
		6f	29,966	—0,022	28,973	—0,006	28,964	28,322
	У-НЕ	4g	29,875	—0,018	28,892	—0,005	28,884	28,249
		6f	29,807	—0,022	28,822	—0,006	28,813	28,181

Продолжение табл. 2

мм

Резьба	Вид калибра	Поле допуска резьбы	Наружный диаметр, d		Средний диаметр, d_2			Внутренний диаметр, d_1 не более
					Новый		Изношенный	
			Номин.	Пред. откл.	Номин.	Пред. откл.		
М30×1	КПР-ПР	4g 6f	29,981 29,969	—0,014 —0,018	29,318 29,297	—0,005 —0,005	29,310 29,289	28,881 28,860
	КПР-НЕ	4g 6f	29,534 29,520	—0,007 —0,009	29,334 29,318	—0,005 —0,005	— —	28,886 28,870
	К-И	4g 6f	29,542 29,528	—0,007 —0,009	29,340 29,326	—0,005 —0,005	— —	28,886 28,870
	КНЕ-ПР	4g 6f	29,981 29,959	—0,014 —0,018	29,230 29,167	—0,005 —0,005	29,224 29,159	28,794 28,730
	КНЕ-НЕ	4g 6f	29,901 29,844	—0,014 —0,018	29,246 29,188	—0,005 —0,005	— —	28,811 28,752
	КИ-НЕ	4g 6f	29,905 29,849	—0,014 —0,018	29,250 29,192	—0,005 —0,005	— —	28,811 28,752
	У-ПР	4g 6f	29,981 29,969	—0,014 —0,018	29,326 29,308	—0,005 —0,005	29,319 29,300	28,886 28,870
	У-НЕ	4g 6f	29,896 29,837	—0,014 —0,018	29,239 29,178	—0,005 —0,005	29,232 29,170	28,811 28,752
М30×0,75	КПР-ПР	4g 6f	29,985 29,971	—0,014 —0,018	29,484 29,462	—0,005 —0,005	29,478 29,454	29,156 29,133
	КПР-НЕ	4g 6f	29,652 29,634	—0,007 —0,009	29,500 29,482	—0,005 —0,005	— —	29,161 29,143
	К-И	4g 6f	29,658 29,644	—0,007 —0,009	29,508 29,492	—0,005 —0,005	— —	29,161 29,143
	КНЕ-ПР	4g 6f	29,979 29,920	—0,014 —0,018	29,406 29,345	—0,005 —0,005	29,400 29,337	29,078 29,016
	КНЕ-НЕ	4g 6f	29,914 29,859	—0,014 —0,018	29,422 29,366	—0,005 —0,005	— —	29,095 29,038
	КИ-НЕ	4g 6f	29,918 29,864	—0,014 —0,018	29,426 29,370	—0,005 —0,005	— —	29,095 29,038
	У-ПР	4g 6f	29,985 29,971	—0,014 —0,018	29,493 29,473	—0,005 —0,005	29,486 29,465	29,161 29,143
	У-НЕ	4g 6f	29,909 29,852	—0,014 —0,018	29,415 29,356	—0,005 —0,005	29,408 29,348	29,095 29,038
М32×2	КПР-ПР	4g 6f	31,971 31,959	—0,018 —0,022	30,650 30,628	—0,005 —0,006	30,642 30,618	29,780 29,757
	КПР-НЕ	4g 6f	31,072 31,056	—0,009 —0,011	30,670 30,653	—0,005 —0,006	— —	29,790 29,774
	К-И	4g 6f	31,082 31,068	—0,009 —0,011	30,680 30,665	—0,005 —0,006	— —	29,790 29,774
	КНЕ-ПР	4g 6f	31,971 31,959	—0,018 —0,022	30,539 30,456	—0,005 —0,006	30,531 30,448	29,669 29,586

Продолжение табл. 2

мм

Резьба	Вид калибра	Поле допуска резьбы	Наружный диаметр, d		Средний диаметр, d_2			Внутренний диаметр, d_1 не более
					Новый		Изношенный	
			Номин.	Пред. откл.	Номин.	Пред. откл.		
М32×2	КНЕ-НЕ	4g	31,865	—0,018	30,560	—0,005	—	29,691
		6f	31,789	—0,022	30,482	—0,006	—	29,613
	КИ-НЕ	4g	31,870	—0,018	30,564	—0,005	—	29,691
		6f	31,795	—0,022	30,488	—0,006	—	29,613
	У-ПР	4g	31,971	—0,018	30,661	—0,005	30,653	29,790
		6f	31,959	—0,022	30,641	—0,006	30,632	29,774
	У-НЕ	4g	31,858	—0,018	30,550	—0,005	30,542	29,691
		6f	31,780	—0,022	30,470	—0,006	30,461	29,613
М32×1,5	КПР-ПР	4g	31,977	—0,018	30,981	—0,005	30,973	30,327
		6f	31,966	—0,022	30,960	—0,006	30,950	30,305
	КПР-НЕ	4g	31,304	—0,009	31,002	—0,005	—	30,337
		6f	31,288	—0,011	30,985	—0,006	—	30,322
	К-И	4g	31,312	—0,009	31,010	—0,005	—	30,337
		6f	31,300	—0,011	30,997	—0,006	—	30,322
	КНЕ-ПР	4g	31,977	—0,018	30,881	—0,005	30,873	30,227
		6f	31,966	—0,022	30,808	—0,006	30,800	30,154
	КНЕ-НЕ	4g	31,882	—0,018	30,902	—0,005	—	30,249
		6f	31,816	—0,022	30,834	—0,006	—	30,181
	КИ-НЕ	4g	31,887	—0,018	30,906	—0,005	—	30,249
		6f	31,822	—0,022	30,840	—0,006	—	30,181
	У-ПР	4g	31,977	—0,018	30,992	—0,005	30,984	30,337
		6f	31,966	—0,022	30,973	—0,006	30,964	30,322
	У-НЕ	4g	31,875	—0,018	30,892	—0,005	30,884	30,249
		6f	31,807	—0,022	30,822	—0,006	30,813	30,181
М33	КПР-ПР	4g	32,958	—0,022	30,652	—0,006	30,644	29,132
	КПР-НЕ	4g	31,380	—0,011	30,678	—0,006	—	29,149
	К-И	4g	31,392	—0,011	30,690	—0,006	—	29,149
	КНЕ-ПР	4g	32,958	—0,022	30,520	—0,006	30,510	28,999
	КНЕ-НЕ	4g	32,826	—0,022	30,545	—0,006	—	29,026
	КИ-НЕ	4g	32,832	—0,022	30,551	—0,006	—	29,026
	У-ПР	4g	32,958	—0,022	30,666	—0,006	30,657	29,149
	У-НЕ	4g	32,817	—0,022	30,533	—0,006	30,524	29,026
М33×3	КПР-ПР	4g	32,961	—0,018	30,990	—0,005	30,982	29,687
		6f	32,948	—0,022	30,966	—0,006	30,958	29,663
	КПР-НЕ	4g	31,612	—0,009	31,010	—0,005	—	29,697
		6f	31,594	—0,011	30,992	—0,006	—	29,680
	К-И	4g	31,622	—0,009	31,020	—0,005	—	29,697
		6f	31,606	—0,011	31,004	—0,006	—	29,680
	КНЕ-ПР	4g	32,961	—0,018	30,860	—0,005	30,852	29,557
		6f	32,948	—0,022	30,766	—0,006	30,756	29,462

Продолжение табл. 2

мм

Резьба	Вид калибра	Поле допуска резьбы	Наружный диаметр, d		Средний диаметр, d_2			Внутренний диаметр, d_1 не более
			Номин.	Пред. откл.	Новый		Изношенный	
					Номин.	Пред. откл.		
М33×3	КНЕ-НЕ	4g	32,836	—0,018	30,880	—0,005	—	29,579
		6f	32,748	—0,022	30,791	—0,006	—	29,489
	КИ-НЕ	4g	32,841	—0,018	30,886	—0,005	—	29,579
		6f	32,754	—0,022	30,797	—0,006	—	29,489
	У-ПР	4g	32,961	—0,018	31,001	—0,005	30,993	29,697
		6f	32,948	—0,022	30,980	—0,006	30,971	29,680
	У-НЕ	4g	32,829	—0,018	30,871	—0,005	30,863	29,579
		6f	32,739	—0,022	30,779	—0,006	30,770	29,489
М33×2	КПР-ПР	4g	32,971	—0,018	31,650	—0,005	31,642	30,780
		6f	32,959	—0,022	31,628	—0,006	31,618	30,757
	КПР-НЕ	4g	32,072	—0,009	31,670	—0,005	—	30,790
		6f	32,056	—0,011	31,653	—0,006	—	30,774
	К-И	4g	32,082	—0,009	31,680	—0,005	—	30,790
		6f	32,068	—0,011	31,665	—0,006	—	30,774
	КНЕ-ПР	4g	32,971	—0,018	31,539	—0,005	31,531	30,669
		6f	32,959	—0,022	31,456	—0,006	31,448	30,586
	КНЕ-НЕ	4g	32,865	—0,018	31,560	—0,005	—	30,691
		6f	32,789	—0,022	31,482	—0,006	—	30,613
	КИ-НЕ	4g	32,870	—0,018	31,564	—0,005	—	30,691
		6f	32,795	—0,022	31,488	—0,006	—	30,613
	У-ПР	4g	32,971	—0,018	31,661	—0,005	31,653	30,790
		6f	32,959	—0,022	31,641	—0,006	31,632	30,774
	У-НЕ	4g	32,858	—0,018	31,550	—0,005	31,542	30,691
		6f	32,780	—0,022	31,470	—0,006	31,461	30,613
М33×1,5	КПР-ПР	4g	32,977	—0,018	31,981	—0,005	31,973	31,327
		6f	32,966	—0,022	31,960	—0,006	31,950	31,305
	КПР-НЕ	4g	32,304	—0,009	32,002	—0,005	—	31,337
		6f	32,288	—0,011	31,985	—0,006	—	31,322
	К-И	4g	32,312	—0,009	32,010	—0,005	—	31,337
		6f	32,300	—0,011	31,997	—0,006	—	31,322
	КНЕ-ПР	4g	32,977	—0,018	31,881	—0,005	31,873	31,227
		6f	32,966	—0,022	31,808	—0,006	31,800	31,154
	КНЕ-НЕ	4g	32,882	—0,018	31,902	—0,005	—	31,249
		6f	32,816	—0,022	31,834	—0,006	—	31,181
	КИ-НЕ	4g	32,887	—0,018	31,906	—0,005	—	31,249
		6f	32,822	—0,022	31,840	—0,006	—	31,181
	У-ПР	4g	32,977	—0,018	31,992	—0,005	31,984	31,337
		6f	32,966	—0,022	31,973	—0,006	31,964	31,322
	У-НЕ	4g	32,875	—0,018	31,892	—0,005	31,884	31,249
		6f	32,807	—0,022	31,822	—0,006	31,813	31,181

Продолжение табл. 2

мм

Резьба	Вид калибра	Поле допуска резьбы	Наружный диаметр, d		Средний диаметр, d_2			Внутренний диаметр, d_1 не более
					Новый		Изношенный	
			Номин.	Пред. откл.	Номин.	Пред. откл.		
M33×1	КПР-ПР	4g	32,981	—0,014	32,318	—0,005	32,310	31,881
		6f	32,969	—0,018	32,297	—0,005	32,289	31,860
	КПР-НЕ	4g	32,534	—0,007	32,334	—0,005	—	31,886
		6f	32,520	—0,009	32,318	—0,005	—	31,870
	К-И	4g	32,542	—0,007	32,340	—0,005	—	31,886
		6f	32,528	—0,009	32,326	—0,005	—	31,870
	КНЕ-ПР	4g	32,981	—0,014	32,230	—0,005	32,224	31,794
		6f	32,959	—0,018	32,167	—0,005	32,159	31,730
	КНЕ-НЕ	4g	32,901	—0,014	32,246	—0,005	—	31,811
		6f	32,844	—0,018	32,188	—0,005	—	31,752
	КИ-НЕ	4g	32,905	—0,014	32,250	—0,005	—	31,811
		6f	32,849	—0,018	32,192	—0,005	—	31,752
	У-ПР	4g	32,981	—0,014	32,326	—0,005	32,319	31,886
		6f	32,969	—0,018	32,308	—0,005	32,300	31,870
	У-НЕ	4g	32,896	—0,014	32,239	—0,005	32,232	31,811
		6f	32,837	—0,018	32,178	—0,005	32,170	31,752
M33×0,75	КПР-ПР	4g	32,985	—0,014	32,484	—0,005	32,478	32,156
		6f	32,971	—0,018	32,462	—0,005	32,454	32,133
	КПР-НЕ	4g	32,652	—0,007	32,500	—0,005	—	32,161
		6f	32,634	—0,009	32,482	—0,005	—	32,143
	К-И	4g	32,658	—0,007	32,508	—0,005	—	32,161
		6f	32,644	—0,009	32,492	—0,005	—	32,143
	КНЕ-ПР	4g	32,979	—0,014	32,406	—0,005	32,400	32,078
		6f	32,920	—0,018	32,345	—0,005	32,337	32,016
	КНЕ-НЕ	4g	32,914	—0,014	32,422	—0,005	—	32,095
		6f	32,859	—0,018	32,366	—0,005	—	32,038
	КИ-НЕ	4g	32,918	—0,014	32,426	—0,005	—	32,095
		6f	32,864	—0,018	32,370	—0,005	—	32,038
	У-ПР	4g	32,985	—0,014	32,493	—0,005	32,486	32,161
		6f	32,971	—0,018	32,473	—0,005	32,465	32,143
	У-НЕ	4g	32,909	—0,014	32,415	—0,005	32,408	32,095
		6f	32,852	—0,018	32,356	—0,005	32,348	32,038
M35×1,5	КПР-ПР	4g	34,977	—0,018	33,981	—0,005	33,973	33,327
		6f	34,966	—0,022	33,960	—0,006	33,950	33,305
	КПР-НЕ	4g	34,304	—0,009	34,002	—0,005	—	33,337
		6f	34,288	—0,011	33,985	—0,006	—	33,322
	К-И	4g	34,312	—0,009	34,010	—0,005	—	33,337
		6f	34,300	—0,011	33,997	—0,006	—	33,322
	КНЕ-ПР	4g	34,977	—0,018	33,881	—0,005	33,873	33,227
		6f	34,966	—0,022	33,808	—0,006	33,800	33,154

Продолжение табл. 2

мм

Резьба	Вид калибра	Поле допуска резьбы	Наружный диаметр, d		Средний диаметр, d_2			Внутренний диаметр, d_1 не более
					Новый		Изношенный	
			Номин.	Пред. откл.	Номин.	Пред. откл.		
М35×1,5	КНЕ-НЕ	4g	34,882	—0,018	33,902	—0,005	—	33,249
		6f	34,816	—0,022	33,834	—0,006	—	33,181
	КИ-НЕ	4g	34,887	—0,018	33,906	—0,005	—	33,249
		6f	34,822	—0,022	33,840	—0,006	—	33,181
	У-ПР	4g	34,977	—0,018	33,992	—0,005	33,984	33,337
		6f	34,966	—0,022	33,973	—0,006	33,964	33,322
	У-НЕ	4g	34,875	—0,018	33,892	—0,005	33,884	33,249
		6f	34,807	—0,022	33,822	—0,006	33,813	33,181
М36	КПР-ПР	4g	35,951	—0,022	33,320	—0,006	33,312	31,584
	КПР-НЕ	4g	34,148	—0,011	33,346	—0,006	—	31,601
	К-И	4g	34,160	—0,011	33,358	—0,006	—	31,601
	КНЕ-ПР	4g	35,951	—0,022	33,180	—0,006	33,170	31,443
	КНЕ-НЕ	4g	35,811	—0,022	33,205	—0,006	—	31,470
	КИ-НЕ	4g	35,817	—0,022	33,211	—0,006	—	31,470
	У-ПР	4g	35,951	—0,022	33,334	—0,006	33,325	31,601
	У-НЕ	4g	35,802	—0,022	33,193	—0,006	33,184	31,470
М36×3	КПР-ПР	4g	35,961	—0,018	33,990	—0,005	33,982	32,687
		6f	35,948	—0,022	33,966	—0,006	33,958	32,663
	КПР-НЕ	4g	34,612	—0,009	34,010	—0,005	—	32,697
		6f	34,594	—0,011	33,992	—0,006	—	32,680
	К-И	4g	34,622	—0,009	34,020	—0,005	—	32,697
		6f	34,606	—0,011	34,004	—0,006	—	32,680
	КНЕ-ПР	4g	35,961	—0,018	33,860	—0,005	33,852	32,557
		6f	35,948	—0,022	33,766	—0,006	33,756	32,462
	КНЕ-НЕ	4g	35,836	—0,018	33,880	—0,005	—	32,579
		6f	35,748	—0,022	33,791	—0,006	—	32,489
	КИ-НЕ	4g	35,841	—0,018	33,886	—0,005	—	32,579
		6f	35,754	—0,022	33,797	—0,006	—	32,489
	У-ПР	4g	35,961	—0,018	34,001	—0,005	33,993	32,697
		6f	35,948	—0,022	33,980	—0,006	33,971	32,680
	У-НЕ	4g	35,829	—0,018	33,871	—0,005	33,863	32,579
		6f	35,739	—0,022	33,779	—0,006	33,770	32,489
М36×2	КПР-ПР	4g	35,971	—0,018	34,650	—0,005	34,642	33,780
		6f	35,959	—0,022	34,628	—0,006	34,618	33,757
	КПР-НЕ	4g	35,072	—0,009	34,670	—0,005	—	33,790
		6f	35,056	—0,011	34,653	—0,006	—	33,774
	К-И	4g	35,082	—0,009	34,680	—0,005	—	33,790
		6f	35,068	—0,011	34,665	—0,006	—	33,774
	КНЕ-ПР	4g	35,971	—0,018	34,539	—0,005	34,531	33,669
		6f	35,959	—0,022	34,456	—0,006	34,448	33,586
	КНЕ-НЕ	4g	35,865	—0,018	34,560	—0,005	—	33,691
		6f	35,789	—0,022	34,482	—0,006	—	33,613

Продолжение табл.

мм

Резьба	Вид калибра	Поле допуска резьбы	Наружный диаметр, d		Средний диаметр, d_2			Внутренний диаметр, d_1 не более
					Новый		Изношенный	
			Номин.	Пред. откл.	Номин.	Пред. откл.		
M36×2	КИ-НЕ	4g	35,870	—0,018	34,564	—0,005	—	33,691
		6f	35,795	—0,022	34,488	—0,006	—	33,613
	У-ПР	4g	35,971	—0,018	34,661	—0,005	34,653	33,790
		6f	35,959	—0,022	34,641	—0,006	34,632	33,774
	У-НЕ	4g	35,858	—0,018	34,550	—0,005	34,542	33,691
		6f	35,780	—0,022	34,470	—0,006	34,461	33,613
M36×1,5	КПР-ПР	4g	35,977	—0,018	34,981	—0,005	34,973	34,327
		6f	35,966	—0,022	34,960	—0,006	34,950	34,305
	КПР-НЕ	4g	35,304	—0,009	35,002	—0,005	—	34,337
		6f	35,288	—0,011	34,985	—0,006	—	34,322
	К-И	4g	35,312	—0,009	35,010	—0,005	—	34,337
		6f	35,300	—0,011	34,997	—0,006	—	34,322
	КНЕ-ПР	4g	35,977	—0,018	34,881	—0,005	34,873	34,227
		6f	35,966	—0,022	34,808	—0,006	34,800	34,154
	КНЕ-НЕ	4g	35,882	—0,018	34,902	—0,005	—	34,249
		6f	35,816	—0,022	34,834	—0,006	—	34,181
	КИ-НЕ	4g	35,887	—0,018	34,906	—0,005	—	34,249
		6f	35,822	—0,022	34,840	—0,006	—	34,181
	У-ПР	4g	35,977	—0,018	34,992	—0,005	34,984	34,337
		6f	35,966	—0,022	34,973	—0,006	34,964	34,322
	У-НЕ	4g	35,875	—0,018	34,892	—0,005	34,884	34,249
		6f	35,807	—0,022	34,822	—0,006	34,813	34,181
M36×1	КПР-ПР	4g	35,981	—0,014	35,318	—0,005	35,310	34,881
		6f	35,969	—0,018	35,297	—0,005	35,289	34,860
	КПР-НЕ	4g	35,534	—0,007	35,334	—0,005	—	34,886
		6f	35,520	—0,009	35,318	—0,005	—	34,870
	К-И	4g	35,542	—0,007	35 340	—0,005	—	34,886
		6f	35,528	—0,009	35 326	—0,005	—	34,870
	КНЕ-ПР	4g	35,981	—0,014	35,230	—0,005	35,224	34,794
		6f	35,959	—0,018	35,167	—0,005	35,159	34,730
	КНЕ-НЕ	4g	35,901	—0,014	35,246	—0,005	—	34,811
		6f	35,844	—0,018	35,188	—0,005	—	34,752
	КИ-НЕ	4g	35,905	—0,014	35,250	—0,005	—	34,811
		6f	35,849	—0,018	35,192	—0,005	—	34,752
	У-ПР	4g	35,981	—0,014	35,326	—0,005	35,319	34,886
		6f	35,969	—0,018	35,308	—0,005	35,300	34,870
	У-НЕ	4g	35,896	—0,014	35,239	—0,005	35,232	34,811
		6f	35,837	—0,018	35,178	—0,005	35,170	34,752
M38×1,5	КПР-ПР	4g	37,977	—0,018	36,981	—0,005	36,973	36,327
		6f	37,966	—0,022	36,960	—0,006	36,950	36,305

Продолжение табл. 2

мм

Резьба	Вид калибра	Поле допуска резьбы	Наружный диаметр, d		Средний диаметр, d_2			Внутренний диаметр, d_1 не более
					Новый		Изношенный	
			Номин.	Пред. откл.	Номин.	Пред. откл.		
М38×1,5	КПР-НЕ	4g	37,304	—0,009	37,002	—0,005	—	36,337
		6f	37,288	—0,011	36,985	—0,006	—	36,322
	К-И	4g	37,312	—0,009	37,010	—0,005	—	36,337
		6f	37,300	—0,011	36,997	—0,006	—	36,322
	КНЕ-ПР	4g	37,977	—0,018	36,881	—0,005	36,873	36,227
		6f	37,966	—0,022	36,808	—0,006	36,800	36,154
	КНЕ-НЕ	4g	37,882	—0,018	36,902	—0,005	—	36,249
		6f	37,816	—0,022	36,834	—0,006	—	36,181
	КИ-НЕ	4g	37,887	—0,018	36,906	—0,005	—	36,249
		6f	37,822	—0,022	36,840	—0,006	—	36,181
	У-ПР	4g	37,977	—0,018	36,992	—0,005	36,984	36,337
		6f	37,966	—0,022	36,973	—0,006	36,964	36,322
	У-НЕ	4g	37,875	—0,018	36,892	—0,005	36,884	36,249
		6f	37,807	—0,022	36,822	—0,006	36,813	36,181
М39	КПР-ПР	4g	38,951	—0,022	36,320	—0,006	36,312	34,584
	КПР-НЕ	4g	37,148	—0,011	36,346	—0,006	—	34,601
	К-И	4g	37,160	—0,011	36,358	—0,006	—	34,601
	КНЕ-ПР	4g	38,951	—0,022	36,180	—0,006	36,170	34,443
	КНЕ-НЕ	4g	38,811	—0,022	36,205	—0,006	—	34,470
	КИ-НЕ	4g	38,817	—0,022	36,211	—0,006	—	34,470
	У-ПР	4g	38,951	—0,022	36,334	—0,006	36,325	34,601
	У-НЕ	4g	38,802	—0,022	36,193	—0,006	36,184	34,470
М39×3	КПР-ПР	4g	38,961	—0,018	36,990	—0,005	36,982	35,687
		6f	38,948	—0,022	36,966	—0,006	36,958	35,663
	КПР-НЕ	4g	37,612	—0,009	37,010	—0,005	—	35,697
		6f	37,594	—0,011	36,992	—0,006	—	35,680
	К-И	4g	37,622	—0,009	37,020	—0,005	—	35,697
		6f	37,606	—0,011	37,004	—0,006	—	35,680
	КНЕ-ПР	4g	38,961	—0,018	36,860	—0,005	36,852	35,557
		6f	38,948	—0,022	36,766	—0,006	36,756	35,462
	КНЕ-НЕ	4g	38,836	—0,018	36,880	—0,005	—	35,579
		6f	38,748	—0,022	36,791	—0,006	—	35,489
	КИ-НЕ	4g	38,841	—0,018	36,886	—0,005	—	35,579
		6f	38,754	—0,022	36,797	—0,006	—	35,489
	У-ПР	4g	38,961	—0,018	37,001	—0,005	36,993	35,697
		6f	38,948	—0,022	36,980	—0,006	36,971	35,680
	У-НЕ	4g	38,829	—0,018	36,871	—0,005	36,863	35,579
		6f	38,739	—0,022	36,779	—0,006	36,770	35,489
М39×2	КПР-ПР	4g	38,971	—0,018	37,650	—0,005	37,642	36,780
		6f	38,959	—0,022	37,628	—0,006	37,618	36,757
	КПР-НЕ	4g	38,072	—0,009	37,670	—0,005	—	36,790
		6f	38,056	—0,011	37,653	—0,006	—	36,774

Продолжение табл.

мм

Резьба	Вид калибра	Поле допуска резьбы	Наружный диаметр, d		Средний диаметр, d_2			Внутренний диаметр, d_1 не более
					Новый			
			Номин.	Пред. откл.	Номин.	Пред. откл.	Изношенный	
M39×3	К-И	4g	38,082	—0,009	37,680	—0,005	—	36,790
		6f	38,068	—0,011	37,665	—0,006	—	36,774
	КНЕ-ПР	4g	38,971	—0,018	37,539	—0,005	37,531	36,669
		6f	38,959	—0,022	37,456	—0,006	37,448	36,586
	КНЕ-НЕ	4g	38,865	—0,018	37,560	—0,005	—	36,691
		6f	38,789	—0,022	37,482	—0,006	—	36,613
	КИ-НЕ	4g	38,870	—0,018	37,564	—0,005	—	36,691
		6f	38,795	—0,022	37,488	—0,006	—	36,613
	У-ПР	4g	38,971	—0,018	37,661	—0,005	37,653	36,790
		6f	38,959	—0,022	37,641	—0,006	37,632	36,774
	У-НЕ	4g	38,858	—0,018	37,550	—0,005	37,542	36,691
		6f	38,780	—0,022	37,470	—0,006	37,461	36,613
M39×1,5	КПР-ПР	4g	38,977	—0,018	37,981	—0,005	37,973	37,327
		6f	38,966	—0,022	37,960	—0,006	37,950	37,305
	КПР-НЕ	4g	38,304	—0,009	38,002	—0,005	—	37,337
		6f	38,288	—0,011	37,985	—0,006	—	37,322
	К-И	4g	38,312	—0,009	38,010	—0,005	—	37,337
		6f	38,300	—0,011	37,997	—0,006	—	37,322
	КНЕ-ПР	4g	38,977	—0,018	37,881	—0,005	37,873	37,227
		6f	38,966	—0,022	37,808	—0,006	37,800	37,154
	КНЕ-НЕ	4g	38,882	—0,018	37,902	—0,005	—	37,249
		6f	38,816	—0,022	37,834	—0,006	—	37,181
	КИ-НЕ	4g	38,887	—0,018	37,906	—0,005	—	37,249
		6f	38,822	—0,022	37,840	—0,006	—	37,181
	У-ПР	4g	38,977	—0,018	37,992	—0,005	37,984	37,337
		6f	38,966	—0,022	37,973	—0,006	37,964	37,322
	У-НЕ	4g	38,875	—0,018	37,892	—0,005	37,884	37,249
		6f	38,807	—0,022	37,822	—0,006	37,813	37,181
M39×1	КПР-ПР	4g	38,981	—0,014	38,318	—0,005	38,310	37,881
		6f	38,969	—0,018	38,297	—0,005	38,289	37,860
	КПР-НЕ	4g	38,534	—0,007	38,334	—0,005	—	37,886
		6f	38,520	—0,009	38,318	—0,005	—	37,870
	К-И	4g	38,542	—0,007	38,340	—0,005	—	37,886
		6f	38,528	—0,009	38,326	—0,005	—	37,870
	КНЕ-ПР	4g	38,981	—0,014	38,230	—0,005	38,224	37,794
		6f	38,959	—0,018	38,167	—0,005	38,159	37,730
	КНЕ-НЕ	4g	38,901	—0,014	38,246	—0,005	—	37,811
		6f	38,844	—0,018	38,188	—0,005	—	37,752
	КИ-НЕ	4g	38,905	—0,014	38,250	—0,005	—	37,811
		6f	38,849	—0,018	38,192	—0,005	—	37,752

Продолжение табл. 2

мм

Резьба	Вид калибра	Поле допуска резьбы	Наружный диаметр, d		Средний диаметр, d_2			Внутренний диаметр, d_1 не более
					Новый		Изношенный	
			Номин.	Пред. откл.	Номин.	Пред. откл.		
M39×1	У-ПР	4g 6f	38,981 38,969	—0,014 —0,018	38,326 38,308	—0,005 —0,005	38,319 38,300	37,886 37,870
	У-НЕ	4g 6f	38,896 38,837	—0,014 —0,018	38,239 38,178	—0,005 —0,005	38,232 38,170	37,811 37,752
M40×3	КПР-ПР	4g 6f	39,961 39,948	—0,018 —0,022	37,990 37,966	—0,005 —0,006	37,982 37,958	36,687 36,663
	КПР-НЕ	4g 6f	38,612 38,594	—0,009 —0,011	38,010 37,992	—0,005 —0,006	— —	36,697 36,680
	К-И	4g 6f	38,622 38,606	—0,009 —0,011	38,020 38,004	—0,005 —0,006	— —	36,697 36,680
	КНЕ-ПР	4g 6f	39,961 39,948	—0,018 —0,022	37,860 37,766	—0,005 —0,006	37,852 37,756	36,557 36,462
	КНЕ-НЕ	4g 6f	39,836 39,748	—0,018 —0,022	37,880 37,791	—0,005 —0,006	— —	36,579 36,489
	КИ-НЕ	4g 6f	39,841 39,754	—0,018 —0,022	37,886 37,797	—0,005 —0,006	— —	36,579 36,489
	У-ПР	4g 6f	39,961 39,948	—0,018 —0,022	38,001 37,980	—0,005 —0,006	37,993 37,971	36,697 36,680
	У-НЕ	4g 6f	39,829 39,739	—0,018 —0,022	37,871 37,779	—0,005 —0,006	37,863 37,770	36,579 36,489
M40×2	КПР-ПР	4g 6f	39,971 39,959	—0,018 —0,022	38,650 38,628	—0,005 —0,006	38,642 38,618	37,780 37,757
	КПР-НЕ	4g 6f	39,072 39,056	—0,009 —0,011	38,670 38,653	—0,005 —0,006	— —	37,790 37,774
	К-И	4g 6f	39,082 39,068	—0,009 —0,011	38,680 38,665	—0,005 —0,006	— —	37,790 37,774
	КНЕ-ПР	4g 6f	39,971 39,959	—0,018 —0,022	38,539 38,456	—0,005 —0,006	38,531 38,448	37,669 37,586
	КНЕ-НЕ	4g 6f	39,865 39,789	—0,018 —0,022	38,560 38,482	—0,005 —0,006	— —	37,691 37,613
	КИ-НЕ	4g 6f	39,870 39,795	—0,018 —0,022	38,564 38,488	—0,005 —0,006	— —	37,691 37,613
	У-ПР	4g 6f	39,971 39,959	—0,018 —0,022	38,661 38,641	—0,005 —0,006	38,653 38,632	37,790 37,774
	У-НЕ	4g 6f	39,858 39,780	—0,018 —0,022	38,550 38,470	—0,005 —0,006	38,542 38,461	37,691 37,613
M40×1,5	КПР-ПР	4g 6f	39,977 39,966	—0,018 —0,022	38,981 38,960	—0,005 —0,006	38,973 38,950	38,327 38,305
	КПР-НЕ	4g 6f	39,304 39,288	—0,009 —0,011	39,002 38,985	—0,005 —0,006	— —	38,337 38,322

1/,5 Зак. 1983

Продолжение табл. 2

мм

Резьба	Вид калибра	Поле допуска резьбы	Наружный диаметр, d		Средний диаметр, d_2			Внутренний диаметр, d_1 не более
					Новый		Изношенный	
			Номин.	Пред. откл.	Номин.	Пред. откл.		
M40×1,5	К-И	4g	39,312	—0,009	39,010	—0,005	—	38,337
		6f	39,300	—0,011	38,997	—0,006	—	38,322
	КНЕ-ПР	4g	39,977	—0,018	38,881	—0,005	38,873	38,227
		6f	39,966	—0,022	38,808	—0,006	38,800	38,154
	КНЕ-НЕ	4g	39,882	—0,018	38,902	—0,005	—	38,249
		6f	39,816	—0,022	38,834	—0,006	—	38,181
	КИ-НЕ	4g	39,887	—0,018	38,906	—0,005	—	38,249
		6f	39,822	—0,022	38,840	—0,006	—	38,181
	У-ПР	4g	39,977	—0,018	38,992	—0,005	38,984	38,337
		6f	39,966	—0,022	38,973	—0,006	38,964	38,322
	У-НЕ	4g	39,875	—0,018	38,892	—0,005	38,884	38,249
		6f	39,807	—0,022	38,822	—0,006	38,813	38,181
M42	КПР-ПР	4g	41,948	—0,022	38,992	—0,006	38,984	37,040
	КПР-НЕ	4g	39,920	—0,011	39,018	—0,006	—	37,057
	К-И	4g	39,932	—0,011	39,030	—0,006	—	37,057
	КНЕ-ПР	4g	41,948	—0,022	38,842	—0,006	38,832	36,889
	КНЕ-НЕ	4g	41,798	—0,022	38,867	—0,006	—	36,916
	КИ-НЕ	4g	41,804	—0,022	38,873	—0,006	—	36,916
	У-ПР	4g	41,948	—0,022	39,006	—0,006	38,997	37,057
	У-НЕ	4g	41,789	—0,022	38,855	—0,006	38,846	36,916
M42×4	КПР-ПР	4g	41,951	—0,022	39,320	—0,006	39,312	37,584
	КПР-НЕ	4g	40,148	—0,011	39,346	—0,006	—	37,601
	К-И	4g	40,160	—0,011	39,358	—0,006	—	37,601
	КНЕ-ПР	4g	41,951	—0,022	39,180	—0,006	39,170	37,443
	КНЕ-НЕ	4g	41,811	—0,022	39,205	—0,006	—	37,470
	КИ-НЕ	4g	41,817	—0,022	39,211	—0,006	—	37,470
	У-ПР	4g	41,951	—0,022	39,334	—0,006	39,325	37,601
	У-НЕ	4g	41,802	—0,022	39,193	—0,006	39,184	37,470
M42×3	КПР-ПР	4g	41,961	—0,018	39,990	—0,005	39,982	38,687
		6f	41,948	—0,022	39,966	—0,006	39,958	38,663
	КПР-НЕ	4g	40,612	—0,009	40,010	—0,005	—	38,697
		6f	40,594	—0,011	39,992	—0,006	—	38,680
	К-И	4g	40,622	—0,009	40,020	—0,005	—	38,697
		6f	40,606	—0,011	40,004	—0,006	—	38,680
	КНЕ-ПР	4g	41,961	—0,018	39,860	—0,005	39,852	38,557
		6f	41,948	—0,022	39,766	—0,006	39,756	38,462
	КНЕ-НЕ	4g	41,836	—0,018	39,880	—0,005	—	38,579
		6f	41,748	—0,022	39,791	—0,006	—	38,489
	КИ-НЕ	4g	41,841	—0,018	39,886	—0,005	—	38,579
		6f	41,754	—0,022	39,797	—0,006	—	38,489
	У-ПР	4g	41,961	—0,018	40,001	—0,005	39,993	38,697
		6f	41,948	—0,022	39,980	—0,006	39,971	38,680
	У-НЕ	4g	41,829	—0,018	39,871	—0,005	39,863	38,579
		6f	41,739	—0,022	39,779	—0,006	39,770	38,489

Продолжение табл. 2

мм

Резьба	Вид калибра	Поле допуска резьбы	Наружный диаметр, d		Средний диаметр, d_2			Внутренний диаметр, d_1 не более
					Новый		Изношенный	
			Номин.	Пред. откл.	Номин.	Пред. откл.		
M42×2	КПР-ПР	4g	41,971	—0,018	40,650	—0,005	40,642	39,780
		6f	41,959	—0,022	40,628	—0,006	40,618	39,757
	КПР-НЕ	4g	41,072	—0,009	40,670	—0,005	—	39,790
		6f	41,056	—0,011	40,653	—0,006	—	39,774
	К-И	4g	41,082	—0,009	40,680	—0,005	—	39,790
		6f	41,068	—0,011	40,665	—0,006	—	39,774
	КНЕ-ПР	4g	41,971	—0,018	40,539	—0,005	40,531	39,669
		6f	41,959	—0,022	40,456	—0,006	40,448	39,586
	КНЕ-НЕ	4g	41,865	—0,018	40,560	—0,005	—	39,691
		6f	41,789	—0,022	40,482	—0,006	—	39,613
	КИ-НЕ	4g	41,870	—0,018	40,564	—0,005	—	39,691
		6f	41,795	—0,022	40,488	—0,006	—	39,613
	У-ПР	4g	41,971	—0,018	40,661	—0,005	40,653	39,790
		6f	41,959	—0,022	40,641	—0,006	40,632	39,774
	У-НЕ	4g	41,858	—0,018	40,550	—0,005	40,542	39,691
		6f	41,780	—0,022	40,470	—0,006	40,461	39,613
M42×1,5	КПР-ПР	4g	41,977	—0,018	40,981	—0,005	40,973	40,327
		6f	41,966	—0,022	40,960	—0,006	40,950	40,305
	КПР-НЕ	4g	41,304	—0,009	41,002	—0,005	—	40,337
		6f	41,288	—0,011	40,985	—0,006	—	40,322
	К-И	4g	41,312	—0,009	41,010	—0,005	—	40,337
		6f	41,300	—0,011	40,997	—0,006	—	40,322
	КНЕ-ПР	4g	41,977	—0,018	40,881	—0,005	40,873	40,227
		6f	41,966	—0,022	40,808	—0,006	40,800	40,154
	КНЕ-НЕ	4g	41,882	—0,018	40,902	—0,005	—	40,249
		6f	41,816	—0,022	40,834	—0,006	—	40,181
	КИ-НЕ	4g	41,887	—0,018	40,906	—0,005	—	40,249
		6f	41,822	—0,022	40,840	—0,006	—	40,181
	У-ПР	4g	41,977	—0,018	40,992	—0,005	40,984	40,337
		6f	41,966	—0,022	40,973	—0,006	40,964	40,322
	У-НЕ	4g	41,875	—0,018	40,892	—0,005	40,884	40,249
		6f	41,807	—0,022	40,822	—0,006	40,813	40,181
M42×1	КПР-ПР	4g	41,981	—0,014	41,318	—0,005	41,310	40,881
		6f	41,969	—0,018	41,297	—0,005	41,289	40,860
	КПР-НЕ	4g	41,534	—0,007	41,334	—0,005	—	40,886
		6f	41,520	—0,009	41,318	—0,005	—	40,870
	К-И	4g	41,542	—0,007	41,340	—0,005	—	40,886
		6f	41,528	—0,009	41,326	—0,005	—	40,870
	КНЕ-ПР	4g	41,981	—0,014	41,230	—0,005	41,224	40,794
		6f	41,959	—0,018	41,167	—0,005	41,159	40,730

Продолжение табл. 2

мм

Резьба	Вид калибра	Поле допуска резьбы	Наружный диаметр, d		Средний диаметр, d_2			Внутренний диаметр, d_1 не более
					Новый		Изношенный	
			Номин.	Пред. откл.	Номин.	Пред. откл.		
М42×1	КНЕ-НЕ	4g	41,901	—0,014	41,246	—0,005	—	40,811
		6f	41,844	—0,018	41,188	—0,005	—	40,752
	КИ-НЕ	4g	41,905	—0,014	41,250	—0,005	—	40,811
		6f	41,849	—0,018	41,192	—0,005	—	40,752
	У-ПР	4g	41,981	—0,014	41,326	—0,005	41,319	40,886
		6f	41,969	—0,018	41,308	—0,005	41,300	40,870
	У-НЕ	4g	41,896	—0,014	41,239	—0,005	41,232	40,881
		6f	41,837	—0,018	41,178	—0,005	41,170	40,752
М45	КПР-ПР	4g	44,948	—0,022	41,992	—0,006	41,984	40,040
	КПР-НЕ	4g	42,920	—0,011	42,018	—0,006	—	40,057
	К-И	4g	42,932	—0,011	42,030	—0,006	—	40,057
	КНЕ-ПР	4g	44,948	—0,022	41,842	—0,006	41,832	39,889
	КНЕ-НЕ	4g	44,798	—0,022	41,867	—0,006	—	39,916
	КИ-НЕ	4g	44,804	—0,022	41,873	—0,006	—	39,916
	У-ПР	4g	44,948	—0,022	42,006	—0,006	41,997	40,057
	У-НЕ	4g	44,789	—0,022	41,855	—0,006	41,846	39,916
М45×4	КПР-ПР	4g	44,951	—0,022	42,320	—0,006	42,312	40,584
	КПР-НЕ	4g	43,148	—0,011	42,346	—0,006	—	40,601
	К-И	4g	43,160	—0,011	42,358	—0,006	—	40,601
	КНЕ-ПР	4g	44,951	—0,022	42,180	—0,006	42,170	40,443
	КНЕ-НЕ	4g	44,811	—0,022	42,205	—0,006	—	40,470
	КИ-НЕ	4g	44,817	—0,022	42,211	—0,006	—	40,470
	У-ПР	4g	44,951	—0,022	42,334	—0,006	42,325	40,601
	У-НЕ	4g	44,802	—0,022	42,193	—0,006	42,184	40,470
М45×3	КПР-ПР	4g	44,961	—0,018	42,990	—0,005	42,982	41,687
		6f	44,948	—0,022	42,966	—0,006	42,958	41,663
	КПР-НЕ	4g	43,612	—0,009	43,010	—0,005	—	41,697
		4g	43,594	—0,011	42,992	—0,006	—	41,680
	К-И	4g	43,622	—0,009	43,020	—0,005	—	41,697
		6f	43,606	—0,011	43,004	—0,006	—	41,680
	КНЕ-ПР	4g	44,961	—0,018	42,860	—0,005	42,852	41,557
		6f	44,948	—0,022	42,766	—0,006	42,756	41,462
	КНЕ-НЕ	4g	44,836	—0,018	42,880	—0,005	—	41,579
		6f	44,748	—0,022	42,791	—0,006	—	41,489
	КИ-НЕ	4g	44,841	—0,018	42,886	—0,005	—	41,579
		6f	44,754	—0,022	42,797	—0,006	—	41,489
	У-ПР	4g	44,961	—0,018	43,001	—0,005	42,993	41,697
		6f	44,948	—0,022	42,980	—0,006	42,971	41,680
	У-НЕ	4g	44,829	—0,018	42,871	—0,005	42,863	41,579
		6f	44,739	—0,022	42,779	—0,006	42,770	41,489
М45×2	КПР-ПР	4g	44,971	—0,018	43,650	—0,005	43,642	42,780
		6f	44,959	—0,022	43,628	—0,006	43,618	42,757
	КПР-НЕ	4g	44,072	—0,009	43,670	—0,005	—	42,790
		6f	44,056	—0,011	43,653	—0,006	—	42,774

Продолжение табл. 2

мм

Резьба	Вид калибра	Поле допуска резьбы	Наружный диаметр, d		Средний диаметр, d_2			Внутренний диаметр, d_1 не более
					Новый		Изношенный	
			Номин.	Пред. откл.	Номин.	Пред. откл.		
М45×2	К-И	4g	44,082	—0,009	43,680	—0,005	—	42,790
		6f	44,068	—0,011	43,665	—0,006	—	42,774
	КНЕ-ПР	4g	44,971	—0,018	43,539	—0,005	43,531	42,669
		6f	44,959	—0,022	43,456	—0,006	43,448	42,586
	КНЕ-НЕ	4g	44,865	—0,018	43,560	—0,005	—	42,691
		6f	44,789	—0,022	43,482	—0,006	—	42,613
	КИ-НЕ	4g	44,870	—0,018	43,564	—0,005	—	42,691
		6f	44,795	—0,022	43,488	—0,006	—	42,613
	У-ПР	4g	44,971	—0,018	43,661	—0,005	43,653	42,790
		6f	44,959	—0,022	43,641	—0,006	43,632	42,774
	У-НЕ	4g	44,858	—0,018	43,550	—0,005	43,542	42,691
		6f	44,780	—0,022	43,470	—0,006	43,461	42,613
М45×1,5	КПР-ПР	4g	44,977	—0,018	43,981	—0,005	43,973	43,327
		6f	44,966	—0,022	43,960	—0,006	43,950	43,305
	КПР-НЕ	4g	44,304	—0,009	44,002	—0,005	—	43,337
		6f	44,288	—0,011	43,985	—0,006	—	43,322
	К-И	4g	44,312	—0,009	44,010	—0,005	—	43,337
		6f	44,300	—0,011	43,997	—0,006	—	43,322
	КНЕ-ПР	4g	44,977	—0,018	43,881	—0,005	43,873	43,227
		6f	44,966	—0,022	43,808	—0,006	43,800	43,154
	КНЕ-НЕ	4g	44,882	—0,018	43,902	—0,005	—	43,249
		6f	44,816	—0,022	43,834	—0,006	—	43,181
	КИ-НЕ	4g	44,887	—0,018	43,906	—0,005	—	43,249
		6f	44,822	—0,022	43,840	—0,006	—	43,181
	У-ПР	4g	44,977	—0,018	43,992	—0,005	43,984	43,337
		6f	44,966	—0,022	43,973	—0,006	43,964	43,322
	У-НЕ	4g	44,875	—0,018	43,892	—0,005	43,884	43,249
		6f	44,807	—0,022	43,822	—0,006	43,813	43,181
М45×1	КПР-ПР	4g	44,981	—0,014	44,318	—0,005	44,310	43,881
		6f	44,969	—0,018	44,297	—0,005	44,289	43,860
	КПР-НЕ	4g	44,534	—0,007	44,334	—0,005	—	43,886
		6f	44,520	—0,009	44,318	—0,005	—	43,870
	К-И	4g	44,542	—0,007	44,340	—0,005	—	43,886
		6f	44,528	—0,009	44,326	—0,005	—	43,870
	КНЕ-ПР	4g	44,981	—0,014	44,230	—0,005	44,224	43,794
		6f	44,959	—0,018	44,167	—0,005	44,159	43,730
	КНЕ-НЕ	4g	44,901	—0,014	44,246	—0,005	—	43,811
		6f	44,844	—0,018	44,188	—0,005	—	43,752
	КИ-НЕ	4g	44,905	—0,014	44,250	—0,005	—	43,811
		6f	44,849	—0,018	44,192	—0,005	—	43,752

Продолжение табл. 2

мм

Резьба	Вид калибра	Поле допуска резьбы	Наружный диаметр, d		Средний диаметр, d_2			Внутренний диаметр, d_1 не более
			Номин.	Пред. откл.	Новый		Изношенный	
					Номин.	Пред. откл.		
М45×1	У-ПР	4*g*	44,981	—0,014	44,326	—0,005	44,319	43,886
		6*f*	44,969	—0,018	44,308	—0,005	44,300	43,870
	У-НЕ	4*g*	44,896	—0,014	44,239	—0,005	44,232	43,811
		6*f*	44,837	—0,018	44,178	—0,005	44,170	43,752
М48	КПР-ПР	4*g*	47,940	—0,022	44,660	—0,006	44,650	42,490
	КПР-НЕ	4*g*	45,688	—0,011	44,685	—0,006	—	42,507
	К-И	4*g*	45,700	—0,011	44,697	—0,006	—	42,507
	КНЕ-ПР	4*g*	47,940	—0,022	44,498	—0,006	44,490	42,329
	КНЕ-НЕ	4*g*	47,780	—0,022	44,524	—0,006	—	42,356
	КИ-НЕ	4*g*	47,786	—0,022	44,530	—0,006	—	42,356
	У-ПР	4*g*	47,940	—0,022	44,673	—0,006	44,664	42,507
	У-НЕ	4*g*	47,771	—0,022	44,512	—0,006	44,503	42,356
М48×4	КПР-ПР	4*g*	47,951	—0,022	45,320	—0,006	45,312	43,584
	КПР-НЕ	4*g*	46,148	—0,011	45,346	—0,006	—	43,601
	К-И	4*g*	46,160	—0,011	45,358	—0,006	—	43,601
	КНЕ-ПР	4*g*	47,951	—0,022	45,170	—0,006	45,160	43,433
	КНЕ-НЕ	4*g*	47,801	—0,022	45,195	—0,006	—	43,460
	КИ-НЕ	4*g*	47,807	—0,022	45,201	—0,006	—	43,460
	У-ПР	4*g*	47,951	—0,022	45,334	—0,006	45,325	43,601
	У-НЕ	4*g*	47,792	—0,022	45,183	—0,006	45,174	43,460
М48×3	КПР-ПР	4*g*	47,963	—0,022	45,982	—0,006	45,972	44,678
		6*f*	47,951	—0,028	45,960	—0,008	45,948	44,655
	КПР-НЕ	4*g*	46,610	—0,011	46,007	—0,006	—	44,695
		6*f*	46,594	—0,014	45,992	—0,008	—	44,678
	К-И	4*g*	46,622	—0,011	46,019	—0,006	—	44,695
		6*f*	46,608	—0,014	46,006	—0,008	—	44,678
	КНЕ-ПР	4*g*	47,963	—0,022	45,848	—0,006	45,840	44,545
		6*f*	47,951	—0,028	45,748	—0,008	45,736	44,444
	КНЕ-НЕ	4*g*	47,831	—0,022	45,874	—0,006	—	44,572
		6*f*	47,739	—0,028	45,780	—0,008	—	44,477
	КИ-НЕ	4*g*	47,837	—0,022	45,880	—0,006	—	44,572
		6*f*	47,747	—0,028	45,788	—0,008	—	44,477
	У-ПР	4*g*	47,963	—0,022	45,995	—0,006	45,986	44,695
		6*f*	47,951	—0,028	45,976	—0,008	45,964	44,678
	У-НЕ	4*g*	47,822	—0,022	45,862	—0,006	45,853	44,572
		6*f*	47,728	—0,028	45,764	—0,008	45,752	44,477
М48×2	КПР-ПР	4*g*	47,971	—0,018	46,650	—0,005	46,642	45,780
		6*f*	47,959	—0,022	46,628	—0,006	46,618	45,757
	КПР-НЕ	4*g*	47,072	—0,009	46,670	—0,005	—	45,790
		6*f*	47,056	—0,011	46,653	—0,006	—	45,774
	К-И	4*g*	47,082	—0,009	46,680	—0,005	—	45,790
		6*f*	47,068	—0,011	46,665	—0,006	—	45,774
	КНЕ-ПР	4*g*	47,971	—0,018	46,533	—0,005	46,525	45,663
		6*f*	47,959	—0,022	46,446	—0,006	46,438	45,576

Продолжение табл. 2

мм

Резьба	Вид калибра	Поле допуска резьбы	Наружный диаметр, d		Средний диаметр, d_2			Внутренний диаметр, d_1 не более
					Новый		Изношенный	
			Номин.	Пред. откл.	Номин.	Пред. откл.		
M48×2	КНЕ-НЕ	4g	47,859	—0,018	46,554	—0,005	—	45,685
		6f	47,779	—0,022	46,472	—0,006	—	45,603
	КИ-НЕ	4g	47,864	—0,018	46,558	—0,005	—	45,685
		6f	47,785	—0,022	46,478	—0,006	—	45,603
	У-ПР	4g	47,971	—0,018	46,661	—0,005	46,653	45,790
		6f	47,959	—0,022	46,641	—0,006	46,632	45,774
	У-НЕ	4g	47,852	—0,018	46,544	—0,005	46,536	45,685
		6f	47,770	—0,022	46,460	—0,006	46,451	45,603
M48×1,5	КПР-ПР	4g	47,977	—0,018	46,981	—0,005	46,973	46,327
		6f	47,966	—0,022	46,960	—0,006	46,950	46,305
	КПР-НЕ	4g	47,304	—0,009	47,002	—0,005	—	46,337
		6f	47,288	—0,011	46,985	—0,006	—	46,322
	К-И	4g	47,312	—0,009	47,010	—0,005	—	46,337
		6f	47,300	—0,011	46,997	—0,006	—	46,322
	КНЕ-ПР	4g	47,977	—0,018	46,876	—0,005	46,868	46,222
		6f	47,966	—0,022	46,798	—0,006	46,790	46,144
	КНЕ-НЕ	4g	47,877	—0,018	46,896	—0,005	—	46,244
		6f	47,806	—0,022	46,824	—0,006	—	46,171
	КИ-НЕ	4g	47,882	—0,018	46,902	—0,005	—	46,244
		6f	47,812	—0,022	46,830	—0,006	—	46,171
	У-ПР	4g	47,977	—0,018	46,992	—0,005	46,984	46,337
		6f	47,966	—0,022	46,973	—0,006	46,964	46,322
	У-НЕ	4g	47,870	—0,018	46,887	—0,005	46,879	46,244
		6f	47,797	—0,022	46,812	—0,006	46,803	46,171
M48×1	КПР-ПР	4g	47,983	—0,018	47,311	—0,005	47,303	46,874
		6f	47,971	—0,022	47,288	—0,006	47,280	46,851
	КПР-НЕ	4g	47,534	—0,009	47,332	—0,005	—	46,884
		6f	47,516	—0,011	47,314	—0,006	—	46,868
	К-И	4g	47,542	—0,009	47,340	—0,005	—	46,884
		6f	47,528	—0,011	47,326	—0,006	—	46,868
	КНЕ-ПР	4g	47,983	—0,018	47,216	—0,005	47,208	46,779
		6f	47,942	—0,022	47,148	—0,006	47,138	46,710
	КНЕ-НЕ	4g	47,893	—0,018	47,236	—0,005	—	46,801
		6f	47,831	—0,022	47,173	—0,006	—	46,737
	КИ-НЕ	4g	47,898	—0,018	47,242	—0,005	—	46,801
		6f	47,837	—0,022	47,179	—0,006	—	46,737
	У-ПР	4g	47,983	—0,018	47,322	—0,005	47,314	46,884
		6f	47,971	—0,022	47,302	—0,006	47,293	46,868
	У-НЕ	4g	47,886	—0,018	47,227	—0,005	47,219	46,801
		6f	47,822	—0,022	47,161	—0,006	47,152	46,737

Продолжение табл.

мм

Резьба	Вид калибра	Поле допуска резьбы	Наружный диаметр, d		Средний диаметр, d_2			Внутренний диаметр, d_1 не более
					Новый			
			Номин.	Пред. откл.	Номин.	Пред. откл.	Изношенный	
М50×3	КПР-ПР	4g	49,963	—0,022	47,982	—0,006	47,972	46,678
		6f	49,951	—0,028	47,960	—0,008	47,948	46,655
	КПР-НЕ	4g	48,610	—0,011	48,007	—0,006	—	46,695
		6f	48,594	—0,014	47,992	—0,008	—	46,678
	К-И	4g	48,622	—0,011	48,019	—0,006	—	46,695
		6f	48,608	—0,014	48,006	—0,008	—	46,678
	КНЕ-ПР	4g	49,963	—0,022	47,848	—0,006	47,840	46,545
		6f	49,951	—0,028	47,748	—0,008	47,736	46,444
	КНЕ-НЕ	4g	49,831	—0,022	47,874	—0,006	—	46,572
		6f	49,739	—0,028	47,780	—0,008	—	46,477
	КИ-НЕ	4g	49,837	—0,022	47,880	—0,006	—	46,572
		6f	49,747	—0,028	47,788	—0,008	—	46,477
	У-ПР	4g	49,963	—0,022	47,995	—0,006	47,986	46,695
		6f	49,951	—0,028	47,976	—0,008	47,964	46,678
	У-НЕ	4g	49,822	—0,022	47,862	—0,006	47,853	46,572
		6f	49,728	—0,028	47,764	—0,008	47,752	46,477
М50×2	КПР-ПР	4g	49,971	—0,018	48,650	—0,005	48,642	47,780
		6f	49,959	—0,022	48,628	—0,006	48,618	47,757
	КПР-НЕ	4g	49,072	—0,009	48,670	—0,005	—	47,790
		6f	49,056	—0,011	48,653	—0,006	—	47,774
	К-И	4g	49,082	—0,009	48,680	—0,005	—	47,790
		6f	49,068	—0,011	48,665	—0,006	—	47,774
	КНЕ-ПР	4g	49,971	—0,018	48,533	—0,005	48,525	47,663
		6f	49,959	—0,022	48,446	—0,006	48,438	47,576
	КНЕ-НЕ	4g	49,859	—0,018	48,554	—0,005	—	47,685
		6f	49,779	—0,022	48,472	—0,006	—	47,603
	КИ-НЕ	4g	49,864	—0,018	48,558	—0,005	—	47,685
		6f	49,785	—0,022	48,478	—0,006	—	47,603
	У-ПР	4g	49,971	—0,018	48,661	—0,005	48,653	47,790
		6f	49,959	—0,022	48,641	—0,006	48,632	47,774
	У-НЕ	4g	49,852	—0,018	48,544	—0,005	48,536	47,685
		6f	49,770	—0,022	48,460	—0,006	48,451	47,603
М50×1,5	КПР-ПР	4g	49,977	—0,018	48,981	—0,005	48,973	48,327
		6f	49,966	—0,022	48,960	—0,006	48,950	48,305
	КПР-НЕ	4g	49,304	—0,009	49,002	—0,005	—	48,337
		6f	49,288	—0,011	48,985	—0,006	—	48,322
	К-И	4g	49,312	—0,009	49,010	—0,005	—	48,337
		6f	49,300	—0,011	48,997	—0,006	—	48,322
	КНЕ-ПР	4g	49,977	—0,018	48,876	—0,005	48,868	48,222
		6f	49,966	—0,022	48,798	—0,006	48,790	48,144

Продолжение табл. 2

мм

Резьба	Вид калибра	Поле допуска резьбы	Наружный диаметр, d		Средний диаметр, d_2			Внутренний диаметр, d_1 не более
					Новый		Изношенный	
			Номин.	Пред. откл.	Номин.	Пред. откл.		
М50×1,5	КНЕ-НЕ	4g	49,877	—0,018	48,896	—0,005	—	48,244
		6f	49,806	—0,022	48,824	—0,006	—	48,171
	КИ-НЕ	4g	49,882	—0,018	48,902	—0,005	—	48,244
		6f	49,812	—0,022	48,830	—0,006	—	48,171
	У-ПР	4g	49,977	—0,018	48,992	—0,005	48,984	48,337
		6f	49,966	—0,022	48,973	—0,006	48,964	48,322
	У-НЕ	4g	49,870	—0,018	48,887	—0,005	48,879	48,244
		6f	49,797	—0,022	48,812	—0,006	48,803	48,171
М52	КПР-ПР	4g	51,940	—0,022	48,660	—0,006	48,650	46,490
	КПР-НЕ	4g	49,688	—0,011	48,685	—0,006	—	46,507
	К-И	4g	49,700	—0,011	48,697	—0,006	—	46,507
	КНЕ-ПР	4g	51,940	—0,022	48,498	—0,006	48,490	46,329
	КНЕ-НЕ	4g	51,780	—0,022	48,524	—0,006	—	46,356
	КИ-НЕ	4g	51,786	—0,022	48,530	—0,006	—	46,356
	У-ПР	4g	51,940	—0,022	48,673	—0,006	48,664	46,507
	У-НЕ	4g	51,771	—0,022	48,512	—0,006	48,503	46,356
М52×4	КПР-ПР	4g	51,951	—0,022	49,320	—0,006	49,312	47,584
	КПР-НЕ	4g	50,148	—0,011	49,346	—0,006	—	47,601
	К-И	4g	50,160	—0,011	49,358	—0,006	—	47,601
	КНЕ-ПР	4g	51,951	—0,022	49,170	—0,006	49,160	47,433
	КНЕ-НЕ	4g	51,801	—0,022	49,195	—0,006	—	47,460
	КИ-НЕ	4g	51,807	—0,022	49,201	—0,006	—	47,460
	У-ПР	4g	51,951	—0,022	49,334	—0,006	49,325	47,601
	У-НЕ	4g	51,792	—0,022	49,183	—0,006	49,174	47,460
М52×3	КПР-ПР	4g	51,963	—0,022	49,982	—0,006	49,972	48,678
		6f	51,951	—0,028	49,960	—0,008	49,948	48,655
	КПР-НЕ	4g	50,610	—0,011	50,007	—0,006	—	48,695
		6f	50,594	—0,014	49,992	—0,008	—	48,678
	К-И	4g	50,622	—0,011	50,019	—0,006	—	48,695
		6f	50,608	—0,014	50,006	—0,008	—	48,678
	КНЕ-ПР	4g	51,963	—0,022	49,848	—0,006	49,840	48,545
		6f	51,951	—0,028	49,748	—0,008	49,736	48,444
	КНЕ-НЕ	4g	51,831	—0,022	49,874	—0,006	—	48,572
		6f	51,739	—0,028	49,780	—0,008	—	48,477
	КИ-НЕ	4g	51,837	—0,022	49,880	—0,006	—	48,572
		6f	51,747	—0,028	49,788	—0,008	—	48,477
	У-ПР	4g	51,963	—0,022	49,995	—0,006	49,986	48,695
		6f	51,951	—0,028	49,976	—0,008	49,964	48,678
	У-НЕ	4g	51,822	—0,022	49,862	—0,006	49,853	48,572
		6f	51,728	—0,028	49,764	—0,008	49,752	48,477
М52×2	КПР-ПР	4g	51,971	—0,018	50,650	—0,005	50,642	49,780
		6f	51,959	—0,022	50,628	—0,006	50,618	49,757
	КПР-НЕ	4g	51,072	—0,009	50,670	—0,005	—	49,790
		6f	51,056	—0,011	50,653	—0,006	—	49,774

Продолжение табл. 2

мм

Резьба	Вид калибра	Поле допуска резьбы	Наружный диаметр, d		Средний диаметр, d_2			Внутренний диаметр, d_1 не более
					Новый			
			Номин.	Пред. откл.	Номин.	Пред. откл.	Изношенный	
М52×2	К-И	4g	51,082	—0,009	50,680	—0,005	—	49,790
		6f	51,068	—0,011	50,665	—0,006	—	49,774
	КНЕ-ПР	4g	51,971	—0,018	50,533	—0,005	50,525	49,663
		6f	51,959	—0,022	50,446	—0,006	50,438	49,576
	КНЕ-НЕ	4g	51,859	—0,018	50,554	—0,005	—	49,685
		6f	51,779	—0,022	50,472	—0,006	—	49,603
	КИ-НЕ	4g	51,864	—0,018	50,558	—0,005	—	49,685
		6f	51,785	—0,022	50,478	—0,006	—	49,603
	У-ПР	4g	51,971	—0,018	50,661	—0,005	50,653	49,790
		6f	51,959	—0,022	50,641	—0,006	50,632	49,774
	У-НЕ	4g	51,852	—0,018	50,544	—0,005	50,536	49,685
		6f	51,770	—0,022	50,460	—0,006	50,451	49,603
М52×1,5	КПР-ПР	4g	51,977	—0,018	50,981	—0,005	50,973	50,327
		6f	51,966	—0,022	50,960	—0,006	50,950	50,305
	КПР-НЕ	4g	51,304	—0,009	51,002	—0,005	—	50,337
		6f	51,288	—0,011	50,985	—0,006	—	50,322
	К-И	4g	51,312	—0,009	51,010	—0,005	—	50,337
		6f	51,300	—0,011	50,997	—0,006	—	50,322
	КНЕ-ПР	4g	51,977	—0,018	50,876	—0,005	50,868	50,222
		6f	51,966	—0,022	50,798	—0,006	50,790	50,144
	КНЕ-НЕ	4g	51,877	—0,018	50,896	—0,005	—	50,244
		6f	51,806	—0,022	50,824	—0,006	—	50,171
	КИ-НЕ	4g	51,882	—0,018	50,902	—0,005	—	50,244
		6f	51,812	—0,022	50,830	—0,006	—	50,171
	У-ПР	4g	51,977	—0,018	50,992	—0,005	50,984	50,337
		6f	51,966	—0,022	50,973	—0,006	50,964	50,322
	У-НЕ	4g	51,870	—0,018	50,887	—0,005	50,879	50,244
		6f	51,797	—0,022	50,812	—0,006	50,803	50,171
М52×1	КПР-ПР	4g	51,983	—0,018	51,311	—0,005	51,303	50,874
		6f	51,971	—0,022	51,288	—0,006	51,280	50,851
	КПР-НЕ	4g	51,534	—0,009	51,332	—0,005	—	50,884
		6f	51,516	—0,011	51,314	—0,006	—	50,868
	К-И	4g	51,542	—0,009	51,340	—0,005	—	50,884
		6f	51,528	—0,011	51,326	—0,006	—	50,868
	КНЕ-ПР	4g	51,983	—0,018	51,216	—0,005	51,208	50,779
		6f	51,942	—0,022	51,148	—0,006	51,138	50,710
	КНЕ-НЕ	4g	51,893	—0,018	51,236	—0,005	—	50,801
		6f	51,831	—0,022	51,173	—0,006	—	50,737
	КИ-НЕ	4g	51,898	—0,018	51,242	—0,005	—	50,801
		6f	51,837	—0,022	51,179	—0,006	—	50,737
	У-ПР	4g	51,983	—0,018	51,322	—0,005	51,314	50,884
		6f	51,971	—0,022	51,302	—0,006	51,293	50,868
	У-НЕ	4g	51,886	—0,018	51,227	—0,005	51,219	50,801
		6f	51,822	—0,022	51,161	—0,006	51,152	50,737

Продолжение табл. 2

мм

Резьба	Вид калибра	Поле допуска резьбы	Наружный диаметр, d		Средний диаметр, d_2			Внутренний диаметр, d_1 не более
					Новый		Изношенный	
			Номин.	Пред. откл.	Номин.	Пред. откл.		
M55×4	КПР-ПР	4g	54,951	—0,022	52,320	—0,006	52,312	50,584
	КПР-НЕ	4g	53,148	—0,011	52,346	—0,006	—	50,601
	К-И	4g	53,160	—0,011	52,358	—0,006	—	50,601
	КНЕ-ПР	4g	54,951	—0,022	52,170	—0,006	52,160	50,433
	КНЕ-НЕ	4g	54,801	—0,022	52,195	—0,006	—	50,460
	КИ-НЕ	4g	54,807	—0,022	52,201	—0,006	—	50,460
	У-ПР	4g	54,951	—0,022	52,334	—0,006	52,325	50,601
	У-НЕ	4g	54,792	—0,022	52,183	—0,006	52,174	50,460
M55×3	КПР-ПР	4g	54,963	—0,022	52,982	—0,006	52,972	51,678
		6f	54,951	—0,028	52,960	—0,008	52,948	51,655
	КПР-НЕ	4g	53,610	—0,011	53,007	—0,006	—	51,695
		6f	53,594	—0,014	52,992	—0,008	—	51,678
	К-И	4g	53,622	—0,011	53,019	—0,006	—	51,695
		6f	53,608	—0,014	53,006	—0,008	—	51,678
	КНЕ-ПР	4g	54,963	—0,022	52,848	—0,006	52,840	51,545
		6f	54,951	—0,028	52,748	—0,008	52,736	51,444
	КНЕ-НЕ	4g	54,831	—0,022	52,874	—0,006	—	51,572
		6f	54,739	—0,028	52,780	—0,008	—	51,477
	КИ-НЕ	4g	54,837	—0,022	52,880	—0,006	—	51,572
		6f	54,747	—0,028	52,788	—0,008	—	51,477
	У-ПР	4g	54,963	—0,022	52,995	—0,006	52,986	51,695
		6f	54,951	—0,028	52,976	—0,008	52,964	51,678
	У-НЕ	4g	54,822	—0,022	52,862	—0,006	52,853	51,572
		6f	54,728	—0,028	52,764	—0,008	52,752	51,477
M55×2	КПР-ПР	4g	54,971	—0,018	53,650	—0,005	53,642	52,780
		6f	54,959	—0,022	53,628	—0,006	53,618	52,757
	КПР-НЕ	4g	54,072	—0,009	53,670	—0,005	—	52,790
		6f	54,056	—0,011	53,653	—0,006	—	52,774
	К-И	4g	54,082	—0,009	53,680	—0,005	—	52,790
		6f	54,068	—0,011	53,665	—0,006	—	52,774
	КНЕ-ПР	4g	54,971	—0,018	53,533	—0,005	53,525	52,663
		6f	54,959	—0,022	53,446	—0,006	53,438	52,576
	КНЕ-НЕ	4g	54,859	0,018	53,554	—0,005	—	52,685
		6f	54,779	—0,022	53,472	—0,006	—	52,603
	КИ-НЕ	4g	54,864	—0,018	53,558	—0,005	—	52,685
		6f	54,785	0,022	53,478	—0,006	—	52,603
	У-ПР	4g	54,971	—0,018	53,661	—0,005	53,653	52,790
		6f	54,959	—0,022	53,641	—0,006	53,632	52,774
	У-НЕ	4g	54,852	—0,018	53,544	—0,005	53,536	52,685
		6f	54,770	—0,022	53,460	—0,006	53,451	52,603
M55×1,5	КПР-ПР	4g	54,977	—0,018	53,981	—0,005	53,973	53,327
		6f	54,966	—0,022	53,960	—0,006	53,950	53,305
	КПР-НЕ	4g	54,304	—0,009	54,002	—0,005	—	53,337
		6f	54,288	—0,011	53,985	—0,006	—	53,322

Продолжение табл. 2

мм

Резьба	Вид калибра	Поле допуска резьбы	Наружный диаметр, d		Средний диаметр, d_2			Внутренний диаметр, d_1 не более
					Новый			
			Номин.	Пред. откл.	Номин.	Пред. откл.	Изношенный	
М55×1,5	К-И	4g	54,312	—0,009	54,010	—0,005	—	53,337
		6f	54,300	—0,011	53,997	—0,006	—	53,322
	КНЕ-ПР	4g	54,977	—0,018	53,876	—0,005	53,868	53,222
		6f	54,966	—0,022	53,798	—0,006	53,790	53,144
	КНЕ-НЕ	4g	54,877	—0,018	53,896	—0,005	—	53,244
		6f	54,806	0,022	53,824	—0,006	—	53,171
	КИ-НЕ	4g	54,882	—0,018	53,902	—0,005	—	53,244
		6f	54,812	—0,022	53,830	—0,006	—	53,171
	У-ПР	4g	54,977	0,018	53,992	—0,005	53,984	53,337
		6f	54,966	—0,022	53,973	—0,006	53,964	53,322
	У-НЕ	4g	54,870	—0,018	53,887	—0,005	53,879	53,244
		6f	54,797	—0,022	53,812	—0,006	53,803	53,171
М56	КПР-ПР	4g	55,936	—0,022	52,332	—0,006	52,322	49,945
	КПР-НЕ	4g	53,460	—0,011	52,357	—0,006	—	49,962
	К-И	4g	53,472	—0,011	52,369	—0,006	—	49,962
	КНЕ-ПР	4g	55,936	—0,022	52,160	—0,006	52,152	49,774
	КНЕ-НЕ	4g	55,766	—0,022	52,186	—0,006	—	49,801
	КИ-НЕ	4g	55,772	—0,022	52,192	—0,006	—	49,801
	У-ПР	4g	55,936	—0,022	52,345	—0,006	52,336	49,962
	У-НЕ	4g	55,757	—0,022	52,174	—0,006	52,165	49,801
М56×4	КПР-ПР	4g	55,951	—0,022	53,320	—0,006	53,312	51,584
	КПР-НЕ	4g	54,148	—0,011	53,346	—0,006	—	51,601
	К-И	4g	54,160	—0,011	53,358	—0,006	—	51,601
	КНЕ-ПР	4g	55,951	—0,022	53,170	—0,006	53,160	51,433
	КНЕ-НЕ	4g	55,801	—0,022	53,195	—0,006	—	51,460
	КИ-НЕ	4g	55,807	—0,022	53,201	—0,006	—	51,460
	У-ПР	4g	55,951	—0,022	53,334	—0,006	53,325	51,601
	У-НЕ	4g	55,792	—0,022	53,183	—0,006	53,174	51,460
М56×3	КПР-ПР	4g	55,963	—0,022	53,982	—0,006	53,972	52,678
		6f	55,951	—0,028	53,960	—0,008	53,948	52,655
	КПР-НЕ	4g	54,610	—0,011	54,007	—0,006	—	52,695
		6f	54,594	—0,014	53,992	—0,008	—	52,678
	К-И	4g	54,622	—0,011	54,019	—0,006	—	52,695
		6f	54,608	—0,014	54,006	—0,008	—	52,678
	КНЕ-ПР	4g	55,963	—0,022	53,848	—0,006	53,840	52,545
		6f	55,951	—0,028	53,748	—0,008	53,736	52,444
	КНЕ-НЕ	4g	55,831	—0,022	53,874	—0,006	—	52,572
		6f	55,739	—0,028	53,780	—0,008	—	52,477
	КИ-НЕ	4g	55,837	—0,022	53,880	—0,006	—	52,572
		6f	55,747	—0,028	53,788	—0,008	—	52,477
	У-ПР	4g	55,963	—0,022	53,995	—0,006	53,986	52,695
		6f	55,951	—0,028	53,976	—0,008	53,964	52,678
	У-НЕ	4g	55 822	—0,022	53,862	—0,006	53,853	52,572
		6f	55,728	—0,028	53,764	—0,008	53,752	52,477

Продолжение табл. 2

мм

Резьба	Вид калибра	Поле допуска резьбы	Наружный диаметр, d		Средний диаметр, d_2			Внутренний диаметр, d_1 не более
					Новый			
			Номин.	Пред. откл.	Номин.	Пред. откл.	Изношенный	
M56×2	КПР-ПР	4g	55,971	—0,018	54,650	—0,005	54,642	53,780
		6f	55,959	—0,022	54,628	—0,006	54,618	53,757
	КПР-НЕ	4g	55,072	—0,009	54,670	—0,005	—	53,790
		6f	55,056	—0,011	54,653	—0,006	—	53,774
	К-И	4g	55,082	—0,009	54,680	—0,005	—	53,790
		6f	55,068	—0,011	54,665	—0,006	—	53,774
	КНЕ-ПР	4g	55,971	—0,018	54,533	—0,005	54,525	53,663
		6f	55,959	—0,022	54,446	—0,006	54,438	53,576
	КНЕ-НЕ	4g	55,859	—0,018	54,554	—0,005	—	53,685
		6f	55,779	—0,022	54,472	—0,006	—	53,603
	КИ-НЕ	4g	55,864	—0,018	54,558	—0,005	—	53,685
		6f	55,785	—0,022	54,478	—0,006	—	53,603
	У-ПР	4g	55,971	—0,018	54,661	—0,005	54,653	53,790
		6f	55,959	—0,022	54,641	—0,006	54,632	53,774
	У-НЕ	4g	55,852	—0,018	54,544	—0,005	54,536	53,685
		6f	55,770	—0,022	54,460	—0,006	54,451	53,603
M56×1,5	КПР-ПР	4g	55,977	—0,018	54,981	—0,005	54,973	54,327
		6f	55,966	—0,022	54,960	—0,006	54,950	54,305
	КПР-НЕ	4g	55,304	—0,009	55,002	—0,005	—	54,337
		6f	55,288	—0,011	54,985	—0,006	—	54,322
	К-И	4g	55,312	—0,009	55,010	—0,005	—	54,337
		6f	55,300	—0,011	54,997	0,006	—	54,322
	КНЕ-ПР	4g	55,977	0,018	54,876	—0,005	54,868	54,222
		6f	55,966	—0,022	54,798	—0,006	54,790	54,144
	КНЕ-НЕ	4g	55,877	—0,018	54,896	—0,005	—	54,244
		6f	55,806	—0,022	54,824	—0,006	—	54,171
	КИ-НЕ	4g	55,882	—0,018	54,902	—0,005	—	54,244
		6f	55,812	—0,022	54,830	—0,006	—	54,171
	У-ПР	4g	55,977	—0,018	54,992	—0,005	54,984	54,337
		6f	55,966	—0,022	54,973	—0,006	54,964	54,322
	У-НЕ	4g	55,870	—0,018	54,887	—0,005	54,879	54,244
		6f	55,797	—0,022	54,812	—0,006	54,803	54,171
M56×1	КПР-ПР	4g	55,983	—0,018	55,311	—0,005	55,303	54,874
		6f	55,971	—0,022	55,288	—0,006	55,280	54,851
	КПР-НЕ	4g	55,534	—0,009	55,332	—0,005	—	54,884
		6f	55,516	—0,011	55,314	—0,006	—	54,868
	К-И	4g	55,542	—0,009	55,340	—0,005	—	54,884
		6f	55,528	—0,011	55,326	—0,006	—	54,868
	КНЕ-ПР	4g	55,983	—0,018	55,216	—0,005	55,208	54,779
		6f	55,942	—0,022	55,148	—0,006	55,138	54,710

Продолжение табл.

мм

Резьба	Вид калибра	Поле допуска резьбы	Наружный диаметр, d		Средний диаметр, d_2			Внутренний диаметр, d_1 не более
					Новый		Изношенный	
			Номин.	Пред. откл.	Номин.	Пред. откл.		
M56×1	КНЕ-НЕ	4g	55,893	—0,018	55,236	—0,005	—	54,801
		6f	55,831	—0,022	55,173	—0,006	—	54,737
	КИ-НЕ	4g	55,898	—0,018	55,242	—0,005	—	54,801
		6f	55,837	—0,022	55,179	—0,006	—	54,737
	У-ПР	4g	55,983	—0,018	55,322	—0,005	55,314	54,884
		6f	55,971	—0,022	55,302	—0,006	55,293	54,868
	У-НЕ	4g	55,886	—0,018	55,227	—0,005	55,219	54,801
		6f	55,822	—0,022	55,161	—0,006	55,152	54,737
M58×4	КПР-ПР	4g	57,951	—0,022	55,320	—0,006	55,312	53,584
	КПР-НЕ	4g	56,148	—0,011	55,346	—0,006	—	53,601
	К-И	4g	56,160	—0,011	55,358	—0,006	—	53,601
	КНЕ-ПР	4g	57,951	—0,022	55,170	—0,006	55,160	53,433
	КНЕ-НЕ	4g	57,801	—0,022	55,195	—0,006	—	53,460
	КИ-НЕ	4g	57,807	—0,022	55,201	—0,006	—	53,460
	У-ПР	4g	57,951	—0,022	55,334	—0,006	55,325	53,601
	У-НЕ	4g	57,792	—0,022	55,183	—0,006	55,174	53,460
M58×3	КПР-ПР	4g	57,963	—0,022	55,982	—0,006	55,972	54,678
		6f	57,951	—0,028	55,960	—0,008	55,948	54,655
	КПР-НЕ	4g	56,610	—0,011	56,007	—0,006	—	54,695
		6f	56,594	—0,014	55,992	—0,008	—	54,678
	К-И	4g	56,622	—0,011	56,019	—0,006	—	54,695
		6f	56,608	—0,014	56,006	—0,008	—	54,678
	КНЕ-ПР	4g	57,963	—0,022	55,848	—0,006	55,840	54,545
		6f	57,951	—0,028	55,748	—0,008	55,736	54,444
	КНЕ-НЕ	4g	57,831	—0,022	55,874	—0,006	—	54,572
		6f	57,739	—0,028	55,780	—0,008	—	54,477
	КИ-НЕ	4g	57,837	—0,022	55,880	—0,006	—	54,572
		6f	57,747	—0,028	55,788	—0,008	—	54,477
	У-ПР	4g	57,963	—0,022	55,995	—0,006	55,986	54,695
		6f	57,951	—0,028	55,976	—0,008	55,964	54,678
	У-НЕ	4g	57,822	—0,022	55,862	—0,006	55,853	54,572
		6f	57,728	—0,028	55,764	—0,008	55,752	54,477
M58×2	КПР-ПР	4g	57,971	—0,018	56,650	—0,005	56,642	55,780
		6f	57,959	—0,022	56,628	—0,006	56,618	55,757
	КПР-НЕ	4g	57,072	—0,009	56,670	—0,005	—	55,790
		6f	57,056	—0,011	56,653	—0,006	—	55,774
	К-И	4g	57,082	—0,009	56,680	—0,005	—	55,790
		6f	57,068	—0,011	56,665	—0,006	—	55,774
	КНЕ-ПР	4g	57,971	—0,018	56,533	—0,005	56,525	55,663
		6f	57,959	—0,022	56,446	—0,006	56,438	55,576
	КНЕ-НЕ	4g	57,859	—0,018	56,554	—0,005	—	55,685
		6f	57,779	—0,022	56,472	—0,006	—	55,603

Продолжение табл. 2

мм

Резьба	Вид калибра	Поле допуска резьбы	Наружный диаметр, d		Средний диаметр, d_2			Внутренний диаметр, d_1 не более
					Новый		Изношенный	
			Номин.	Пред. откл.	Номин.	Пред. откл.		
М58×2	КИ-НЕ	4g	57,864	—0,018	56,558	—0,005	—	55,685
		6f	57,785	—0,022	56,478	—0,006	—	55,603
	У-ПР	4g	57,971	—0,018	56,661	—0,005	56,653	55,790
		6f	57,959	—0,022	56,641	—0,006	56,632	55,774
	У-НЕ	4g	57,852	—0,018	56,544	—0,005	56,536	55,685
		6f	57,770	—0,022	56,460	—0,006	56,451	55,603
М58×1,5	КПР-ПР	4g	57,977	—0,018	56,981	—0,005	56,973	56,327
		6f	57,966	—0,022	56,960	—0,006	56,950	56,305
	КПР-НЕ	4g	57,304	—0,009	57,002	—0,005	—	56,337
		6f	57,288	—0,011	56,985	—0,006	—	56,322
	К-И	4g	57,312	—0,009	57,010	—0,005	—	56,337
		6f	57,300	—0,011	56,997	—0,006	—	56,322
	КНЕ-ПР	4g	57,977	—0,018	56,876	—0,005	56,868	56,222
		6f	57,966	—0,022	56,798	—0,006	56,790	56,144
	КНЕ-НЕ	4g	57,877	—0,018	56,896	—0,005	—	56,244
		6f	57,806	—0,022	56,824	—0,006	—	56,171
	КИ-НЕ	4g	57,882	—0,018	56,902	—0,005	—	56,244
		6f	57,812	—0,022	56,830	—0,006	—	56,171
	У-ПР	4g	57,977	—0,018	56,992	—0,005	56,984	56,337
		6f	57,966	—0,022	56,973	—0,006	56,964	56,322
	У-НЕ	4g	57,870	—0,018	56,887	—0,005	56,879	56,244
		6f	57,797	—0,022	56,812	—0,006	56,803	56,171
М60	КПР-ПР	4g	59,936	—0,022	56,332	—0,006	56,322	53,945
	КПР-НЕ	4g	57,460	—0,011	56,357	—0,006	—	53,962
	К-И	4g	57,472	—0,011	56,369	—0,006	—	53,962
	КНЕ-ПР	4g	59,936	—0,022	56,160	—0,006	56,152	53,774
	КНЕ-НЕ	4g	59,766	—0,022	56,186	—0,006	—	53,801
	КИ-НЕ	4g	59,772	—0,022	56,192	—0,006	—	53,801
	У-ПР	4g	59,936	—0,022	56,345	—0,006	56,336	53,962
	У-НЕ	4g	59,757	—0,022	56,174	—0,006	56,165	53,801
М60×4	КПР-ПР	4g	59,951	—0,022	57,320	—0,006	57,312	55,584
	КПР-НЕ	4g	58,148	—0,011	57,346	—0,006	—	55,601
	К-И	4g	58,160	—0,011	57,358	—0,006	—	55,601
	КНЕ-ПР	4g	59,951	—0,022	57,170	—0,006	57,160	55,433
	КНЕ-НЕ	4g	59,801	—0,022	57,195	—0,006	—	55,460
	КИ-НЕ	4g	59,807	—0,022	57,201	—0,006	—	55,460
	У-ПР	4g	59,951	—0,022	57,334	—0,006	57,325	55,601
	У-НЕ	4g	59,792	—0,022	57,183	—0,006	57,174	55,460
М60×3	КПР-ПР	4g	59,963	—0,022	57,982	—0,006	57,972	56,678
		6f	59,951	—0,028	57,960	—0,008	57,948	56,655
	КПР-НЕ	4g	58,610	—0,011	58,007	—0,006	—	56,695
		6f	58,594	—0,014	57,992	—0,008	—	56,678
	К-И	4g	58,622	—0,011	58,019	—0,006	—	56,695
		6f	58,608	—0,014	58,006	—0,008	—	56,678

Продолжение табл. 2

мм

Резьба	Вид калибра	Поле допуска резьбы	Наружный диаметр, d		Средний диаметр, d_2			Внутренний диаметр, d_1 не более
					Новый		Изношенный	
			Номин.	Пред. откл.	Номин.	Пред. откл.		
M60×3	КНЕ-ПР	4g	59,963	—0,022	57,848	—0,006	57,840	56,545
		6f	59,951	—0,028	57,748	—0,008	57,736	56,444
	КНЕ-НЕ	4g	59,831	—0,022	57,874	—0,006	—	56,572
		6f	59,739	—0,028	57,780	—0,008	—	56,477
	КИ-НЕ	4g	59,837	—0,022	57,880	—0,006	—	56,572
		6f	59,747	—0,028	57,788	—0,008	—	56,477
	У-ПР	4g	59,963	—0,022	57,995	—0,006	57,986	56,695
		6f	59,951	—0,028	57,976	—0,008	57,964	56,678
	У-НЕ	4g	59,822	—0,022	57,862	—0,006	57,853	56,572
		6f	59,728	—0,028	57,764	—0,008	57,752	56,477
M60×2	КПР-ПР	4g	59,971	—0,018	58,650	—0,005	58,642	57,780
		6f	59,959	—0,022	58,628	—0,006	58,618	57,757
	КПР-НЕ	4g	59,072	—0,009	58,670	—0,005	—	57,790
		6f	59,056	—0,011	58,653	—0,006	—	57,774
	К-И	4g	59,082	—0,009	58,680	—0,005	—	57,790
		6f	59,068	—0,011	58,665	—0,006	—	57,774
	КНЕ-ПР	4g	59,971	—0,018	58,533	—0,005	58,525	57,663
		6f	59,959	—0,022	58,446	—0,006	58,438	57,576
	КНЕ-НЕ	4g	59,859	—0,018	58,554	—0,005	—	57,685
		6f	59,779	—0,022	58,472	—0,006	—	57,603
	КИ-НЕ	4g	59,864	—0,018	58,558	—0,005	—	57,685
		6f	59,785	—0,022	58,478	—0,006	—	57,603
	У-ПР	4g	59,971	—0,018	58,661	—0,005	58,653	57,790
		6f	59,959	—0,022	58,641	—0,006	58,632	57,774
	У-НЕ	4g	59,852	—0,018	58,544	—0,005	58,536	57,685
		6f	59,770	—0,022	58,460	—0,006	58,451	57,603
M60×1,5	КПР-ПР	4g	59,977	—0,018	58,981	—0,005	58,973	58,327
		6f	59,966	—0,022	58,960	—0,006	58,950	58,305
	КПР-НЕ	4g	59,304	—0,009	59,002	—0,005	—	58,337
		6f	59,288	—0,011	58,985	—0,006	—	58,322
	К-И	4g	59,312	—0,009	59,010	—0,005	—	58,337
		6f	59,300	—0,011	58,997	—0,006	—	58,322
	КНЕ-ПР	4g	59,977	—0,018	58,876	—0,005	58,868	58,222
		6f	59,966	—0,022	58,798	—0,006	58,790	58,144
	КНЕ-НЕ	4g	59,877	—0,018	58,896	—0,005	—	58,244
		6f	59,806	—0,022	58,824	—0,006	—	58,171
	КИ-НЕ	4g	59,882	—0,018	58,902	—0,005	—	58,244
		6f	59,812	—0,022	58,830	—0,006	—	58,171
	У-ПР	4g	59,977	—0,018	58,992	—0,005	58,984	58,337
		6f	59,966	—0,022	58,973	—0,006	58,964	58,322
	У-НЕ	4g	59,870	—0,018	58,887	—0,005	58,879	58,244
		6f	59,797	—0,022	58,812	—0,006	58,803	58,171

Продолжение табл. 2

мм

Резьба	Вид калибра	Поле допуска резьбы	Наружный диаметр, d		Средний диаметр, d_2			Внутренний диаметр, d_1 не более
					Новый		Изношенный	
			Номин.	Пред. откл.	Номин.	Пред. откл.		
M60×1	КПР-ПР	4g	59,983	—0,018	59,311	—0,005	59,303	58,874
		6f	59,971	—0,022	59,288	—0,006	59,280	58,851
	КПР-НЕ	4g	59,534	—0,009	59,332	—0,005	—	58,884
		6f	59,516	—0,011	59,314	—0,006	—	58,868
	К-И	4g	59,542	—0,009	59,340	—0,005	—	58,884
		6f	59,528	—0,011	59,326	—0,006	—	58,868
	КНЕ-ПР	4g	59,893	—0,018	59,216	—0,005	59,208	58,779
		6f	59,942	—0,022	59,148	—0,006	59,138	58,710
	КНЕ-НЕ	4g	59,893	—0,018	59,236	—0,005	—	58,801
		6f	59,831	—0,022	59,173	—0,006	—	58,737
	КИ-НЕ	4g	59,898	—0,018	59,242	—0,005	—	58,801
		6f	59,837	0,022	59,179	—0,006	—	58,737
	У-ПР	4g	59,983	—0,018	59,322	—0,005	59,314	58,884
		6f	59,971	—0,022	59,302	—0,006	59,293	58,868
	У-НЕ	4g	59,886	—0,018	59,227	—0,005	59,219	58,801
		6f	59,822	—0,022	59,161	—0,006	59,152	58,737
M62×4	КПР-ПР	4g	61,951	—0,022	59,320	—0,006	59,312	57,584
	КПР-НЕ	4g	60,148	—0,011	59,346	—0,006	—	57,601
	К-И	4g	60,160	—0,011	59,358	—0,006	—	57,601
	КНЕ-ПР	4g	61,951	—0,022	59,170	—0,006	59,160	57,433
	КНЕ-НЕ	4g	61,801	—0,022	59,195	—0,006	—	57,460
	КИ-НЕ	4g	61,807	—0,022	59,201	—0,006	—	57,460
	У-ПР	4g	61,951	—0,022	59,334	—0,006	59,325	57,601
	У-НЕ	4g	61,792	—0,022	59,183	—0,006	59,174	57,460
M62×3	КПР-ПР	4g	61,963	—0,022	59,982	—0,006	59,972	58,678
		6f	61,951	—0,028	59,960	—0,008	59,948	58,655
	КПР-НЕ	4g	60,610	—0,011	60,007	—0,006	—	58,695
		6f	60,594	—0,014	59,992	—0,008	—	58,678
	К-И	4g	60,622	—0,011	60,019	—0,006	—	58,695
		6f	60,608	—0,014	60,006	—0,008	—	58,678
	КНЕ-ПР	4g	61,963	—0,022	59,848	—0,006	59,840	58,545
		6f	61,951	—0,028	59,748	—0,008	59,736	58,444
	КНЕ-НЕ	4g	61,831	—0,022	59,874	—0,006	—	58,572
		6f	61,739	—0,028	59,780	—0,008	—	58,477
	КИ-НЕ	4g	61,837	—0,022	59,880	—0,006	—	58,572
		6f	61,747	—0,028	59,788	—0,008	—	58,477
	У-ПР	4g	61,963	—0,022	59,995	—0,006	59,986	58,695
		6f	61,951	—0,028	59,976	—0,008	59,964	58,678
	У-НЕ	4g	61,822	—0,022	59,862	—0,006	59,853	58,572
		6f	61,728	—0,028	59,764	—0,008	59,752	58,477

Продолжение табл

мм

Резьба	Вид калибра	Поле допуска резьбы	Наружный диаметр, d		Средний диаметр, d_2			Внутрен диаметр, d не более
					Новый		Изношенный	
			Номин.	Пред. откл.	Номин.	Пред. откл.		
M62×2	КПР-ПР	4g	61,971	—0,018	60,650	—0,005	60,642	59,780
		6f	61,959	—0,022	60,628	—0,006	60,618	59,757
	КПР-НЕ	4g	61,072	—0,009	60,670	—0,005	—	59,790
		6f	61,056	—0,011	60,653	—0,006	—	59,774
	К-И	4g	61,082	—0,009	60,680	—0,005	—	59,790
		6f	61,068	—0,011	60,665	—0,006	—	59,774
	КНЕ-ПР	4g	61,971	—0,018	60,533	—0,005	60,525	59,663
		6f	61,959	—0,022	60,446	—0,006	60,438	59,576
	КНЕ-НЕ	4g	61,859	—0,018	60,554	—0,005	—	59,685
		6f	61,779	—0,022	60,472	—0,006	—	59,603
	КИ-НЕ	4g	61,864	—0,018	60,558	—0,005	—	59,685
		6f	61,785	—0,022	60,478	—0,006	—	59,603
	У-ПР	4g	61,971	—0,018	60,661	—0,005	60,653	59,790
		6f	61,959	—0,022	60,641	—0,006	60,632	59,774
	У-НЕ	4g	61,852	—0,018	60,544	—0,005	60,536	59,685
		6f	61,770	—0,022	60,460	—0,006	60,451	59,603
M62×1,5	КПР-ПР	4g	61,977	—0,018	60,981	—0,005	60,973	60,327
		6f	61,966	—0,022	60,960	—0,006	60,950	60,305
	КПР-НЕ	4g	61,304	—0,009	61,002	—0,005	—	60,337
		6f	61,288	—0,011	60,985	—0,006	—	60,322
	К-И	4g	61,312	—0,009	61,010	—0,005	—	60,337
		6f	61,300	—0,011	60,997	—0,006	—	60,322
	КНЕ-ПР	4g	61,977	—0,018	60,876	—0,005	60,868	60,222
		6f	61,966	—0,022	60,798	—0,006	60,790	60,144
	КНЕ-НЕ	4g	61,877	—0,018	60,896	—0,005	—	60,244
		6f	61,806	—0,022	60,824	—0,006	—	60,171
	КИ-НЕ	4g	61,882	—0,018	60,902	—0,005	—	60,244
		6f	61,812	—0,022	60,830	—0,006	—	60,171
	У-ПР	4g	61,977	—0,018	60,992	—0,005	60,984	60,337
		6f	61,966	—0,022	60,973	—0,006	60,964	60,322
	У-НЕ	4g	61,870	—0,018	60,887	—0,005	60,879	60,244
		6f	61,797	—0,022	60,812	—0,006	60,803	60,171
M64	КПР-ПР	4g	63,931	—0,022	60,002	—0,006	59,992	57,399
	КПР-НЕ	4g	61,230	—0,011	60,027	—0,006	—	57,416
	К-И	4g	61,242	—0,011	60,039	—0,006	—	57,416
	КНЕ-ПР	4g	63,931	—0,022	59,820	—0,006	59,812	57,218
	КНЕ-НЕ	4g	63,751	—0,022	59,846	—0,006	—	57,245
	КИ-НЕ	4g	63,757	—0,022	59,852	—0,006	—	57,245
	У-ПР	4g	63,931	—0,022	60,015	—0,006	60,006	57,416
	У-НЕ	4g	63,742	—0,022	59,834	—0,006	59,825	57,245

Продолжение табл. 2

мм

Резьба	Вид калибра	Поле допуска резьбы	Наружный диаметр, d		Средний диаметр, d_2			Внутренний диаметр, d_1 не более
					Новый		Изношенный	
			Номин.	Пред. откл.	Номин.	Пред. откл.		
M64×4	КПР-ПР	4g	63,951	—0,022	61,320	—0,006	61,312	59,584
	КПР-НЕ	4g	62,148	—0,011	61,346	—0,006	—	59,601
	К-И	4g	62,160	—0,011	61,358	—0,006	—	59,601
	КНЕ-ПР	4g	63,951	—0,022	61,170	—0,006	61,160	59,433
	КНЕ-НЕ	4g	63,801	—0,022	61,195	—0,006	—	59,460
	КИ-НЕ	4g	63,807	—0,022	61,201	—0,006	—	59,460
	У-ПР	4g	63,951	—0,022	61,334	—0,006	61,325	59,601
	У-НЕ	4g	63,792	—0,022	61,183	—0,006	61,174	59,460
M64×3	КПР-ПР	4g	63,963	—0,022	61,982	—0,006	61,972	60,678
		6f	63,951	—0,028	61,960	—0,008	61,948	60,655
	КПР-НЕ	4g	62,610	—0,011	62,007	—0,006	—	60,695
		6f	62,594	—0,014	61,992	—0,008	—	60,678
	К-И	4g	62,622	—0,011	62,019	—0,006	—	60,695
		6f	62,608	—0,014	62,006	—0,008	—	60,678
	КНЕ-ПР	4g	63,963	—0,022	61,848	—0,006	61,840	60,545
		6f	63,951	—0,028	61,748	—0,008	61,736	60,444
	КНЕ-НЕ	4g	63,831	—0,022	61,874	—0,006	—	60,572
		6f	63,739	—0,028	61,780	—0,008	—	60,477
	КИ-НЕ	4g	63,837	—0,022	61,880	—0,006	—	60,572
		6f	63,747	—0,028	61,788	—0,008	—	60,477
	У-ПР	4g	63,963	—0,022	61,995	—0,006	61,986	60,695
		6f	63,951	—0,028	61,976	—0,008	61,964	60,678
	У-НЕ	4g	63,822	—0,022	61,862	—0,006	61,853	60,572
		6f	63,728	—0,028	61,764	—0,008	61,752	60,477
M64×2	КПР-ПР	4g	63,971	—0,018	62,650	—0,005	62,642	61,780
		6f	63,959	—0,022	62,628	—0,006	62,618	61,757
	КПР-НЕ	4g	63,072	—0,009	62,670	—0,005	—	61,790
		6f	63,056	—0,011	62,653	—0,006	—	61,774
	К-И	4g	63,082	—0,009	62,680	—0,005	—	61,790
		6f	63,068	—0,011	62,665	—0,006	—	61,774
	КНЕ-ПР	4g	63,971	—0,018	62,533	—0,005	62,525	61,663
		6f	63,959	—0,022	62,446	—0,006	62,438	61,576
	КНЕ-НЕ	4g	63,859	—0,018	62,554	—0,005	—	61,685
		6f	63,779	—0,022	62,472	—0,006	—	61,603
	КИ-НЕ	4g	63,864	—0,018	62,558	—0,005	—	61,685
		6f	63,785	—0,022	62,478	—0,006	—	61,603
	У-ПР	4g	63,971	—0,018	62,661	—0,005	62,653	61,790
		6f	63,959	—0,022	62,641	—0,006	62,632	61,774
	У-НЕ	4g	63,852	—0,018	62,544	—0,005	62,536	61,685
		6f	63,770	—0,022	62,460	—0,006	62,451	61,603

Резьба	Вид калибра	Поле допуска резьбы	Наружный диаметр, d		Средний диаметр, d_2			Внутренний диаметр, d_1 не более
					Новый		Изношенный	
			Номин.	Пред. откл.	Номин.	Пред. откл.		
M64×1,5	КПР-ПР	4g	63,977	—0,018	62,981	—0,005	62,973	62,327
		6f	63,966	—0,022	62,960	—0,006	62,950	62,305
	КПР-НЕ	4g	63,304	—0,009	63,002	—0,005	—	62,337
		6f	63,288	—0,011	62,985	—0,006	—	62,322
	К-И	4g	63,312	—0,009	63,010	—0,005	—	62,337
		6f	63,300	—0,011	62,997	—0,006	—	62,322
	КНЕ-ПР	4g	63,977	—0,018	62,876	—0,005	62,868	62,222
		6f	63,966	—0,022	62,798	—0,006	62,790	62,144
	КНЕ-НЕ	4g	63,877	—0,018	62,896	—0,005	—	62,244
		6f	63,806	—0,022	62,824	—0,006	—	62,171
	КИ-НЕ	4g	63,882	—0,018	62,902	—0,005	—	62,244
		6f	63,812	—0,022	62,830	—0,006	—	62,171
	У-ПР	4g	63,977	—0,018	62,992	—0,005	62,984	62,337
		6f	63,966	—0,022	62,973	—0,006	62,964	62,322
	У-НЕ	4g	63,870	—0,018	62,887	—0,005	62,879	62,244
		6f	63,797	—0,022	62,812	—0,006	62,803	62,171
M64×1	КПР-ПР	4g	63,983	—0,018	63,311	—0,005	63,303	62,874
		6f	63,971	—0,022	63,288	—0,006	63,280	62,851
	КПР-НЕ	4g	63,534	—0,009	63,332	—0,005	—	62,884
		6f	63,516	—0,011	63,314	—0,006	—	62,868
	К-И	4g	63,542	—0,009	63,340	—0,005	—	62,884
		6f	63,528	—0,011	63,326	—0,006	—	62,868
	КНЕ-ПР	4g	63,983	—0,018	63,216	—0,005	63,208	62,779
		6f	63,942	—0,022	63,148	—0,006	63,138	62,710
	КНЕ-НЕ	4g	63,893	—0,018	63,236	—0,005	—	62,801
		6f	63,831	—0,022	63,173	—0,006	—	62,737
	КИ-НЕ	4g	63,898	—0,018	63,242	—0,005	—	62,801
		6f	63,837	—0,022	63,179	—0,006	—	62,737
	У-ПР	4g	63,983	—0,018	63,322	—0,005	63,314	62,884
		6f	63,971	—0,022	63,302	—0,006	63,293	62,868
	У-НЕ	4g	63,886	—0,018	63,227	—0,005	63,219	62,801
		6f	63,822	—0,022	63,161	—0,006	63,152	62,737
M65×4	КПР-ПР	4g	64,951	—0,022	62,320	—0,006	62,312	60,584
	КПР-НЕ	4g	63,148	—0,011	62,346	—0,006	—	60,601
	К-И	4g	63,160	—0,011	62,358	—0,006	—	60,601
	КНЕ-ПР	4g	64,951	—0,022	62,170	—0,006	62,160	60,433
	КНЕ-НЕ	4g	64,801	—0,022	62,195	—0,006	—	60,460
	КИ-НЕ	4g	64,807	—0,022	62,201	—0,006	—	60,460
	У-ПР	4g	64,951	—0,022	62,334	—0,006	62,325	60,601
	У-НЕ	4g	64,792	—0,022	62,183	—0,006	62,174	60,460

Продолжение табл. 2

мм

Резьба	Вид калибра	Поле допуска резьбы	Наружный диаметр, d		Средний диаметр, d_2			Внутренний диаметр, d_1 не более
					Новый		Изношенный	
			Номин.	Пред. откл.	Номин.	Пред. откл.		
M65×3	КПР-ПР	4g	64,963	—0,022	62,982	—0,006	62,972	61,678
		6f	64,951	—0,028	62,960	—0,008	62,948	61,655
	КПР-НЕ	4g	63,610	—0,011	63,007	—0,006	—	61,695
		6f	63,594	—0,014	62,992	—0,008	—	61,678
	К-И	4g	63,622	—0,011	63,019	—0,006	—	61,695
		6f	63,608	—0,014	63,006	—0,008	—	61,678
	КНЕ-ПР	4g	64,963	—0,022	62,848	—0,006	62,840	61,545
		6f	64,951	—0,028	62,748	—0,008	62,736	61,444
	КНЕ-НЕ	4g	64,831	—0,022	62,874	—0,006	—	61,572
		6f	64,739	—0,028	62,780	—0,008	—	61,477
	КИ-НЕ	4g	64,837	—0,022	62,880	—0,006	—	61,572
		6f	64,747	—0,028	62,788	—0,008	—	61,477
	У-ПР	4g	64,963	—0,022	62,995	—0,006	62,986	61,695
		6f	64,951	—0,028	62,976	—0,008	62,964	61,678
	У-НЕ	4g	64,822	—0,022	62,862	—0,006	62,853	61,572
		6f	64,728	—0,028	62,764	—0,008	62,752	61,477
M65×2	КПР-ПР	4g	64,971	—0,018	63,650	—0,005	63,642	62,780
		6f	64,959	—0,022	63,628	—0,006	63,618	62,757
	КПР-НЕ	4g	64,072	—0,009	63,670	—0,005	—	62,790
		6f	64,056	—0,011	63,653	—0,006	—	62,774
	К-И	4g	64,082	—0,009	63,680	—0,005	—	62,790
		6f	64,068	—0,011	63,665	—0,006	—	62,774
	КНЕ-ПР	4g	64,971	—0,018	63,533	—0,005	63,525	62,663
		6f	64,959	—0,022	63,446	—0,006	63,438	62,576
	КНЕ-НЕ	4g	64,859	—0,018	63,554	—0,005	—	62,685
		6f	64,779	—0,022	63,472	—0,006	—	62,603
	КИ-НЕ	4g	64,864	—0,018	63,558	—0,005	—	62,685
		6f	64,785	—0,022	63,478	—0,006	—	62,603
	У-ПР	4g	64,971	—0,018	63,661	—0,005	63,653	62,790
		6f	64,959	—0,022	63,641	—0,006	63,632	62,774
	У-НЕ	4g	64,852	—0,018	63,544	—0,005	63,536	62,685
		6f	64,770	—0,022	63,460	—0,006	63,451	62,603
M65×1,5	КПР-ПР	4g	64,977	—0,018	63,981	—0,005	63,973	63,327
		6f	64,966	—0,022	63,960	—0,006	63,950	63,305
	КПР-НЕ	4g	64,304	—0,009	64,002	—0,005	—	63,337
		6f	64,288	—0,011	63,985	—0,006	—	63,322
	К-И	4g	64,312	—0,009	64,010	—0,005	—	63,337
		6f	64,300	—0,011	63,997	—0,006	—	63,322
	КНЕ-ПР	4g	64,977	—0,018	63,876	—0,005	63,868	63,222
		6f	64,966	—0,022	63,798	—0,006	63,790	63,144

Продолжение табл. 2

мм

Резьба	Вид калибра	Поле допуска резьбы	Наружный диаметр, d		Средний диаметр, d_2			Внутренний диаметр, d_1 не более
					Новый			
			Номин.	Пред. откл.	Номин.	Пред. откл.	Изношенный	
М65×1,5	КНЕ-НЕ	4g	64,877	—0,018	63,896	—0,005	—	63,244
		6f	64,806	—0,022	63,824	—0,006	—	63,171
	КИ-НЕ	4g	64,882	—0,018	63,902	—0,005	—	63,244
		6f	64,812	—0,022	63,830	—0,006	—	63,171
	У-ПР	4g	64,977	—0,018	63,992	—0,005	63,984	63,337
		6f	64,966	—0,022	63,973	—0,006	63,964	63,322
	У-НЕ	4g	64,870	—0,018	63,887	—0,005	63,879	63,244
		6f	64,797	—0,022	63,812	—0,006	63,803	63,171
М68	КПР-ПР	4g	67,931	—0,022	64,002	—0,006	63,992	61,399
	КПР-НЕ	4g	65,230	—0,011	64,027	—0,006	—	61,416
	К-И	4g	65,242	—0,011	64,039	—0,006	—	61,416
	КНЕ-ПР	4g	67,931	—0,022	63,820	—0,006	63,812	61,218
	КНЕ-НЕ	4g	67,751	—0,022	63,846	—0,006	—	61,245
	КИ-НЕ	4g	67,757	—0,022	63,852	—0,006	—	61,245
	У-ПР	4g	67,931	—0,022	64,015	—0,006	64,006	61,416
	У-НЕ	4g	67,742	—0,022	63,834	—0,006	63,825	61,245
М68×4	КПР-ПР	4g	67,951	—0,022	65,320	—0,006	65,312	63,584
	КПР-НЕ	4g	66,148	—0,011	65,346	—0,006	—	63,601
	К-И	4g	66,160	—0,011	65,358	—0,006	—	63,601
	КНЕ-ПР	4g	67,951	—0,022	65,170	—0,006	65,160	63,433
	КНЕ-НЕ	4g	67,801	—0,022	65,195	—0,006	—	63,460
	КИ-НЕ	4g	67,807	—0,022	65,201	—0,006	—	63,460
	У-ПР	4g	67,951	—0,022	65,334	—0,006	65,325	63,601
	У-НЕ	4g	67,792	—0,022	65,183	—0,006	65,174	63,460
М68×3	КПР-ПР	4g	67,963	—0,022	65,982	—0,006	65,972	64,678
		6f	67,951	—0,028	65,960	—0,008	65,948	64,655
	КПР-НЕ	4g	66,610	—0,011	66,007	—0,006	—	64,695
		6f	66,594	—0,014	65,992	—0,008	—	64,678
	К-И	4g	66,622	—0,011	66,019	—0,006	—	64,695
		6f	66,608	—0,014	66,006	—0,008	—	64,678
	КНЕ-ПР	4g	67,963	—0,022	65,848	—0,006	65,840	64,545
		6f	67,951	—0,028	65,748	—0,008	65,736	64,444
	КНЕ-НЕ	4g	67,831	—0,022	65,874	—0,006	—	64,572
		6f	67,739	—0,028	65,780	—0,008	—	64,477
	КИ-НЕ	4g	67,837	—0,022	65,880	—0,006	—	64,572
		6f	67,747	—0,028	65,788	—0,008	—	64,477
	У-ПР	4g	67,963	—0,022	65,995	—0,006	65,986	64,695
		6f	67,951	—0,028	65,976	—0,008	65,964	64,678
	У-НЕ	4g	67,822	—0,022	65,862	—0,006	65,853	64,572
		6f	67,728	—0,028	65,764	—0,008	65,752	64,477
М68×2	КПР-ПР	4g	67,971	—0,018	66,650	—0,005	66,642	65,780
		6f	67,959	—0,022	66,628	—0,006	66,618	65,757
	КПР-НЕ	4g	67,072	—0,009	66,670	—0,005	—	65,790
		6f	67,056	—0,011	66,653	—0,006	—	65,774

Продолжение табл. 2

мм

Резьба	Вид калибра	Поле допуска резьбы	Наружный диаметр, d		Средний диаметр, d_2			Внутренний диаметр, d_1 не более
					Новый		Изношенный	
			Номин.	Пред. откл.	Номин.	Пред. откл.		
М68×2	К-И	4g	67,082	—0,009	66,680	—0,005	—	65,790
		6f	67,068	—0,011	66,665	—0,006	—	65,774
	КНЕ-ПР	4g	67,971	—0,018	66,533	—0,005	66,525	65,663
		6f	67,959	—0,022	66,446	—0,006	66,438	65,576
	КНЕ-НЕ	4g	67,859	—0,018	66,554	—0,005	—	65,685
		6f	67,779	—0,022	66,472	—0,006	—	65,603
	КИ-НЕ	4g	67,864	—0,018	66,558	—0,005	—	65,685
		6f	67,785	—0,022	66,478	—0,006	—	65,603
	У-ПР	4g	67,971	—0,018	66,661	—0,005	66,653	65,790
		6f	67,959	—0,022	66,641	—0,006	66,632	65,774
	У-НЕ	4g	67,852	—0,018	66,544	—0,005	66,536	65,685
		6f	67,770	—0,022	66,460	—0,006	66,451	65,603
М68×1,5	КПР-ПР	4g	67,977	—0,018	66,981	—0,005	66,973	66,327
		6f	67,966	—0,022	66,960	—0,006	66,950	66,305
	КПР-НЕ	4g	67,304	—0,009	67,002	—0,005	—	66,337
		6f	67,288	—0,011	66,985	—0,006	—	66,322
	К-И	4g	67,312	—0,009	67,010	—0,005	—	66,337
		6f	67,300	—0,011	66,997	—0,006	—	66,322
	КНЕ-ПР	4g	67,977	—0,018	66,876	—0,005	66,868	66,222
		6f	67,966	—0,022	66,798	—0,006	66,790	66,144
	КНЕ-НЕ	4g	67,877	—0,018	66,896	—0,005	—	66,244
		6f	67,806	—0,022	66,824	—0,006	—	66,171
	КИ-НЕ	4g	67,882	—0,018	66,902	—0,005	—	66,244
		6f	67,812	—0,022	66,830	—0,006	—	66,171
	У-ПР	4g	67,977	—0,018	66,992	—0,005	66,984	66,337
		6f	67,966	—0,022	66,973	—0,006	66,964	66,322
	У-НЕ	4g	67,870	—0,018	66,887	—0,005	66,879	66,244
		6f	67,797	—0,022	66,812	—0,006	66,803	66,171
М68×1	КПР-ПР	4g	67,983	—0,018	67,311	—0,005	67,303	66,874
		6f	67,971	—0,022	67,288	—0,006	67,280	66,851
	КПР-НЕ	4g	67,534	—0,009	67,332	—0,005	—	66,884
		6f	67,516	—0,011	67,314	—0,006	—	66,868
	К-И	4g	67,542	—0,009	67,340	—0,005	—	66,884
		6f	67,528	—0,011	67,326	—0,006	—	66,868
	КНЕ-ПР	4g	67,983	—0,018	67,216	—0,005	67,208	66,779
		6f	67,942	—0,022	67,148	—0,006	67,138	66,710
	КНЕ-НЕ	4g	67,893	—0,018	67,236	—0,005	—	66,801
		6f	67,831	—0,022	67,173	—0,006	—	66,737
	КИ-НЕ	4g	67,898	—0,018	67,242	—0,005	—	66,801
		6f	67,837	—0,022	67,179	—0,006	—	66,737

Продолжение табл.

мм

Резьба	Вид калибра	Поле допуска резьбы	Наружный диаметр, d		Средний диаметр, d_2			Внутренний диаметр, d_1 не более
					Новый		Изношенный	
			Номин.	Пред. откл.	Номин.	Пред. откл.		
M68×1	У-ПР	4g	67,983	—0,018	67,322	—0,005	67,314	66,884
		6f	67,971	—0,022	67,302	—0,006	67,293	66,868
	У-НЕ	4g	67,886	—0,018	67,227	—0,005	67,219	66,801
		6f	67,822	—0,022	67,161	—0,006	67,152	66,737

* Допускается взамен калибра-пробки с полем допуска 4g применять соответствующий калибр-пробку с полем допуска 6 g.

(Введено дополнительно, Изм. № 3).

Редактор *Р. Г. Говердовская*
Технический редактор *Л. Я. Митрофанова*
Корректор *Н. Б. Жуховцева*

Сдано в наб. 30.06.83 Подп. в печ. 24.05.84 11,5 п. л. 11,75 усл. кр.-отт. 10,80 уч.-изд. л.
Тираж 20000 Цена 55 коп.

Ордена «Знак Почета». Издательство стандартов, 123557, Москва, Новопресненский пер., 3.
Калужская типография стандартов, ул. Московская, 256. Зак. 1953